MANUAL DE USUARIO | MANUEL D´UTILISATION | USER'S GUIDE

SMC

ES | FR | EN

BALANZA GRÚA

CROCHET PESEUR

CRANE SCALE

V1.1
11/01/2023

El fabricante se reserva el derecho de modificar sin previo aviso las características de sus productos para introducir mejoras técnicas o cumplir con nuevas regulaciones oficiales./Le constructeur se réserve le droit de modifier les caractéristiques de ses produits en vue d'y apporter des améliorations techniques ou de respecter de nouvelles réglamentations./The manufacturer reserves the right to modify the specifications of its products in order to make technical improvements or comply with new regulations.

ÍNDICE

ES

1. PRECAUCIONES		**4**
1.1	ADVERTENCIA Y PRECAUCIÓN	**4**
1.2	INSTRUCCIONES DE MANEJO	**4**
2. DESCRIPCIÓN DEL PRODUCTO		**5**
2.1	GENERAL	**5**
2.2	RESUMEN	**5**
2.3	DATOS TÉCNICOS	**6**
3. INSTALACIÓN		**6**
3.1	DESEMBALAJE	**6**
3.2	INSTALACIÓN	**6**
3.3	CONEXIÓN DE ALIMENTACIÓN	**7**
3.4	FUNCIONAMIENTO DE LA BATERÍA RECARGABLE	**7**
4. FUNCIÓN DE LA PANTALLA Y LAS TECLAS		**7**
4.1	TECLADO	**7**
4.2	DESCRIPCIÓN DEL INDICADOR	**8**
4.3	MANDO A DISTANCIA	**8**
5. FUNCIONAMIENTO		**8**
5.1	ENCENDIDO/APAGADO	**8**
5.2	PUESTA A CERO	**9**
5.3	USO DE LA TARA	**9**
5.4	SELECCIÓN DE LAS UNIDADES DE PESAJE	**9**
5.5	ADVERTENCIA DE SOBRECARGA	**9**
5.6	MODO DE SUSPENSIÓN	**9**
5.7	CONFIGURACIÓN DEL APAGADO AUTOMÁTICO	**9**
5.8	CONFIGURACIÓN DE LA RETROILUMINACIÓN	**10**
5.9	MANDO A DISTANCIA	**10**
5.10	REGISTROS DE SOBRECARGA	**10**
6. CONFIGURACIÓN DE PARÁMETROS		**11**
6.1	CONFIGURACIÓN DE PARÁMETROS	**11**
6.2	BLOQUE DEL MENÚ	**12**
7. CALIBRACIÓN		**13**
8. CÓDIGOS DE ERROR		**13**

SOMMAIRE

FR

1. PRÉCAUTIONS		**15**
1.1	AVERTISSEMENT ET MISE EN GARDE	**15**
1.2	INSTRUCTIONS DE MANIPULATION	**15**
2. DESCRIPTION DU PRODUIT		**16**
2.1	GÉNÉRALITÉS	**16**
2.2	VUE D'ENSEMBLE	**16**
2.3	DONNÉES TECHNIQUES	**17**
3. INSTALLATION		**17**
3.1	DÉBALLAGE	**17**
3.2	INSTALLATION	**18**
3.3	ALIMENTATION	**18**
3.4	FONCTIONNEMENT DE LA BATTERIE RECHARGEABLE	**18**
4. AFFICHAGE ET FONCTION DES TOUCHES		**18**
4.1	CLAVIER	**18**
4.2	DESCRIPTION DES INDICATIONS	**19**
4.3	TÉLÉCOMMANDE	**19**

5. FONCTIONNEMENT		**19**
5.1	MISE EN MARCHE/ARRÊT	**20**
5.2	ZÉRO	**20**
5.3	UTILISATION DE LA TARE	**20**
5.4	SÉLECTION DES UNITÉS DE POIDS	**20**
5.5	AVERTISSEMENT DE SURCHARGE	**20**
5.6	MODE VEILLE	**20**
5.7	ARRÊT AUTOMATIQUE	**21**
5.8	RÉTRO-ÉCLAIRAGE	**21**
5.9	TÉLÉCOMMANDE	**21**
5.10	ENREGISTREMENT DE SURCHARGE	**21**
6. PARAMÈTRES		**22**
6.1	CONFIGURATION DES PARAMÈTRES	**22**
6.2	BLOC DE MENU	**23**
7. ÉTALONNAGE		**24**
8. CODES D'ERREUR		**24**
9. GARANTIE		**25**

INDEX

EN

1. PRECAUTIONS		**26**
1.1	WARNING & CAUTION	**26**
1.2	HANDLING INSTRUCTIONS	**26**
2. PRODUCT DESCRIPTION		**27**
2.1	GENERAL	**27**
2.2	OVERVIEW	**27**
2.3	TECHNICAL DATA	**28**
3. INSTALLATION		**28**
3.1	UNPACKING	**28**
3.2	INSTALLATION	**28**
3.3	POWER CONNECTION	**29**
3.4	RECHARGEABLE BATTERY OPERATION	**29**
4. DISPLAY & KEYS FUNTION		**29**
4.1	KEY BOARD	**29**
4.2	INDICATOR DESCRIPTION	**30**
4.3	REMOTE CONTROLLER	**30**
5. OPERATION		**31**
5.1	SWITCHING ON/OFF	**31**
5.2	ZEROING	**31**
5.3	USING TARE	**31**
5.4	SELECT WEIGHING UNITS	**31**
5.5	OVERLOAD WARNING	**31**
5.6	SLEEP MODE	**31**
5.7	AUTO POWER OFF SETTING	**32**
5.8	BACK LIGHT SETTING	**32**
5.9	REMOTE CONTROLLER	**32**
5.10	OVERLOAD RECORDS	**32**
6. PARAMETER SETTING		**33**
6.1	PARAMETER SETTING	**33**
6.2	MENU BLOCK	**34**
7. CALIBRATION		**35**
8. ERROR CODES		**35**
9. WARRANTY		**36**

1. PRECAUCIONES

1.1 ADVERTENCIA Y PRECAUCIÓN

ADVERTENCIA

Desconecte el suministro eléctrico de esta unidad por completo antes de iniciar los trabajos de instalación, limpieza o mantenimiento. De lo contrario, podrían producirse lesiones físicas o daños en la unidad.

PRECAUCIÓN

⚠ Solo permita que realicen el mantenimiento del instrumento personas cualificadas
⚠ Antes de conectar o desconectar cualquier componente, desconecte el suministro eléctrico.
⚠ Si no sigue estas precauciones, podrían producirse lesiones físicas o daños o la destrucción del equipo.

- La balanza grúa es un instrumento de precisión, por lo que se debe manipular con cuidado.
- Utilice las balanzas de grúa sólo para levantar y pesar cargas de libre movimiento.
- No se quede de pie ni pase por debajo de cargas suspendidas.
- No la utilice en obras.
- Esté atento cuando esté suspendida.
- No exceda la carga nominal de las balanzas de grúa.
- No instale la balanza bajo la luz directa del sol.
- Verifique que la tensión local y el tipo de receptáculo sean los correctos para la balanza.
- Utilice únicamente el adaptador original, otros pueden causar daños en la balanza.
- El equipo enchufable debe instalarse cerca de una toma de corriente de fácil acceso.
- Evite fuentes de energía inestables. No lo utilice cerca de aparatos de alto consumo, como equipos de soldadura o motores grandes.
- Evite los cambios bruscos de temperatura, las vibraciones, el viento y el agua.
- Evite el ruido de radiofrecuencia intenso.
- Mantenga la báscula limpia.
- Cuando se trabaja con la grúa y las balanzas de grúa, se debe utilizar un equipo de seguridad personal (casco, zapatos de seguridad, etc.).

1.2 INSTRUCCIONES DE MANEJO

Lea y tenga en cuenta las siguientes advertencias y precauciones para garantizar el uso correcto y seguro de las baterías de iones de litio.

PELIGRO

- No sumerja la balanza en agua ni permita que se moje.
- No utilice ni guarde la batería cerca de fuentes de calor como un fuego o un calentador.
- No utilice ningún otro cargador que no sea el recomendado.
- No invierta los bornes positivo (+) y negativo (-).
- No conecte la batería directamente a los enchufes de la pared o a las tomas del encendedor del coche.
- No coloque la batería en el fuego ni le aplique calor directo.
- No provoque un cortocircuito en la batería mediante la conexión de cables u otros objetos metálicos a los bornes positivo (+) y negativo (-).
- No perfore la carcasa de la batería con un clavo u otro objeto afilado, ni la rompa con un martillo, ni la pise.
- No golpee, lance o someta la batería a una descarga física fuerte.
- No suelde directamente los bornes de la batería.
- No intente desmontar o modificar la batería de ninguna manera.
- No coloque la batería en un horno microondas o en un contenedor presurizado.
- No utilice la batería en combinación con baterías primarias (como las baterías secas) o baterías de diferente tipo de capacidad o marca.
- No utilice la batería si desprende un olor, genera calor, se descolora o se deforma, o no parece normal de alguna manera. Si la batería está en uso o se está recargando, retírela del dispositivo o del cargador inmediatamente e interrumpa su uso.

PRECAUCIÓN

- No utilice ni guarde la batería en lugares donde esté expuesta a un calor extremo, como debajo de la ventana de un coche bajo la luz directa del sol en un día caluroso. De lo contrario, la batería puede recalentarse. Esto también puede reducir el rendimiento de la batería y/o acortar la vida útil.
- Si la batería tiene una fuga y el electrolito le entra en los ojos, no se los frote. En su lugar, enjúagueselos con agua corriente limpia y busque inmediatamente atención médica. Si se deja como está, el electrolito puede causar lesiones oculares.
- Utilice la batería sólo en las siguientes condiciones ambientales. De lo contrario, puede reducir el rendimiento o acortar la vida útil. Recargar la batería fuera de estas temperaturas puede causar que la batería se sobrecaliente, explote o se incendie.
- Entorno operativo:
- Al cargar la batería: 0ºC ~ 45ºC
- Al descargar la batería: -20ºC ~ 60ºC
- Al guardarla durante un máximo de 30 días: -20ºC ~ 60ºC
- Al guardarla durante un máximo de 90 días: -20ºC ~ 30ºC

2. DESCRIPCIÓN DEL PRODUCTO

2.1 GENERAL

- La balanza grúa tiene una carcasa de aluminio fundido a presión, que es una solución polivalente y económica para las aplicaciones de pesaje por encima de la cabeza.
- Pantalla LCD de dígitos de 30 mm con retroiluminación LED.
- Funcionamiento de la batería de litio recargable.
- Función de suspensión.
- Con mando a distancia para el control, fácil de manejar.
- Tecnología impermeable IP65.

2.2 RESUMEN

BALANZA GRÚA - PARTE DELANTERA	BALANZA GRÚA - PARTE TRASERA	MANDO
1. Lazo	7. Cubierta de la batería	9. Antena
2. Visualización del peso	8. Toma del adaptador de CA	10. Teclado del mando
3. Teclado		
4. Carcasa de carga		
5. Soporte de seguridad		
6. Gancho		

2.3 DATOS TÉCNICOS

MODELO	SMC-600	SMC-1.5	SMC-3	SMC-6	SMC-12
Capacidad máxima	600 kg	1,5 t	3 t	6 t	12 t
Capacidad mínima	4 kg	10 kg	20 kg	40 kg	100 kg
Legibilidad	0,2 kg	0,5 kg	1 kg	2 kg	5 kg
Divisiones máximas	1/3000				
Valor de la tara	-599,8 kg	-1499,5 kg	-2999 kg	-5998 kg	-11995 kg
Linealidad±	0,2 kg	0,5 kg	1 kg	2 kg	5 kg
Unidades de pesaje	kg/t				
Pantalla	Pantalla digital LCD de 6 dígitos de 30 mm				
Carcasa	Aluminio fundido a presión				
Temperatura de funcionamiento	-10°C - + 40°C				
Alimentación	Entrada: AC100-240 v 50～60 Hz, Salida:DC12 V/2500 mAh Batería recargable estándar (7,4 V/5200 mAh)				
Vida útil de la batería	Aprox. 60 horas (con retroiluminación) Aprox. 72 horas (sin retroiluminación)				
Mando a distancia	Batería alcalina 12 V/23 A Dimensión (Ancho x Profundidad x Altura) 48 X 16 X 95 mm				
Teclado	5 teclas mecánicas				
Protección IP	IP65				
Dimensiones (Ancho x Profundidad x Altura) mm	201 x 128,5 x 477	201 x 128,5 x 477	201 x 128,5 x 532	201 x 128,5 x 624	201 x 128,5 x 660
Peso neto	8,52 kg	8,52 kg	9,88 kg	17,04 kg	20,01 kg
Peso bruto	10 kg	10 kg	11,5 kg	18,5 kg	21,5 kg

3. INSTALACIÓN

3.1 DESEMBALAJE

Cuando reciba la balanza, inspecciónela para asegurarse de que no esté dañada y que todas sus partes están incluidas:

- Saque la balanza del embalaje.
- Retire la cubierta protectora. Guarde el embalaje y utilícelo en caso de que necesite transportar la balanza más tarde.
- Inspeccione la balanza para ver si está dañada.
- Asegúrese de que todos los componentes estén incluidos.
- 1. Balanza grúa 2. Mando a distancia 3. Adaptador 4. Manual

3.2 INSTALACIÓN

- El instrumento se debe colocar en un lugar sin vibraciones excesivas, calor o humedad.
- Evite la luz solar directa en la parte delantera del instrumento.
- La unidad debe instalarse a la altura adecuada para permitir una lectura fácil de la pantalla y un funcionamiento cómodo del teclado.
- Las cargas que cuelgan del gancho deben ser verticales.

3.3 CONEXIÓN DE ALIMENTACIÓN

- Conecte la clavija del adaptador al conector del adaptador indicador.
- El conector del adaptador se encuentra debajo de la balanza.
- El adaptador se conecta a la toma de corriente alterna. El equipo enchufable debe instalarse cerca de una toma de corriente de fácil acceso con un contacto de protección a tierra/masa.

Conector del adaptador

3.4 FUNCIONAMIENTO DE LA BATERÍA RECARGABLE

Nota: Cargue la batería antes de utilizar la balanza por primera vez.

- El indicador ▼ sobre el indicador aparece indica que la batería se está agotando. Es hora de cargar la batería con la alimentación de CA. Si se continua utilizando la balanza sin una carga adecuada, las palabras LO-BAT parpadearán en la pantalla.
- Quedan aproximadamente 30 minutos de uso del instrumento; después se apagará automáticamente.
- Utilice el cargador de la batería incluido para cargar la batería inmediatamente, o no podrá utilizar la balanza.

3.4.1 CARGA DE LA BATERÍA

- Antes de utilizarla por primera vez, la batería debe cargarse conectándola a la red eléctrica durante al menos 5 horas.
- Al conectar la balanza a la red eléctrica, se recargará la batería interna.
- Verifique que la toma de corriente de CA esté debidamente protegida.
- Debajo del lado derecho de la visualización del peso hay un LED de carga para indicar el estado de la carga de la batería
- El estado de carga de la batería recargable se indica en la pantalla LED.
- Amarillo: La batería se está cargando
- Rojo: La batería está casi descargada
- Verde: La batería recargable está completamente cargada

3.4.2 MANTENIMIENTO DE LA BATERÍA

- No utilice ningún otro tipo de adaptador de corriente que no sea el suministrado con la balanza.
- La batería de recarga se debe cambiar cada tres meses cuando no esté en uso.
- Si la balanza no se utiliza durante un período de tiempo prolongado, saque la batería de su compartimento para evitar fugas.
- Guarde la batería en una bolsa o caja sellada en un ambiente seco y templado.
- No la deseche como basura normal.

4. FUNCIÓN DE LA PANTALLA Y LAS TECLAS

4.1 TECLADO

TECLAS	DESCRIPCIÓN
ON/OFF	Tecla ON/OFF: enciende y apaga la balanza.
→0←	1) Tecla Zero: se utiliza para borrar y poner a cero la pantalla. 2) Tecla Entrar: se utiliza para entrar en el menú, submenú y configuración seleccionados.
→T←	1) Tecla de tara: se utiliza para realizar una función de tara, Resta los pesajes. 2) Tecla del menú de configuración: se utiliza para entrar en el menú de configuración durante la autocomprobación. 3) Para cambiar la opción de menú en la configuración del menú.
G/N	1) Se utiliza para cambiar al peso bruto y peso neto. 2) Tecla de flecha derecha: se utiliza para mover el dígito a la derecha 3) Tecla para salir: se utiliza para salir de la configuración del menú.
Z^z	1) Tecla de modo de suspensión: se utiliza para entrar en el modo de suspensión en el modo de pesaje normal. 2) Borre los dígitos activos en el modo de configuración.

4.2 DESCRIPCIÓN DEL INDICADOR

TECLAS	DESCRIPCIÓN
Net	Indicador neto. Indica que la balanza muestra el peso neto.
	Indicador estable. Indica que el peso de la balanza es estable.
→0←	Indicador de cero. Indica que la balanza está en cero.
M+	Indicador de modo de suspensión, cuando este indicador se enciende, la balanza pasará al modo de suspensión
Hold	Indicador bruto. Indica que la balanza muestra el peso bruto.
	Indicador de batería. La batería debe cargarse cuando se enciende el símbolo.
	Indicador de carga. Indica el estado de carga de la batería.

4.3 MANDO A DISTANCIA

Tecla 1	Para cambiar entre el peso bruto y el peso neto
Tecla 2	Para entrar en el modo de suspensión
Tecla 3	Para poner la balanza en cero
Tecla 4	Para calcular la tara

5. FUNCIONAMIENTO

PUESTA EN MARCHA INICIAL.

El tiempo de calentamiento de 15 minutos estabiliza los valores medidos después del encendido.

5.1 ENCENDIDO/APAGADO

- **Encienda** la balanza pulsando la tecla **ON/OFF**. La pantalla mostrará la capacidad de la bascula y se iniciará la autocomprobación.
- Después de la autocomprobación, la pantalla pasará al modo de pesaje normal.
- **Para apagar** la balanza, pulse la tecla **ON/OFF** de nuevo.

5.2 PUESTA A CERO

Las condiciones ambientales pueden hacer que la balanza marque exactamente cero a pesar de que la plataforma no realice ningún esfuerzo. Sin embargo, puede configurar la pantalla de la balanza a cero en cualquier momento si pulsa la tecla →0← y garantizar así que el pesaje comience en cero.

5.3 USO DE LA TARA

Se puede calcular el peso de cualquier recipiente si se pulsa el botón →T←, de modo que siempre se muestre el peso neto del objeto que se está pesando.

CÁLCULO DEL PESO DE UN RECIPIENTE

- Coloque el peso en el gancho.
- Pulse la tecla →T←. Se muestra cero y se resta la tara. Y se encenderá el indicador Net.
- Quite el peso del gancho. Se muestra el peso calculado. Solo se puede configurar un valor de tara. Se mostrará con un valor negativo.
- Pulse G/N para cambiar entre el peso bruto y el peso neto.

BORRADO DE LA TARA

- Para borrar el valor de tara, quite la carga del gancho.
- Pulse la tecla →T←. Se muestra cero, se apaga el indicador Net y se borra el peso calculado.

5.4 SELECCIÓN DE LAS UNIDADES DE PESAJE

- Cargue el peso en el gancho. Ejemplo: la pantalla muestra 0.8 KG
- Mantenga pulsada la tecla Z durante 3 segundos en el modo de pesaje normal.
- El peso se convertirá a la unidad **t** y aparecerá el indicador del lado izquierdo de la pantalla. Ejemplo: la pantalla muestra 0.0008 T
- Mantenga pulsada la tecla Z de nuevo para volver al modo kilogramo.

5.5 ADVERTENCIA DE SOBRECARGA

No añada objetos que estén por encima de la capacidad máxima. Si aparece ---OL---, quite el objeto del gancho para evitar daños en la célula de carga.

5.6 MODO DE SUSPENSIÓN

- Pulse la tecla Z para entrar en el modo de suspensión en el modo de pesaje normal, la pantalla sólo muestra el indicador de suspensión cuando está en el modo de suspensión;
- Pulse la tecla Z de nuevo y la pantalla volverá al modo de pesaje normal.

5.7 CONFIGURACIÓN DEL APAGADO AUTOMÁTICO

Puede configurar el apagado automático de la balanza grúa, cuando la balanza no está en uso, se apagará después del tiempo de configuración. Si desea habilitar la función, vea el parámetro F9 OF

- Pulse la tecla →T←para seleccionar las opciones;
- Pulse la tecla →0← para confirmar;
- Pulse la tecla G/N para salir de la configuración.

F9 OF	Of 0	Para configurar la función de apagado automático desactívelo, para que la balanza esté siempre encendida
	Of 5	Configurado para que se apague después de 5 minutos
	Of 10	Configurado para que se apague después de 10 minutos
	Of 20	Configurado para que se apague después de 20 minutos
	Of 30	Configurado para que se apague después de 30 minutos

5.8 CONFIGURACIÓN DE LA RETROILUMINACIÓN

Puede configurar la retroiluminación cuando la balanza está en uso.

- Mantenga pulsada la tecla →0← y la pantalla mostrará bk AU;
- Pulse la tecla →T← para seleccionar las opciones;
- Pulse la tecla →0← para confirmar;

bk AU	Para configurar la opción automática. Cuando empiece a utilizarla, se encenderá la retroiluminación, y cuando detenga la operación, la retroiluminación también se apagará.
bk ON	Para configurar siempre en ON. Después de conectar la alimentación, también se encenderá la retroiluminación.
bk OF	Para configurar el apagado de la retroiluminación. No hay retroiluminación en las operaciones.

Nota: Si la batería se agota, la función de retroiluminación no estará disponible

5.9 MANDO A DISTANCIA

La balanza grúa SMC puede incluir el mando a distancia, puede encontrar 4 teclas en el mando a distancia. La función es la misma con la balanza grúa excepto la tecla **ON/OFF**.
Saque la antena antes de utilizar el mando a distancia. La distancia operativa del mando a distancia es de unos 20 m, pero depende del entorno operativo.
Al pulsar cualquiera de los botones, se debe encender el LED rojo. Si no se enciende, hay que cambiar las pilas del mando a distancia.

5.10 REGISTROS DE SOBRECARGA

- No añada objetos que estén por encima de la capacidad máxima. Si aparece --OL-- y escuche un pitido, quite el objeto del gancho para evitar daños en la célula de carga.
- Si se sobrecarga, se recogerán los registros de sobrecarga.

6. CONFIGURACIÓN DE PARÁMETROS

6.1 CONFIGURACIÓN DE PARÁMETROS

ENTRE EN EL MENÚ

ON/OFF	**Encienda la balanza.**
→T←	**Pulse la tecla de TARA** durante la puesta en marcha hasta que la pantalla muestre P 1----;
000	**Entonces introduzca la contraseña**, la contraseña por defecto es 000;
G/N	**Pulse la tecla G/N** para mover el dígito activo;
→T←	**Pulse la tecla de TARA** para incrementar un dígito;
→0←	**Pulse la tecla ZERO para confirmar**, la pantalla mostrará F0 CAL y entrará entra en el modo de configuración

ENTRE EN EL MENÚ SELECCIONADO

→0←	**Pulse la tecla ZERO** y ya podrá confirmar el menú que se mostrará.

SELECCIONE EL MENÚ

→T←	**Pulse la tecla de TARA** y podrá elegir los bloques del menú uno por uno.

SALGA DEL MENÚ

G/N	**Presione la tecla G/N** para salir del menú de configuración.

Para acceder a los parámetros técnicos, es necesario pulsar el interruptor de calibración, el interruptor está situado debajo de la carcasa. Sólo personal autorizado. Romper los sellos hace que el dispositivo pierda su verificación.

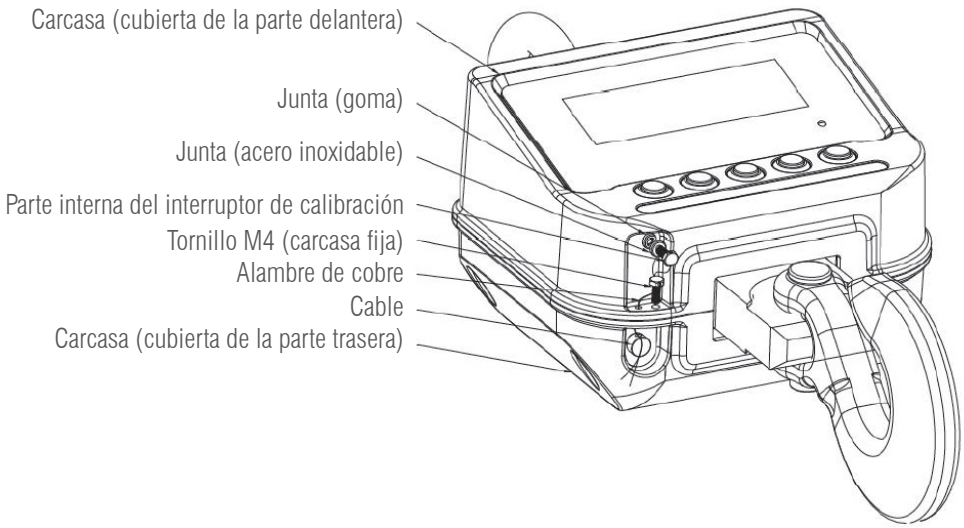

6.2 BLOQUE DEL MENÚ

MENÚ	DESCRIPCIÓN			
F0 CAL	Calibración			
F1 CAP	único	600		Para seleccionar la capacidad
		1500		
		3000		
		6000		
		12000		
F2 SP	Lento			Configuración de la velocidad de AD
	Medio			
	Rápido			
F3 INP	Para mostrar los recuentos internos			
F4 GRA	Configure su valor de gravedad local.			
F5 COM* * No disponible	modo	Blue		Modo de comunicación por Bluetooth
		WIFI	ON	Para habilitar la comunicación WIFI
			OFF	Para inhabilitar la comunicación WIFI
		Off		Función del puerto de comunicación desactivada
	baud	600		Selección de la velocidad de transmisión
		1200		
		2400		
		4800		
		9600		
F6 TI	00:00			Configuración de la hora
F7 DA	00.00.00			Configuración de la fecha
F8 ST	on			Función de tara múltiple activada
	off			Función de tara múltiple activada
F9 OF	Configuración del apagado automático de la balanza			
	0			Inhabilitación de la función de apagado automático
	5			La balanza se apagará automáticamente después de 5 minutos
	10			La balanza se apagará automáticamente después de 10 minutos
	20			La balanza se apagará automáticamente después de 20 minutos
	30			La balanza se apagará automáticamente después de 30 minutos
F 10 OVE				Para ver los recuentos de sobrecarga

7. CALIBRACIÓN

ON/OFF	**Pulse la tecla ON/OFF para encender** la balanza;
→T←	**Pulse la tecla de TARA** durante la puesta en marcha hasta que la pantalla muestre P 1----;
000	**Entonces introduzca la contraseña,**la contraseña por defecto es 000;
G/N	**Pulse la tecla G/N** para mover el dígito activo;
→T←	**Pulse la tecla de TARA** para incrementar un dígito;
→0←	**Pulse la tecla ZERO** para confirmar y la pantalla mostrará F0 cal;
	Pulse el interruptor de calibración, el interruptor se encuentra debajo de la carcasa;
→0←	**Pulse la tecla ZERO** para entrar en el modo de calibración y la pantalla mostrará Unload;
	Vacíe el gancho, cuando aparezca el indicador ▼ encima de STABLE (Estable) ◣◢, pulse la tecla →0← para confirmar, la pantalla mostrará el valor del peso de calibración;
	Puede cambiar este valor de peso con la tecla Z^zz para borrar los dígitos activos, con la tecla G/N para mover el dígito activo hacia la derecha y con la tecla →T← para incrementar un dígito;
→0←	Pulse la tecla Zero para confirmar;
	La pantalla muestra LOAD, añada peso de masa de calibración en el gancho.
	Cuando aparezca el indicador ▼ encima de STABLE (Estable) ◣◢, pulse la tecla →0← para confirmar, la pantalla mostrará PASS, realizará la autocomprobación y volverá al modo de pesaje normal.

Si la pantalla muestra algún mensaje de error, vuelva a calibrar la balanza.

8. CÓDIGOS DE ERROR

MENSAJE DE ERROR	DESCRIPCIÓN	SOLUCIÓN
Err 4	Error de la puesta a cero	Se ha sobrepasado el límite de puesta a cero debido a la conexión. (4 %máx.) Asegúrese de que la plataforma esté vacía.
--OL--	Por encima de los límites	Retire la carga. Calibre de nuevo
LO-BAT	Indicador de batería baja	Cargue la batería
FAIL	Error de calibración	Compruebe las pesas de control y vuelva a calibrar la balanza
ERR 17	Tara fuera de los límites	Menos peso o sobrecarga. Retire la carga y reinicie la báscula de nuevo.

ERR 6	Valor A/D fuera de los límites	Asegúrese de que la plataforma esté vacía y compruebe que la bandeja esté instalada correctamente. Compruebe los conectores de la célula de carga

9. GARANTÍA

Este gancho para el pesaje tiene un año de garantía a partir de la fecha de entrega. La garantía cubre cualquier defecto de fabricación del material.
Durante este período, BAXTRAN cubre la mano de obra y los repuestos necesarios para reparar el gancho para el pesaje.
Esta garantía no cubre los fallos causados por un uso inapropiado o una sobrecarga.
La garantía no cubre los gastos de flete (transporte) necesarios para reparar el equipo.

1. PRÉCAUTIONS

1.1 AVERTISSEMENT ET MISE EN GARDE

AVERTISSEMENT

Déconnectez l'alimentation électrique de cet appareil avant de l'installer, de le nettoyer ou de procéder à une opération de maintenance. Le non-respect de cette consigne peut entraîner des dommages corporels ou matériels.

ATTENTION

⚠ N'autorisez que des personnes qualifiées à effectuer l'entretien de l'appareil.
⚠ Avant de brancher ou de débrancher des composants, coupez l'alimentation électrique.
⚠ Le non-respect de ces consignes de sécurité peut provoquer des dommages corporels, endommager ou détruire l'équipement.

- Le crochet peseur est un instrument électronique de précision, manipulez-le avec précaution.
- N'utilisez les crochets peseur que pour soulever et peser des charges librement mobiles.
- Ne restez pas ou ne passez pas sous des charges suspendues.
- Ne l'utilisez pas sur un chantier.
- Gardez un œil sur les charges suspendues.
- Ne dépassez pas la charge nominale des crochets peseurs.
- N'installez pas la balance à la lumière directe du soleil.
- Vérifiez que la tension locale et que le type de prise sont adaptés à la balance.
- N'utilisez que l'adaptateur d'origine, sinon vous risqueriez d'endommager la balance.
- L'équipement enfichable doit être installé près d'une prise de courant facilement accessible.
- Évitez les sources d'alimentation instables. Ne l'utilisez pas à proximité de gros consommateurs d'électricité tels que des équipements de soudage ou de gros moteurs.
- Évitez les changements brusques de température, les vibrations, le vent et l'eau.
- Évitez les bruits RF intenses.
- Gardez la balance propre.
- Lorsque vous travaillez avec le crochet et les crochets peseurs, portez un équipement de sécurité personnel (casque, chaussures de sécurité, etc.).

1.2 INSTRUCTIONS DE MANIPULATION

Lisez et observez les avertissements et les précautions suivants pour garantir une utilisation correcte et sûre des batteries Li-ion.

DANGER

- N'immergez ni ne mouiller la batterie.
- N'utilisez pas et ne stockez pas la batterie à proximité de sources de chaleur telles qu'un feu ou un radiateur.
- N'utilisez pas d'autres chargeurs que ceux recommandés.
- N'inversez pas les bornes positives (+) et négatives (-).
- Ne branchez pas la batterie directement à des prises murales ou à des prises d'allume-cigare de voiture.
- Ne mettez pas la batterie dans un feu ou n'y appliquez pas de chaleur directe.
- Ne court-circuitez pas la batterie en connectant des fils ou d'autres objets métalliques aux bornes positive (+) et négative (-).
- Ne percez pas le boîtier de la batterie avec un clou ou un autre objet pointu, ne le cassez pas avec un marteau et ne marchez pas dessus.
- Ne cognez pas, ne jetez pas et ne soumettez pas la batterie à un choc physique.
- Ne soudez pas directement les bornes de la batterie.
- N'essayez pas de démonter ou de modifier la batterie de quelque manière que ce soit.
- Ne placez pas la batterie dans un four à micro-ondes ou un récipient sous pression.
- N'utilisez pas la batterie en combinaison avec des batteries primaires (telles que des batteries sèches) ou des batteries de type ou de marque différente.
- N'utilisez pas la batterie si elle dégage une odeur, génère de la chaleur, se décolore ou se déforme, ou si elle semble anormale de quelque manière que ce soit. Si la batterie est en cours d'utilisation ou de recharge, retirez-la immédiatement de l'appareil ou du chargeur et cessez de l'utiliser.

ATTENTION

- N'utilisez pas ou ne stockez pas la batterie dans un endroit exposé à une chaleur extrême, comme sous la fenêtre d'une voiture, en plein soleil par une journée chaude. La batterie risque de surchauffer. Cela peut également réduire la performance de la batterie et/ou raccourcir sa durée de vie.
- Si la batterie fuit et que de l'électrolyte se retrouve dans vos yeux, ne les frottez pas. Rincez-les plutôt à l'eau courante propre et consultez immédiatement un médecin. Si vous ne faites rien, l'électrolyte pourrait provoquer des lésions oculaires.
- Utilisez la batterie uniquement dans les conditions environnementales suivantes. Le non-respect de cette consigne peut entraîner une diminution des performances ou une réduction de la durée de vie utile. Recharger la batterie en dehors de ces températures peut provoquer une surchauffe, une explosion ou un incendie.
- Environnement de fonctionnement :
- Lors du chargement de la batterie : 0ºC ~ 45ºC
- Lors de la décharge de la batterie : -20ºC ~ 60ºC
- Lorsqu'elle est stockée jusqu'à 30 jours : -20ºC ~ 60ºC
- Lorsqu'elle est stockée jusqu'à 90 jours : -20ºC ~ 30ºC

2. DESCRIPTION DU PRODUIT

2.1 GÉNÉRALITÉS

- Les crochets peseurs sont dotés d'un boîtier en aluminium moulé sous pression, ce qui constitue une solution polyvalente et économique pour les applications de pesage suspendu.
- Écran LCD digital 30mm avec rétro-éclairage LED.
- Fonctionnement avec batterie au lithium rechargeable.
- Fonction de veille.
- Télécommande facile à utiliser.
- Technologie étanche IP65.

2.2 VUE D'ENSEMBLE

CROCHET PESEUR - FACE	CROCHET PESEUR - DOS	TÉLÉCOMMANDE
1. Boucle	7. Couvercle de batterie	9. Antenne
2. Affichage du poids	8. Prise d'adaptateur secteur	10. Clavier de la télécommande
3. Clavier		
4. Boîtier de charge		
5. Support de sécurité		
6. Crochet		

2.3. DONNÉES TECHNIQUES

MODÈLE	SMC-600	SMC-1.5	SMC-3	SMC-6	SMC-12
Capacité maximale	600 kg	1,5t	3 t	6 t	12 t
Capacité minimale	4 kg	10 kg	20 kg	40 kg	100 kg
Lisibilité	0,2 kg	0,5 kg	1 kg	2 kg	5 kg
Divisions max.	1/3000				
Plage de tare	-599,8 kg	-1499,5 kg	-2999 kg	-5998 kg	-11995 kg
Linéarité±	0,2 kg	0,5 kg	1 kg	2 kg	5 kg
Unités de pesage	kg/t				
Écran	6 chiffres 30mm LCD affichage numérique				
Boîtier	Aluminium coulé sous pression				
Fonctionnement Température	-10°C - + 40°C				
Puissance	Entrée : AC100-240v 50～60Hz, Sortie : DC 12V/2500mAh Batterie rechargeable standard (7,4V/5200mAh)				
Durée de vie de la batterie	Environ 60 heures (avec rétro-éclairage) Environ 72 heures (sans rétro-éclairage)				
Télécommande	Pile alcaline 12V/23A Dimension (L X P X H) 48 X 16 X 95 mm				
Clavier	5 touches mécaniques				
Protection IP	IP65				
Dimensions (L x P x H) mm	201 x 128,5 x 477	201 x 128,5 x 477	201 x 128,5 x 532	201 x 128,5 x 624	201 x 128,5 x 660
Poids net	8,52 kg	8,52 kg	9,88kg	17,04kg	20,01kg
Poids brut	10 kg	10 kg	11,5 kg	18,5 kg	21,5 kg

3. INSTALLATION

3.1 DÉBALLAGE

Lorsque vous recevez la balance, inspectez-la pour vous assurer qu'elle n'est pas endommagée et que toutes les pièces sont incluses :

- Retirez la balance de son carton.
- Enlevez le revêtement de protection. Conservez l'emballage et utilisez-le si vous devez transporter la balance ultérieurement.
- Inspectez la balance pour voir si elle est endommagée.
- Assurez-vous que tous les éléments sont inclus.
- 1.Crochet peseur 2.Télécommande 3.Adaptateur 4.Manuel

3.2 INSTALLATION

- L'emplacement doit être tel que l'instrument ne soit pas soumis à des vibrations, une chaleur ou une humidité excessives.
- Évitez la lumière directe du soleil sur l'avant de l'instrument.
- L'appareil doit être installé à la bonne hauteur pour permettre une lecture aisée de l'écran et une utilisation pratique du clavier.
- Les charges qui pendent au crochet doivent être des charges verticales.

Prise d'adaptateur

3.3 ALIMENTATION

- Connectez la broche de l'adaptateur à la prise de l'adaptateur de l'indicateur.
- La prise de l'adaptateur se situe sous la balance.
- L'adaptateur se branche dans votre prise CA. L'équipement enfichable doit être installé près d'une prise de courant facilement accessible avec un contact de mise à la terre de protection.

3.4 FONCTIONNEMENT DE LA BATTERIE RECHARGEABLE

Remarque : Veuillez charger la batterie avant d'utiliser la balance pour la première fois.

- L'indicateur ▼ qui apparaît au-dessus de indique que la batterie est faible. Il est temps de recharger la batterie avec l'alimentation secteur. Si la balance continue à être utilisée sans être correctement chargée, LO-BAT clignote à l'écran.
- Il reste alors environ 30 minutes d'utilisation, après quoi la balance s'éteint automatiquement.
- Veuillez utiliser le chargeur fourni pour charger la batterie immédiatement, sinon la balance ne pourra pas être utilisée.

3.4.1 CHARGER LA BATTERIE

- Avant la première utilisation, la batterie doit être chargée en la branchant sur le secteur pendant au moins 5 heures.
- Lorsque la balance est branchée sur le secteur, la batterie interne se recharge.
- Vérifiez que la prise de courant CA est correctement protégée.
- Sur le côté droit de l'affichage du poids se trouve une LED pour indiquer l'état de charge de la batterie.
- L'état de charge de la batterie rechargeable est indiqué par l'affichage LED.
- Jaune : la batterie est en cours de chargement
- Rouge : La batterie est presque déchargée
- Vert : La batterie rechargeable est complètement chargée

3.4 2 ENTRETIEN DE LA BATTERIE

- N'utilisez pas d'autres types d'adaptateurs de courant que celui fourni avec la balance.
- La batterie rechargeable doit être changée tous les trois mois lorsqu'elle n'est pas utilisée.
- Si la balance n'est pas utilisée pendant une période prolongée, retirez-la du compartiment pour éviter toute fuite.
- Stockez la batterie dans un sac ou une boîte scellée dans un environnement sec et tempéré.
- Ne la jetez pas comme des déchets ordinaires.

4. AFFICHAGE ET FONCTION DES TOUCHES

4.1 CLAVIER

TOUCHES	DESCRIPTION
ON/OFF	La touche ON/OFF allume/éteint la balance.
→0←	1) Touche de mise à zéro, utilisée pour effacer et remettre à zéro l'affichage. 2) Touche Entrée. Permet d'entrer dans le menu, le sous-menu et le paramètre sélectionnés.
→T←	1) Touche de tare, utilisée pour effectuer une fonction de tare. Soustrait les poids. 2) Touche menu de configuration : permet d'entrer dans le menu de configuration pendant l'auto-vérification. 3) Modifie l'option de menu dans le menu de configuration.
G/N	1) Utilisée pour passer du poids brut au poids net. 2) Flèche droite. Utilisée pour déplacer le chiffre vers la droite. 3) Touche Échap, utilisée pour sortir du menu.
Z^zz	1) Touche de mode veille, utilisée pour entrer en mode veille en mode de pesage normal. 2) Effacer les chiffres actifs en mode de configuration.

4.2 DESCRIPTION DES INDICATIONS

TOUCHES	DESCRIPTION
Net	Indicateur net. Indique que la balance affiche le poids net.
	Indicateur stable. Indique que le poids de la balance est stable.
→0←	Indicateur de zéro. Indique que la balance est à zéro.
M+	Indicateur de mode veille, lorsque cet indicateur est activé, l'échelle se met en mode veille.
Hold	Indicateur brut. Indique que la balance affiche le poids brut.
	Indicateur de batterie. La batterie doit être chargée lorsque le symbole est allumé.
	Indicateur de charge. Indique l'état de charge de la batterie.

4.3 TÉLÉCOMMANDE

Touche 1	Pour passer du poids brut au net et vice-versa
Touche 2	Pour entrer en mode veille
Touche 3	Pour mettre à zéro
Touche 4	Pour l'utilisation de la tare

5. FONCTIONNEMENT

MISE EN SERVICE INITIALE

Un temps de préchauffage de 15 minutes stabilise les valeurs mesurées après la mise sous tension.

5.1 MISE EN MARCHE/ARRÊT

- **Allumer** la balance en appuyant sur la touche **ON/OFF**. L'écran indiquera la capacité de la balance et lancera l'auto-vérification.
- Après l'auto-vérification, l'écran passe en mode de pesage normal.
- **Pour éteindre** la balance, appuyez sur **ON/OFF** encore une fois.

5.2 ZÉRO

Les conditions ambiantes peuvent faire en sorte que la balance soit exactement à zéro, même si la plateforme ne subit aucune pression. Toutefois, vous pouvez paramétrer l'écran de votre balance sur zéro à tout moment en appuyant sur la touche →0← et par conséquent vous assurer que le pesage démarre à zéro.

5.3 UTILISATION DE LA TARE

Le poids de tout récipient peut être taré en appuyant sur la touche →T← pour que le poids net de l'objet pesé soit toujours affiché lors du prochain pesage.

TARE D'UN CONTENEUR

- Chargez le poids sur le crochet.
- Appuyez sur la touche →T←. Le zéro s'affiche et la tare est soustraite. Et l'indicateur **Net** est activé.
- Retirez le poids du crochet. Le poids taré s'affiche. Une seule valeur de tare peut être réglée. Une valeur négative s'affiche.
- Appuyez sur **G/N** pour passer du poids brut au poids net.

EFFACER LA TARE

- Pour effacer la valeur de la tare, retirez la charge du crochet.
- Appuyez sur la touche →T←. Le zéro s'affiche et l'indicateur **Net** disparaît, la tare est effacée.

5.4. SÉLECTION DES UNITÉS DE POIDS

- Chargez le poids sur le crochet. Exemple : l'écran affiche 0.8 KG
- Maintenez la touche Z^zz pendant 3 secondes en mode de pesage normal.
- Le poids sera converti en **t**, l'indicateur à gauche de l'écran apparaîtra. Exemple : l'écran affiche 0.0008 T
- Maintenez la touche Z^zz pour revenir au mode kilogramme.

5.5 AVERTISSEMENT DE SURCHARGE

N'ajoutez pas d'article qui dépasse la capacité maximale. Si vous lisez --OL--, retirez l'objet du crochet pour éviter d'endommager la cellule de charge.

5.6 MODE VEILLE

- Appuyez sur la touche Z^zz pour entrer en mode veille en mode de pesage normal, l'écran n'affiche l'indicateur de veille que lorsqu'il est en mode veille ;
- Appuyez à nouveau sur la touche Z^zz, l'écran reviendra au mode de pesage normal.

5.7 ARRÊT AUTOMATIQUE

Le crochet peseur peut être mis hors tension automatiquement. Lorsque la balance n'est pas utilisée, elle s'éteint après le temps prédéterminé. Si vous voulez activer cette fonction, veuillez consulter le paramètre F9 OF

- Appuyez sur →T← pour sélectionner les options ;
- Appuyez sur →O← pour confirmer ;
- Appuyez sur G/N pour sortir des paramètres.

F9 OF	Of 0	Désactive la fonction d'arrêt automatique, pour que la balance soit toujours en marche.
	Of 5	Réglé pour s'éteindre 5 minutes plus tard.
	Of 10	Réglé pour s'éteindre 10 minutes plus tard.
	Of 20	Réglé pour s'éteindre 20 minutes plus tard.
	Of 30	Réglé pour s'éteindre 30 minutes plus tard.

5.8 RÉTRO-ÉCLAIRAGE

Il est possible de régler le rétro-éclairage lorsque la balance est utilisée.

- Maintenez la touche →O←, l'écran affichera bkAU ;
- Appuyez sur →T← pour sélectionner les options ;
- Appuyez sur →O← pour confirmer ;

bk AU	Pour définir l'option auto. Lorsque la balance est utilisée le rétro-éclairage est allumé, et lorsque l'on arrête l'opération, le rétro-éclairage s'éteint.
bk ON	Pour toujours activer le rétro-éclairage. Après la mise sous tension, le rétro-éclairage reste actif.
bk OF	Pour éteindre le rétro-éclairage. Pas de rétro-éclairage lors des opérations.

Remarque : Si la batterie est faible, la fonction de rétro-éclairage n'est pas disponible.

5.9 TÉLÉCOMMANDE

Le crochet peseur SMC peut être contrôlé à distance avec les 4 touches de la télécommande. Leur fonction est la même qu'avec le crochet peseur à l'exception de la touche **ON/OFF**.
Veuillez sortir l'antenne avant de faire fonctionner la télécommande. La distance de fonctionnement de la télécommande est d'environ 20 m, mais cela dépend de l'environnement dans lequel elle se trouve.
La LED rouge doit s'allumer lorsque l'on appuie sur un bouton. Si elle ne s'allume pas, les piles de la télécommande doivent être remplacées.

5.10 ENREGISTREMENT DE SURCHARGE

- N'ajoutez pas d'article qui dépasse la capacité maximale. Si vous lisez --OL-- et entendez un bip, retirez l'objet du crochet pour éviter d'endommager la cellule de charge.
- Une fois surchargé, la surcharge est enregistrée.

6. PARAMÈTRES

6.1 CONFIGURATION DES PARAMÈTRES

ENTRER DANS LE MENU

ON/OFF	**Allumez la balance.**
→T←	**Appuyez sur TARE** pendant cette mise en route jusqu'à ce que l'écran affiche P I--- ;
000	**Saisissez ensuite le mot de passe**, le mot de passe par défaut est 000 ;
G/N	**Appuyez sur la touche G/N** pour déplacer le chiffre actif ;
→T←	**Appuyez sur la touche TARE** pour augmenter un chiffre ;
→0←	**Appuyez sur la touche ZERO pour confirmer**, l'écran affiche FO CAL, la balance entre alors en mode de configuration.

ENTRER DANS LE MENU SÉLECTIONNÉ

→0←	**Appuyez sur ZERO** pour confirmer ce qui s'affiche à l'écran.

SÉLECTIONNER LE MENU

→T←	**Appuyez sur TARE**pour choisir les blocs du menu individuellement.

SORTIR DU MENU

G/N	**Appuyez sur la touche G/N** pour sortir du menu de configuration.

Pour accéder aux paramètres techniques, il faut appuyer sur le bouton d'étalonnage, qui se trouve sous le boîtier. Réservé au personnel autorisé. Si les scellés sont brisés, l'appareil perd sa vérification.

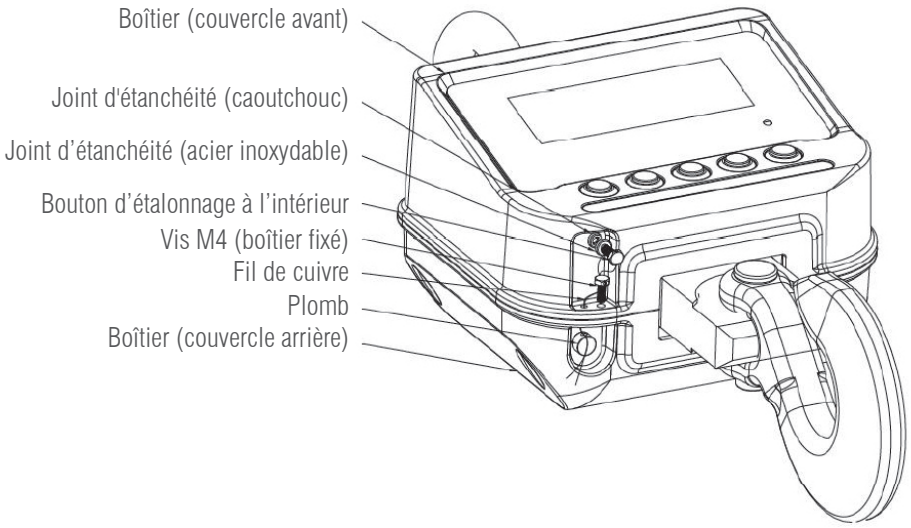

6.2 BLOC DE MENU

MENU	DESCRIPTION			
F0 CAL	Étalonnage			
F1 CAP	Une seule	600		Pour sélectionner la capacité
		1500		
		3000		
		6000		
		12000		
F2 SP	Lente			Régler la vitesse de l'AD
	Moyenne			
	Rapide			
F3 INP	Montre les comptages internes			
F4 GRA	Pour régler la valeur de votre gravité locale.			
F5 COM* * Non disponible	mode	Bleu		Mode de communication Bluetooth
		WIFI	ON	Pour permettre la communication WIFI
			OFF	Pour désactiver la communication WIFI
		Off		Fonction de port de communication désactivée
	baud	600		Sélection du débit en bauds
		1200		
		2400		
		4800		
		9600		
F6 TI	00:00			Configurer l'heure
F7 DA	00.00.00			Configurer la date
F8 ST	on			Fonction multi-tare activée
	off			Fonction multi-tare désactivée
F9 OF	Régler l'arrêt automatique de la balance			
	0			Désactive la fonction d'arrêt automatique
	5			La balance s'éteint automatiquement après 5 minutes
	10			La balance s'éteint automatiquement après 10 minutes
	20			La balance s'éteint automatiquement après 20 minutes
	30			La balance s'éteint automatiquement après 30 minutes
F 10 OVE				Pour consulter les surcharges

7. ÉTALONNAGE

ON/OFF	**Appuyez sur la touche ON/OFF pour allumer** la balance ;
→T←	**Appuyez sur TARE** pendant cette mise en route jusqu'à ce que l'écran affiche P I---- ;
000	**Ensuite, saisissez le mot de passe,** le mot de passe par défaut est 000 ;
G/N	**Appuyez sur la touche G/N** pour déplacer le chiffre actif ;
→T←	**Appuyez sur la touche TARE** pour augmenter un chiffre ;
→0←	**Appuyez sur la touche ZERO pour confirmer**, l'écran affiche F0 cal ;
	Appuyez sur le bouton d'étalonnage, qui se trouve sous le boîtier ;
→0←	**Appuyez sur la touche ZERO** pour entrer en mode étalonnage, l'écran affiche Unload;
	Videz le crochet, lorsque l'indicateur ▼ au-dessus de STABLE ◣◢ apparaît, appuyez sur →0← pour confirmer, l'écran affiche la valeur du poids d'étalonnage ;
	Vous pouvez modifier cette valeur de poids en utilisant Z^zz pour effacer les chiffres actifs, en utilisant G/N pour déplacer le chiffre actif vers la droite, en utilisant →T← pour augmenter un chiffre ;
→0←	Appuyez sur Zero pour confirmer.
	L'écran affiche LOAD, ajoutez un poids d'étalonnage sur le crochet.
	Lorsque l'indicateur ▼ au-dessus de STABLE ◣◢ apparaît, appuyez sur →0← pour confirmer, l'écran Affiche PASS. Il effectuera une auto-vérification et reviendra au mode de pesage normal.

Si l'écran affiche un message d'erreur, veuillez réétalonner la balance.

8. CODES D'ERREUR

MESSAGE D'ERREUR	DESCRIPTION	SOLUTION
Err 4	Erreur de mise à zéro	Plage de mise à zéro dépassée en raison de la mise sous tension. (4 %max) Assurez-vous que la plateforme est vide.
--OI--	Au-dessus de la plage	Retirez la charge. Réétalonnez.
LO-BAT	Signal de batterie faible	Veuillez recharger la batterie.
FAIL	Erreur d'étalonnage	Vérifiez les poids de contrôle et réétalonnez.
ERR 17	Tare hors plage	Poids négatif ou surcharge. Retirez la charge et redémarrez la balance.
ERR 6	Valeur A/D hors plage	Assurez-vous que la plateforme est vide et que le plateau est installé correctement. Vérifiez les connecteurs de la cellule de charge.

9. GARANTIE

Ce crochet peseur est garanti pendant un an à partir de la date de livraison. La garantie couvre tout défaut de fabrication du matériel.
Pendant cette période, BAXTRAN couvre la main d'œuvre et les pièces de rechange nécessaires à la réparation du crochet de pesée.
Cette garantie ne couvre pas les défaillances causées par une utilisation inappropriée ou une surcharge.
La garantie ne couvre pas les frais de transport nécessaires à la réparation du matériel.

1. PRECAUTIONS

1.1 WARNING & CAUTION

WARNING

Disconnect all power to this unit before installing, cleaning, or servicing. Failure to do so could result in bodily harm or damage the unit.

CAUTION

⚠ Permit only qualified persons to service the instrument.
⚠ Before connecting or disconnecting any components, remove the power.
⚠ Failure to observe these precautions bodily harm or damage to or destruction of the equipment.

- The crane scale is a precision electronic instrument, handle it carefully.
- Use the crane scales only for lifting and weighing of freely movable loads.
- Do not stand or go under suspended loads.
- Do not use on building site.
- Keep an eye on suspended.
- Do not exceed nominal load of crane scales.
- Do not install the scale in direct sunlight.
- Verify the local voltage and receptacle type are correct for the scale.
- Only use original adaptor, other could cause damage to the scale.
- Pluggable equipment must be installed near an easily accessible socket outlet.
- Avoid unstable power sources. Do not use near large users of electricity such as welding equipment or large motors.
- Avoid sudden temperature changes, vibration, wind and water.
- Avoid heavy RF noise.
- Keep the scale clean.
- When working with the crane and crane scales wear personal safety equipment (helmet, safety shoes etc.).

1.2 HANDLING INSTRUCTIONS

Read and observe the following warnings and precautions to ensure correct and safe use of Liion batteries.

DANGER

- Do not immerse the battery in water or allow it to get wet.
- Do not use or store the battery near sources of heat such as a fire or heater.
- Do not use any chargers other than those recommended.
- Do not reverse the positive (+) and negative (-) terminals.
- Do not connect the battery directly to wall outlets or car cigarette-lighter sockets.
- Do not put the battery into a fire or apply direct heat to it.
- Do not short-circuit the battery by connecting wires or other metal objects to the positive (+) and negative (-) terminals.
- Do not pierce the battery casing with a nail or other sharp object, break it open with a hammer, or step on it.
- Do not strike, throw or subject the battery to sever physical shock.
- Do not directly solder the battery terminals.
- Do not attempt to disassemble or modify the battery in any way.
- Do not place the battery in a microwave oven or pressurized container.
- Do not use the battery in combination with primary batteries (such as dry-cell batteries) or batteries of different Capacity type or brand.
- Do not use the battery if it gives off an odor, generates heat, becomes discolored or deformed, or appears abnormal in any way. If the battery is in use or being recharged, remove it from the device or charger immediately and discontinue use.

CAUTION

- Do not use or store the battery where is exposed to extremely hot, such as under window of a car in direct sunlight in a hot day. Otherwise, the battery may be overheated. This can also reduce battery performance and/or shorten service life.

- If the battery leaks and electrolyte gets in your eyes, do not rub them. Instead, rinse them with clean running water and immediately seek medical attention. If left as is, electrolyte can cause eye injury.
- Use the battery only under the following environmental conditions. Failure to do so can result in reduced performance or a shorten service life. Recharging the battery outside of these temperatures can cause the battery to overheat, explode or catch fire.
- Operating environment:
- When charging the battery: 0ºC ~ 45ºC
- When discharging the battery: -20ºC ~ 60ºC
- When stored up to 30 days: -20ºC ~ 60ºC
- When stored up to 90 days: -20ºC ~ 30ºC

2. PRODUCT DESCRIPTION

2.1 GENERAL

- The crane scales has Die-Casting Aluminum housing, that are a multi-purpose and cost-saving solution for overhead weighing applications.
- 30mm digits LCD display with LED back light.
- Rechargeable Li-battery operation.
- Sleep function.
- With remote controller for controlling, easy to operate.
- IP65 waterproof technology.

2.2 OVERVIEW

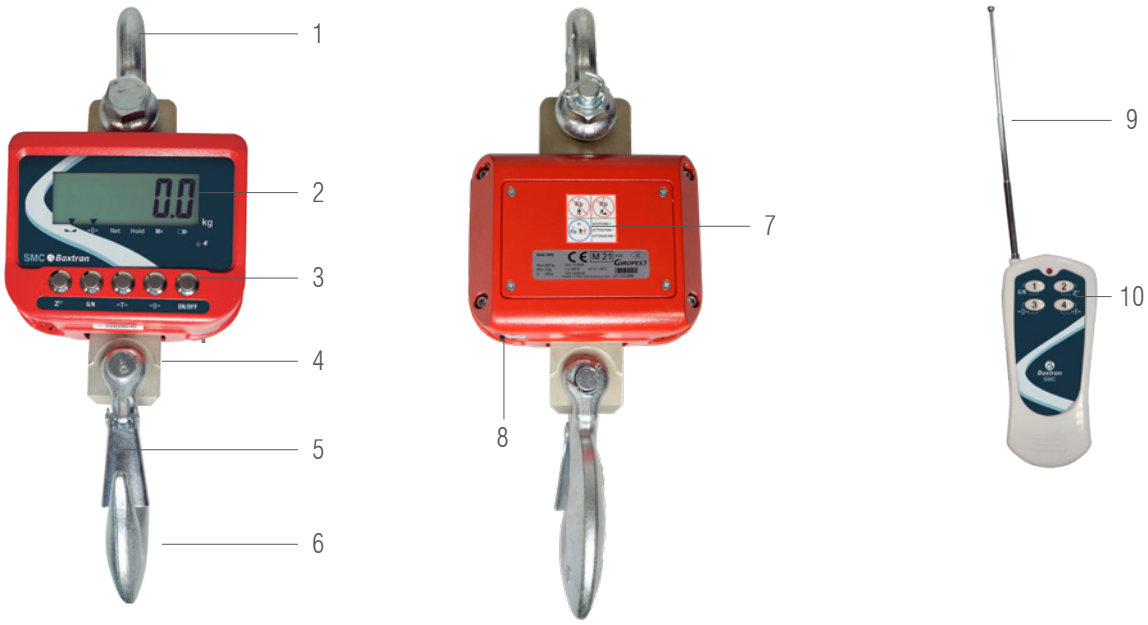

CRANE SCALE - FRONT	CRANE SCALE - BACK	CONTROLLER
1. Loop	7. Battery cover	9. Antenna
2. Weight display	8. AC adapter jack	10. Controller keyboard
3. Keyboard		
4. Load housing		
5. Safety bracket		
6. Hook		

2.3 TECHNICAL DATA

MODEL	SMC-600	SMC-1.5	SMC-3	SMC-6	SMC-12
Maximum Capacity	600 kg	1.5t	3 t	6 t	12 t
Minimum Capacity	4 kg	10 kg	20 kg	40 kg	100 kg
Readability	0.2 kg	0.5 kg	1 kg	2 kg	5 kg
Max. Divisions	1/3000				
Tare range	-599.8 kg	-1499.5 kg	-2999 kg	-5998 kg	-11995 kg
Linearity±	0.2 kg	0.5 kg	1 kg	2 kg	5 kg
Weighing Units	kg/t				
Display	6 digits 30mm LCD digital display				
Housing	Die-casting Aluminum				
Operation Temperature	-10°C - + 40°C				
Power	Input: AC100-240v 50~60Hz,Out put:DC 12V/2500mAh Standard rechargeable Battery (7.4V/5200mAh)				
Battery life	Approx.60 Hours (with backlight) Approx.72 Hours (without backlight)				
Remote Controller	Alkaline Battery 12V/23A Dimension (W X D X H) 48 X 16 X 95 mm				
Keypad	5 mechanical keys				
IP Protection	IP65				
Dimensions (W x D x H) mm	201 x 128.5 x 477	201 x 128.5 x 477	201 x 128.5 x 532	201 x 128.5 x 624	201 x 128.5 x 660
Net weight	8.52 kg	8.52 kg	9.88kg	17.04kg	20.01kg
Gross weight	10 kg	10 kg	11.5 kg	18.5 kg	21.5 kg

3. INSTALLATION

3.1 UNPACKING

When you receive the scale, inspect it to make sure that it is not damaged and that all are parts are included:

- Remove the scale from the carton.
- Remove the protective covering. Store the packaging and to use if you need to transport the scale later.
- Inspect the scale for damage.
- Make sure all components are included.
- 1.Crane Scale 2.Remote control 3.Adaptor 4.Manual

3.2 INSTALLATION

- The location must be such that the instrument is not subject to excessive vibrations, heat or humidity.
- Avoid direct sunlight on the front of the instrument.
- The unit has to be installed at the right height to allow an easy reading of the display and convenient keyboard operation.
- The loads which hang on the hook should be a vertical load.

3.3 POWER CONNECTION

- Connect the adaptor pin in to the indicator adaptor jack.
- Adaptor jack is locating below the scale.
- Adaptor connects into your AC power socket. Plugable equipment must be installed near an easily accessible socket outlet with a protective ground/ earth contact.

Adapter jack

3.4 RECHARGEABLE BATTERY OPERATION

Note: Please charge the battery before using the scale for the first time.

- The ▼ indicator above indicator appears indicates that the battery is getting low. It's time to charge the battery with the AC power. If scale goes on being used without proper charging, LO-BAT words will flicker on the display.
- Approximately 30 minutes of instrument usage are left; afterwards it will shut off automatically.
- Please use the supplied battery charger for charging the battery immediately, or scale cannot be used.

3.4.1 CHARGING THE BATTERY

- Before the first use, the battery should be charged by connecting it to the mains power supply for at least 5 hours.
- When the scale is plugged into the mains power the internal battery will be recharged.
- Verify that the AC power socket outlet is properly protected.
- Under right side of the weight display there is an charging LED to indicate the status of battery charging
- Charge status of rechargeable battery is indicated by the LED display.
- Yellow:The battery is being charged
- Red: The battery is nearly discharged
- Green: Rechargeable battery is completely charged

3.4.2 BATTERY MAINTENANCE

- Do not use any other type of power adaptor than the one supplied with the scale.
- Recharge battery should be changed in every three months when not in use.
- If the scale is not used for an extended period of time,remove the battery from the battery compartment to avoid leakage.
- Store the battery in a sealed bag or box in a dry, temperate environment.
- Do not throw away as rubbish of daily life.

4. DISPLAY & KEYS FUNTION

4.1 KEY BOARD

KEYS	DESCRIPTION
ON/OFF	ON/OFF key, turn the scale on / off.
→0←	1) Zero key, Used to clear and zero the display. 2) Enter key. Used to enter the selected menu,sub-menu and setting.
→T←	1) Tare key, Used to perform a tare function, Subtracts weights. 2) Setup menu key.Used to enter the setup menu during self-checking. 3) To change the menu option in menu setting.
G/N	1) Used to shift the gross weight and net weight. 2) Right arrow key. Used to move the digit to the right. 3) Escape key ,Used to escape from menu setting.
Z^zz	1) Sleep mode key, Used to enter sleep mode in normal weighing mode. 2) Clear the active digits in setting mode.

4.2 INDICATOR DESCRIPTION

KEYS	DESCRIPTION
Net	Net indicator. Indicates scale is displaying the net weight.
	Stable indicator. Indicates the scale weight is stable.
→0←	Zero indicator.Indicates the scale is at zero.
M+	Sleep mode indicator, when this indicator on, scale will be into the sleep mode
Hold	Gross indicator. Indicates scale is displaying the gross weight.
	Battery indicator. The battery should be charged when the symbol is on.
	Charging indicator.Indicates the battery charging status.

4.3 REMOTE CONTROLLER

Key 1	For using shift gross and net weight
Key 2	For using enter sleep mode
Key 3	For using enter Zero
Key 4	For using tare

5. OPERATION

INITIAL START-UP

Warm-up time of 15 minutes stabilizes the measured values after switching on.

5.1 SWITCHING ON/OFF

- **Switch on** the scale by pressing ON/OFF key. Display will be show the scale version and will be starting self checking.
- After self checking, display will be come to normal weighing mode.
- **To switched off** the scale, press ON/OFF key again.

5.2 ZEROING

Environmental conditions can lead to the balance exactly zero in spite of the platform not taking any strain. However, you can set the display of your balance to zero any time by pressing →0← key and therefore ensure that the weighing starts at zero.

5.3 USING TARE

The weight of any container can be tared by pressing →T← button so that with subsequent weighing the net weight of the object being weighed is always displayed.

TARING A CONTAINER

- Load weight on the hook.
- Press →T← key. Zero is displayed, and tare is subtracted. And Net indicator will be on.
- Remove weight from the hook. Tared weight is displayed. It can set only one tare value. It will be shown with a minus value.
- Press G/N to change between gross weight and net weight.

CLEARING TARE

- To clear the tare value, remove the load from the hook.
- Press →T← key. Zero is displayed, the Net indicator off ,tare weight is cleared.

5.4 SELECT WEIGHING UNITS

- Load the weight on the hook. Example: display show 0.8 KG
- Hold Z^zz key for 3 seconds in normal weighing mode.
- The weight will be convert to **t** unit ,the indicator of left side display will appear. Example: display show 0.0008 T
- Hold Z^zz key again to back to kilogram mode.

5.5 OVERLOAD WARNING

Please do not add item that is over the maximum capacity. When reading --OL--, remove the item on the hook to avoid damage to the load cell.

5.6 SLEEP MODE

- Press Z^zz key to enter sleep mode in normal weighing mode, the display only show sleep indicator when in sleep mode;
- Press Z^zz key again ,display will be back to normal weighing mode.

5.7 AUTO POWER OFF SETTING

It can set auto power off the crane scale, when scale not in use, scale will turn off after the setting time. If want to enable the function,please see parameter F9 OF

- Press →T← key to select the options;
- Press →O← key to confirm;
- Press G/N key to escape from the settings.

F9 OF	Of 0	To set auto off function turn off, for scale always on
	Of 5	Set to turn off 5 minutes later
	Of 10	Set to turn off 10 minutes later
	Of 20	Set to turn off 20 minutes later
	Of 30	Set to turn off 30 minutes later

5.8 BACK LIGHT SETTING

It can set back light when scale in use.

- Hold →O← key ,the display will be show bk AU;
- Press →T← key to select the options;
- Press →O← key to confirm;

bk AU	To set auto option. When start to use back light will be on and when stop the operation back light also will off.
bk ON	To set always on. After turn on the power, back light also will be on.
bk OF	To set back light turn off. No back light in the operations.

Note: If the battery gets low, the backlight function will not be available

5.9 REMOTE CONTROLLER

SMC crane scale can order remote controlled, you can find 4 keys at the remote controller. the function is same with the crane scale except ON/OFF key.

Please pull out the antenna before operate the remote controller.The remote controller operate distance is around 20m, but it's depends on the operate environment.

The red LED must light up when any button is pressed. If it does not light up, the batteries in the remote control must be exchanged.

5.10 OVERLOAD RECORDS

- Please do not add item that is over the maximum capacity. When reading show ----OL---- and hear beeping sound, remove the item on the hook to avoid damage to the load cell.
- Once overloaded , the overload records will be recorded.

6. PARAMETER SETTING

6.1 PARAMETER SETTING

ENTER THE MENU

ON/OFF	**Turn on the scale.**
→T←	**Press TARE key** during that start up until display will be shown P 1----;
000	**Then input password**, the default password is 000;
G/N	**Press G/N key** to move the active digit;
→T←	**Press TARE key** to increment a digit;
→0←	**Press ZERO key to confirm**, display will shows F0 CAL, scale enter setting mode

ENTER THE SELECTED MENU

→0←	**Press ZERO key,** it can confirm which will be shown displayed.

SELECT THE MENU

→T←	**Press TARE key,** it can choose menu block one by one.

ESCAPE FROM THE MENU

G/N	**Press G/N key** to escape from the setting menu.

To access the technical parameters,it's required to press the calibration switch, switch is locating below the housing. Only authorized personal. Break the seals produces device loose its verification.

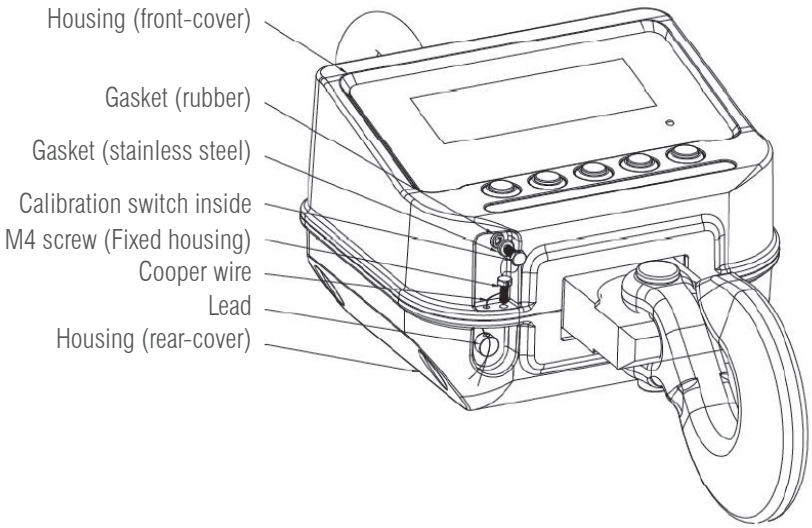

6.2 MENU BLOCK

MENU	DESCRIPTION			
F0 CAL	Calibration			
F1 CAP	single	600		To select the capacity
		1500		
		3000		
		6000		
		12000		
F2 SP	Slow			Set AD speed
	Mid			
	Fast			
F3 INP	To show the internal counts			
F4 GRA	Set your local gravity value			
F5 COM*	mode	Blue		Bluetooth communication mode
		WIFI	ON	To enable WIFI communication
			OFF	To disable WIFI communication
		Off		Communication port function off
	baud	600		Baud rate selection
		1200		
		2400		
		4800		
		9600		
F6 TI	00:00			Set time
F7 DA	00.00.00			Set date
F8 ST	on			Multi-tare function on
	off			Multi-tare function on
F9 OF	Set automatic turn off the scale			
	0			Auto off function disable
	5			Scale will be auto off 5 minutes later
	10			Scale will be auto off 10 minutes later
	20			Scale will be auto off 20 minutes later
	30			Scale will be auto off 30 minutes later
F 10 OVE				To view the counts of overload

* Not available

7. CALIBRATION

ON/OFF	**Press ON/OFF key to turn ON** the Scale;
→T←	**Press TARE key** during that start up until display will be shown P 1---;
000	**Then input password,**the default password is 000;
G/N	**Press G/N key** to move the active digit;
→T←	**Press TARE key** to increment a digit;
→0←	**Press ZERO key** to confirm, display will shows F0 cal;
	Press calibration switch, the switch is locating below the housing;
→0←	**Press ZERO key** to enter calibration, display shows Unload;
	Empty the hook,when the ▼ indicator above STABLE appears, press →0← key to confirm, display will show calibration weight value;
	You can change this weight value, using Z key to clear the active digits , using G/N key to move the active digit right,using →T← key to increment a digit;
→0←	Press Zero key to confirm;
	Display show LOAD, add calibrate mass weight on the hook.
	When the ▼ indicator above STABLE appears, press →0← key to confirm,display show PASS ,it will be self-checking and back to normal weighing mode.

If display show any error message, please re-calibrate the scale again.

8. ERROR CODES

ERROR MESSAGE	DESCRIPTION	SOLUTION
Err 4	Zero setting error	Zero setting range exceeded due to switching on.(4%max) Make sure platform empty.
---OL--	Over range	Remove the load. Re calibrate
LO-BAT	Low battery indicator	Please charge the battery
FAIL	Calibration Error	Check the test weights & Re calibrate
ERR 17	Tare out of range	Minus weight or overload. Remove the load and restart scale again.
ERR 6	A/D value out of range	Make sure platform empty and check the pan is installed proper. Check the load cell connectors.

9. WARRANTY

This weighing hook is guaranteed for one year from the delivery date. The guarantee covers any fabrication defect of the material.

During this period, BAXTRAN covers the manpower and the spare parts necessary to repair the weighing hook.

This guarantee does not cover the failures caused by an inappropriate use or overload.

The guarantee does not cover the freight cost (transport) necessary to repair the equipment.