GI620

INDICADOR

MALETA PORTÁTIL

Fiabilidad para el pesaje de ejes y ruedas en carretera o estaciones con necesidad de portabilidad

GI620

INDICADOR PORTABLE CON PANTALLA LCD

Indicador de peso para plataformas pesadoras portátiles

Teclado	Impermeable alfanumérico con 12 teclas y 7 teclas de operación
Input/Output	4 canales 1 output RS232 (de serie) 1 output USB (opcional) - para carga/descarga de datos
Protección	IP54 (IP65 con la maleta cerrada)
Pantalla	LCD con 6 dígitos de 27mm de altura y 14 segmentos que facilitan la lectura
Unidades	kg
Impresora	Térmica integrada de serie
Tiquete	Completamente configurable (GiManager)
Homologación	Homologables CE-M (OIML R-76 / EN 45501).
Firmwares disponibles	Pesa ejes / Pesa ruedas
Alimentación	230VAC
Alimentación 12Vdc	Para toma de coche o batería externa (accesorios no incluidos)
Batería	Litio recargable. 7,4V-2,6Ah. Duración en uso intenso: 5 horas
Dimensiones (mm)	425 x 390 x 165 (incluye maleta)
Peso (kg)	5

#dos firmwares disponibles

PESA RUEDAS

» Serán necesarias el mismo número de plataformas que de ruedas del vehículo. Versión homologada con pesa ruedas y pesaje estático disponible.
» Máx canales de lectura: 4 / Max plataformas 4.

PESA EJES

» Serán necesarias dos plataformas por eje, la suma de los cuales permitirá obtener el peso del vehículo.

» El pesaje por ejes podrá ser manual o automático (en sistema estático y dinámico)

FUNCIONES	PESA RUEDAS	PESA EJES
» Control de cero en todas las plataformas	✓	✓
» Visualización de peso de cada plataforma (pesa ejes estático)	✓	✓
» Visualización de peso de eje (pesa ejes)		✓
» Visualización del total de plataformas (hasta 4 canales en pesa ruedas)	✓	✓
» Peso total de vehículo o vehículo y remolque		✓
» Programación de fecha y hora (reloj calendario de serie)	✓	✓
» Cálculo e impresión de baricentro (en 2, 3 o 4 plataformas). Visualización en coordenadas o gráfico	✓	
» Configuración de modos de impresión (mediante GiManager)	✓	✓
» Repetición de impresión de tiquete	✓	✓
» Listado de vehículos pesados	✓	✓
» Listado de totales pesados	✓	✓

SECCIÓN I/O Y OPCIONALES

» 1 salida RS232 de serie para PC
» Wifi (opcional)
» USB (opcional) - para carga/descarga de datos
» Memoria Alibi (opcional)
» Cargador para coche (accesorio opcional)

IDIOMAS

» Español, portugués, francés, inglés, italiano y alemán

MEMORIA

» 1000 pesadas almacenables en memoria
» 4 códigos libres y editables con 400 registros cada uno

ESPECIFICACIONES METROLÓGICAS

» Máx. 10.000e o multirango / multininterval 2 x10000e @ 0,3 µV/e en versión homologada para uso legal CE-M.
» Máx. 1.000.000 divisiones visualizables para uso interno de fábrica, con resolución interna hasta 2.000.000 de puntos.

#operación de pesaje de vehículos

SUMA DE RUEDAS

En una sola operación se obtiene el resultado del pesaje del vehículo completo.

Esto implica pesar simultáneamente todas las ruedas del vehículo. Se necesitarán, por lo tanto, tantas plataformas como ruedas tenga.

PESAJE DE VEHÍCULOS POR CADA RUEDA

El pesaje por rueda es esencial para el correcto equilibrio del vehículo y la seguridad en las frenadas y aceleraciones de este o su paso por curvas.

PESAJE POR EJES

El pesaje por ejes permite conocer en cada tipo de vehículos su cumplimiento en cuanto a cargas máximas.
Para efectuar una pesada precisa es necesario corregir la diferencia de altura de los otros ejes si es el caso según vehículo y compensarlo, por ello es necesario la ayuda de esterillas de compensación.

SUMA DE RUEDAS

Pesaje simultáneo de totas las ruedas del vehículo.

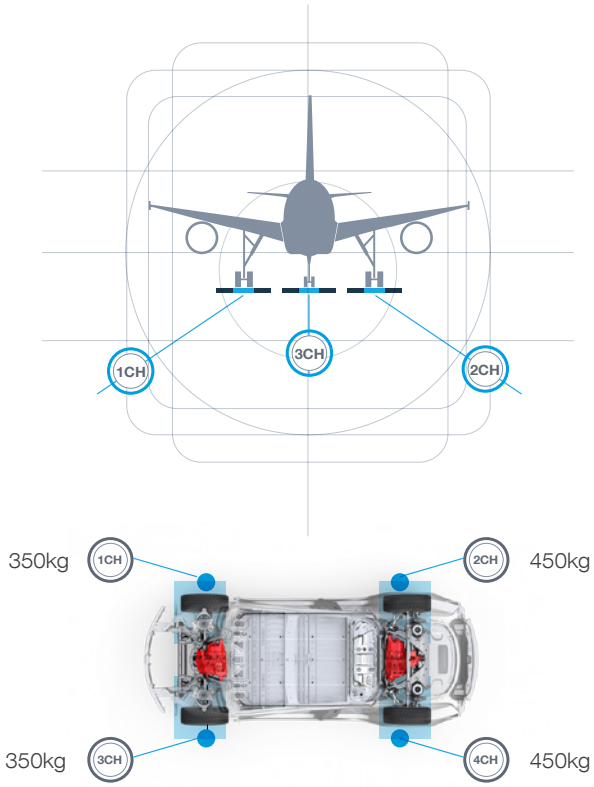

1.600 kg

SUMA DE EJES
PESAJES ESTÁTICO 0 Km/h >>

Pesaje del vehículo por ejes.

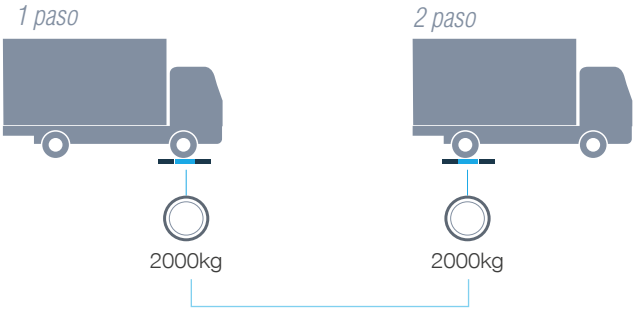

4.000 kg

#nivelación

PARA UN BUEN RESULTADO DE PESAJE PRECISA DE UN ANÁLISIS DE COMPENSACIÓN DE NIVELES

Con las esterillas se consigue nivelar las ruedas que están en contacto con la plataforma y las que están fuera de ella con lo que obtenemos una mayor precisión en la pesada.

Se aconseja el uso de estas alfombrillas de 3 metros. Se deben nivelar las ruedas que están a menos de 1m de distancia con respecto a las que están en contacto con la plataforma para obtener el peso correcto.

PESAJE DINÁMICO - EJES 5 Km/h >>

Pesaje del vehículo por ejes

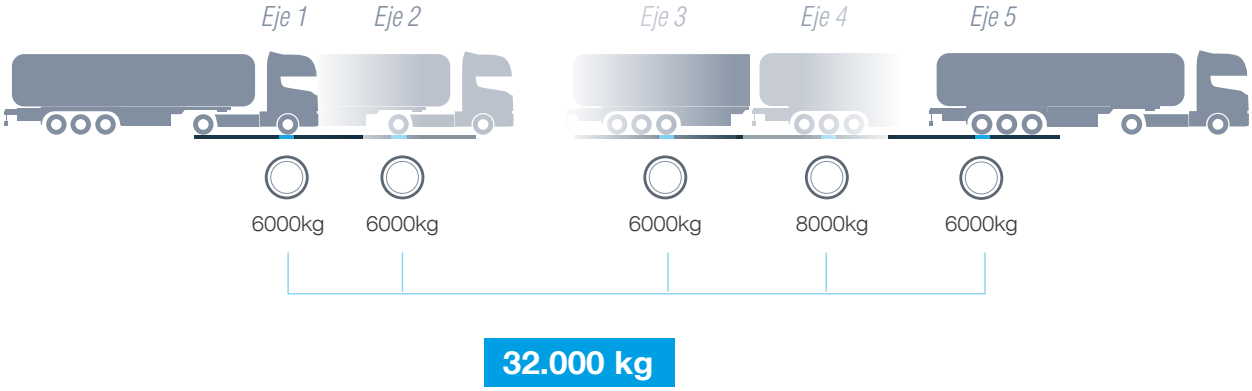

#operación impresión

- 4 líneas de encabezado.
- Peso de cada plataforma y suma de cualquier combinación activa en el momento de pesada (para FW Pesa ruedas).
- Peso total del vehículo
- Impresión coordenadas y gráfico baricentro. (para FW Pesa ruedas).
- Número de pesadas
- Fecha y hora
- Listados:
  - Listado de vehículos pesados
  - Listado de totales pesados

#softwares para indicadores GI620

GIMANAGER
SOFTWARE PC

Requerimientos PC
- SO Win 8 o Win 10
- Procesador: 1GHz
- Memoria RAM: 2GB
- Espacio Disco: 10GB

CONFIGURACIÓN Y VISUALIZACIÓN INDICADORES GI620

PRINCIPALES FUNCIONES:
- Búsqueda de indicadores conectados en red o port serie
- Descarga de actualizaciones de firmware
- Gestión de configuraciones básicas y backups de firmware
- Configuración de parámetros del indicador GI620 (generales, metrológicos y comunicaciones)
- Configuración de tiquetes

Visualización en tiempo real del peso en báscula

Sistema de carpetas
- Para configuraciones exportadas y backups de firmware

Configuración del dispositivo
- Parámetros metrológicos
- Parámetros AD
- Parámetros de calibración
- Configuración de comunicación
- Parámetros regionales

GESTRUCK

SOFTWARE PC, WEB & APP

SOFTWARE PARA EL CONTROL DE PESO EN PLANTA

El software ofrece un completo control de las operaciones de pesaje de vehículos con una interfaz rápida de entender y que favorece sobre todo a la obtención de información deseada con la mayor precisión y rapidez posible.

» Control de los inventarios
» Gestión de zonas de almacenaje
» Análisis estadísticos

Soporta diferentes arquitecturas de instalación: desde la más básica con una sola estación de trabajo, a complejas instalaciones de sistemas autónomos de gestión de pesaje.

» Permite integrar todos los módulos y control de dispositivos de accesos

MODULO PESAJE DINÁMICO INCLUIDO EN LICENCIA GESTRUCK PRO

GESDYN

SOFTWARE PC, WEB & APP

SOFTWARE PARA EL CONTROL DE PESO EN LA CARRETERA

» GesDyn es el software de Giropes utilizado en el sistema de pesaje en estático y dinámico para la detección y penalización en el tráfico.

» Incluye una selección previa de vehículos, estadísticas de tráfico y gestión de datos. De acuerdo con los parámetros y su clasificación, los vehículos serán sancionados o no. La estructura del software permite su compatibilidad con terceros dispositivos de hardware y software. Permite el ajuste de su aplicación en diferentes situaciones. También permite trabajar con periféricos de control de acceso y posicionamiento del vehículo

» GesDyn es el sistema de penalización listo para satisfacer las necesidades más exigentes y diferentes, respetando la precisión, fiabilidad y características del software.

» También le da al usuario la posibilidad de controlar el tráfico de una o más carreteras.

» Permite integrar todos los módulos y control de dispositivos de accesos

GI620

Portabilidad & flexibilidad

#códigos

INDICADOR GI620	#Código
Indicador maleta GI620 LCD	210268

FIRMWARE	#Código
Pesa ruedas	330006
Pesa ejes	330007

COMUNICACIONES DE SERIE	
RS232 x 1	-

OPCIONALES	#Código
Wifi	-
Memoria Alibi	220008
USB	#-08

SOFTWARE PC
Gimanager (*Descargar en la web).

SOFTWARE GESTRUCK	#Código
Software GESTRUCK PRO	280078
MÓDULOS Y CONFIGURACIÓN DE PERIFÉRICOS A DEFINIR	
CONSULTAR PARA OPCIONES CLOUD	

SOFTWARE GESDYN	#Código
Software GESDYN PRO (Detección y sanción en Tráfico)	280094
GESDYNWEB Plataforma web	280079
*GesDynWeb necesita mantenimiento y hosting (consultar)	
PLATAFORMA GESDYN CLOUD (precio anual)	280080