GI/TP/HPP 4XX
MANUAL DE USUARIO

ES

INDICADOR DE PESAJE INDUSTRIAL

V.7.4
08/08/2024

Serie GI 41X

HPP

Serie TP/410

GI 410 PRINT

ES

1. DESCRIPCIÓN MECÁNICA	**4**
1.1 PANEL FRONTAL	4
1.2 PANEL POSTERIOR	8
1.3 DIMENSIONES	9
2. ENCENDIDO	**11**
2.1 SECUENCIA DE INICIO	11
2.2 MOSTRAR EL NÚMERO DE SERIE	11
2.3 AJUSTE DEL CERO INICIAL	11
3. FUNCIONES EJECUTABLES	**12**
3.1 AJUSTE DE LA BALANZA A CERO	12
3.2 PESO	12
3.3 TARA, TARA CONSECUTIVA, BRUTO-NETO	12
3.4 BLOQUEO/DESBLOQUEO DE LA TARA	12
3.5 TARA MANUAL	12
3.6 TARA MEMORIZADA TLU	12
3.7 ACUMULACIÓN	12
3.8 TOTALIZACIÓN DEL PESO	13
4. MODOS DE FUNCIONAMIENTO (MENÚ DEL USUARIO)	**14**
4.1 MODO DE PESO PESO	15
4.2 CÁLCULO DEL PESO MEDIO UNITARIO CAL PMU	15
4.3 RECUENTO DE PIEZAS PMU	15
4.4 CHECKWEIGHER CHECK	15
4.5 CHECKWEIGHER SIMPLE CCk S	17
4.6 CHECKWEIGHER DOBLE CHCK D	17
4.7 FUNCIÓN CHECKWEIGHER + RELÉS CUrELE	17
4.8 FUNCIÓN DE TAKEOUT (solo en CAL_open) TAKEoU	18
4.9 FUNCIÓN DE ACUMULACIÓN DE PESO (solo en CAL_open) PESACC	18
4.10 FUNCIÓN AUTO TARA INICIAL + CHECKWIGHER OK ok Tm	19
4.11 MUESTRA EL PESO CON ALTA RESOLUCIÓN DY 10	19
4.12 SUBTOTAL SUBTOT	19

4.13 CÓDIGO 7Codi	19
4.14 NÚMERO DE TICKET nTIC	19
4.15 DOSIFICACIÓN DOSIFI	19
4.16 LÍMITES LÍMITE	21
4.17 CONTROL DE ACTIVIDAD 2 REL	22
4.18 VISUALIZACIÓN DE DATOS dSd	22
4.19 TARAS MEMORIZADAS TLU TLU	22
4.20 SALIDA ANALÓGICA AnALoG	23
4.21 MENÚ DE FUNCIONES FUnC.o	24
4.22 RELISA rEL.SA	24
4.23 PT653	24
4.24 dELEAr	24
5. FUNCIONES ESPECIALES DEL TECLADO NUMÉRICO	**24**
6. MENÚ TÉCNICO	**32**
6.1 MENÚ PARAME PARAME	34
6.1.1 MENÚ ETHERNET	36
6.1.2 CONFIGURACIÓN DEL OPCIONAL WIFI	38
6.2 MENÚ CONFIG	50
6.3 MENÚ CONFUE	52
6.4 ABT VM	53
6.5 FAbr.C	53
7. IMPRESORA	**54**
7.1 FORMATO DE TICKET	54
8. MENSAJES DE ERROR	**57**
9. CONEXIONES	**59**
10. MONTAJE DE LOS OPCIONALES	**64**
11. MEMORIA DSD	**77**
12. RETIRADA DE EQUIPOS ELECTRÓNICOS	**78**
13. BATERÍA OPCIONAL	**78**
14. GARANTÍA	**78**

1. DESCRIPCIÓN MECÁNICA

1.1 PANEL FRONTAL

LED

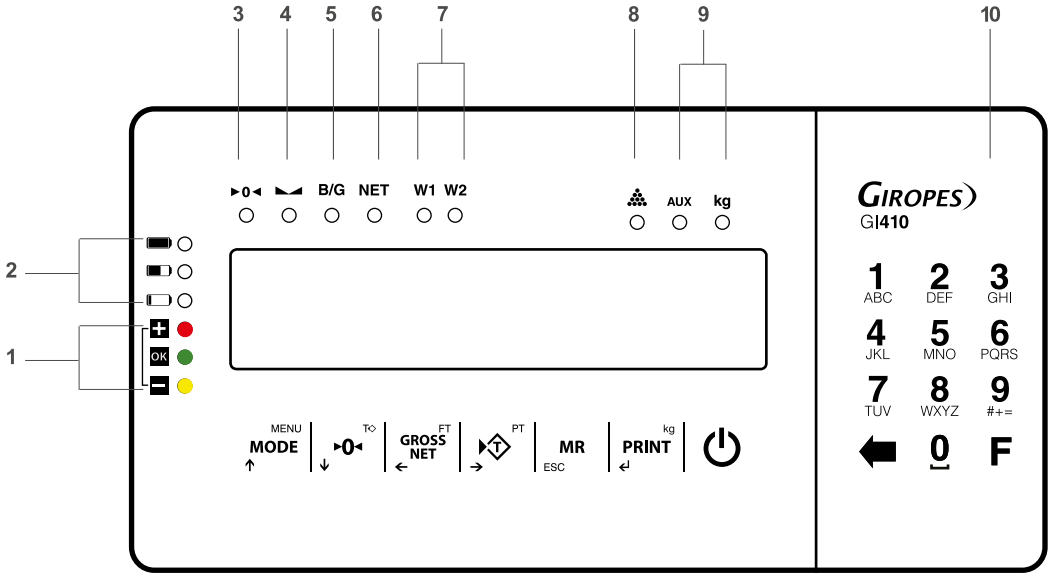

LCD

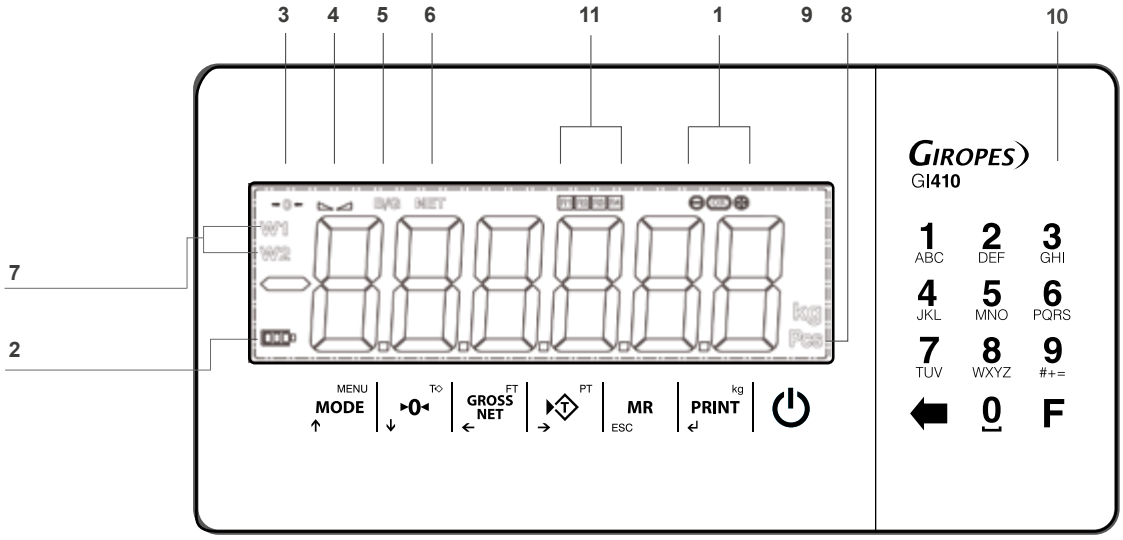

SEÑALES

1	Señal de límite en modo de control de peso
2	Nivel de carga de la batería (solo con batería opcional)
3	Señal cero
4	Peso estable
5	Peso bruto
6	Peso neto
7	Rango de pesaje
8	Modo de recuento de piezas
9	Unidades de medida
10	Teclado numérico (solo para los modelos 410)
11	Señal del relé (solo LCD)

TECLADO

TECLA	EXPLICACIÓN
MENU MODE ↑	Pulsación corta: Acceso al menú de usuario Pulsación larga: Menú técnico
T◇ ▸0◂ ↓	Pulsación corta: Cero manual Pulsación larga: Eliminar la tara
FT GROSS NET ←	Pulsación corta: Mostrar Bruto/Neto Pulsación larga: Bloquear la tara
PT ▸T◂ →	Pulsación corta: Taras Pulsación larga: Tara manual
MR ESC	Pulsación corta: Totalización del peso e impresión del total acumulado
kg PRINT ↵	Pulsación corta: Impresión / Acumulación manual
⏻	Conectar/desconectar

TECLAS DE FLECHA (solo funcionan en los menús editables)

PT ▸T◂ →	Mover el dígito editable a la derecha
FT GROSS NET ←	Mover el dígito editable a la izquierda
MENU MODE ↑	Aumentar el dígito seleccionado
T◇ ▸0◂ ↓	Disminuir el dígito seleccionado

TECLAS DE SUPRESIÓN Y VALIDACIÓN

MR ESC	Pulsación corta: Borrar el valor actual Pulsación larga: Salir/volver del menú actual
kg PRINT ↵	Validar el valor actual

TECLADO NUMÉRICO (SOLO MODELO 410)

⬅	Tecla de borrado
F	Pulsación corta: Cambiar números por caracteres Pulsación larga: Entrar en el menú de funciones

MENÚ FUNCIÓN

TECLA			EXPLICACIÓN
F	1	0	Entra en el menú de edición de código 1
F	1	1	Activa código 1
F	1	2	Desactivar código 1
F	2	0	Entra en el menú de edición de código 2
F	2	1	Activa código 2
F	2	2	Desactivar código 2
F	3	0	Entra en el menú de edición de taras programadas
F	3	1	Activa Tara
F	3	2	Desactivar Tara
F	4	0	Visualiza la información de pesaje. Hay que poner el número interno de la pesada que queramos consultar
F	4	1	Configuración del tipo de aviso deseado al llenar el 80% del buffer de pesadas.
F	5	0	Muestra los totales de pesadas asociado al Código 1
F	5	1	Muestra los totales de pesadas asociado al Código 2
F	6	0	Imprime el total de peso con o sin borrado de memoria
F	6	1	Imprimir listado de pesadas filtradas, por Código 1 o Código 2, y según Fecha. Si dejamos los códigos a 0 se imprimiran todas las pesadas.
F	6	2	Imprime la información de uno o varios Códigos 2
F	6	3	Imprime la información de uno o varios Códigos 1
F	7	0	Borra los totales del Código 1 o el Código 1 por completo
F	7	1	Borra los totales del Código 2 o el Código 2 por completo
F	7	2	Borra una tara programada
F	7	3	Borra la tabla de pesadas
F	7	4	Borra todo por lo general, Código 1, Código 2, taras y tabla de pesadas
F	7	5	Permite modificar la contraseña de acceso al menú borrado
F	7	6	Fabrica del PLU 1
F	7	7	Fabrica del PLU 2
F	8	1	Activación secuencial de registros (plus) temporales (que no están guardados en la flash)

MENÚ ANALOG			
TECLA			**EXPLICACIÓN**
F	**8**	**0**	Editar el valor Máximo de analog
MENÚ DOSIFI			
F	**8**	**2**	Menu Dosifi Peso Prod. 1
F	**8**	**3**	Menu Dosifi Peso Prod. 2
MENÚ USUARIO			
F	**9**	**0**	MenuPeso
F	**9**	**1**	Menu PMU
F	**9**	**2**	Menu By10 (resolución extendida)
F	**9**	**3**	Menu cáculo PMU
F	**9**	**5**	Mostrar Subtotal
F	**9**	**8**	Desactiva el Checkweigher simple
F	**9**	**9**	Activa el Checkweigher simple

1.2 PANEL POSTERIOR

INOX IP54

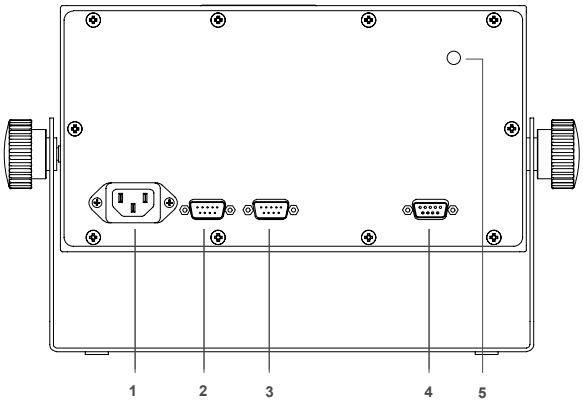

INOX IP65

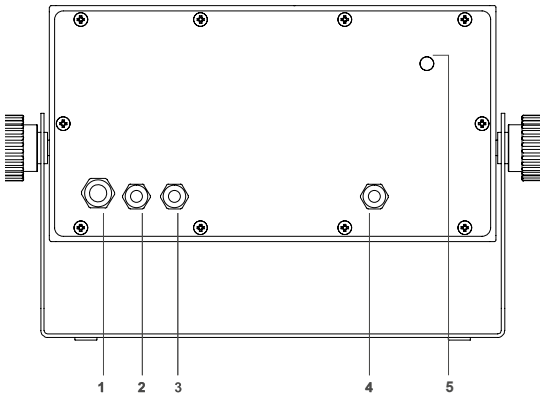

1	**Conexión de alimentación IEC**	**PG9 para el suministro de energía**
2	**Conector RS 232-COM 1** (SubD 9 macho)	**PG7 para RS 232-COM 1**
3	**Conector RS 232-COM 2** (SubD 9 macho)	**PG7 para RS 232-COM 2**
4	**Conector para célula de carga** (SubD 9 hembra)	**PG7 para célula de carga**
5	**Interruptor de calibración**	**Interruptor de calibración**

ABS IP54

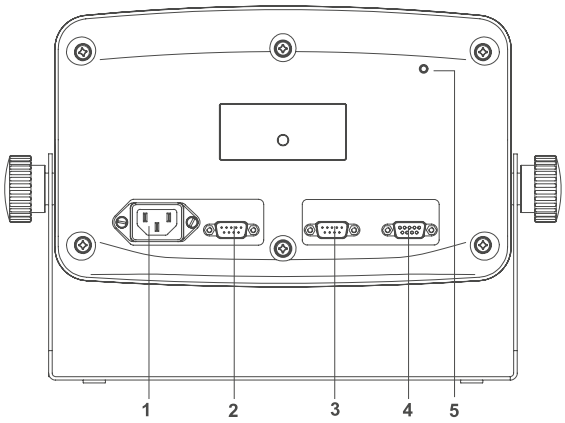

ABS IP65

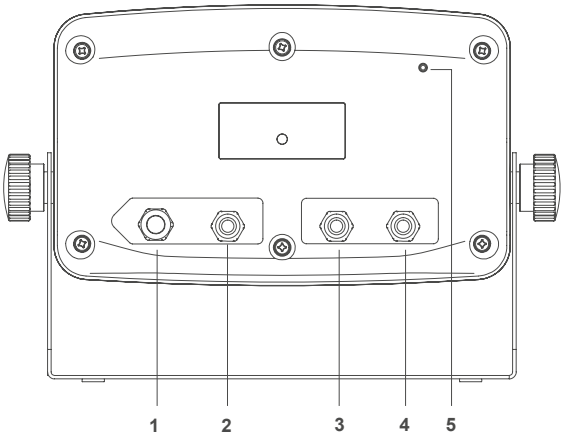

1	**Conector de alimentación IEC**	**PG9 para el suministro de energía**
2	**Conector RS 232-COM 1** (SubD 9 macho)	**PG7 para RS 232-COM 1**
3	**Conector RS 232-COM 2** (SubD 9 macho)	**PG7 para RS 232-COM 2**
4	**Conector para célula de carga** (SubD 9 hembra)	**PG7 para célula de carga**
5	**Interruptor de calibración**	**Interruptor de calibración**

INOX IP68

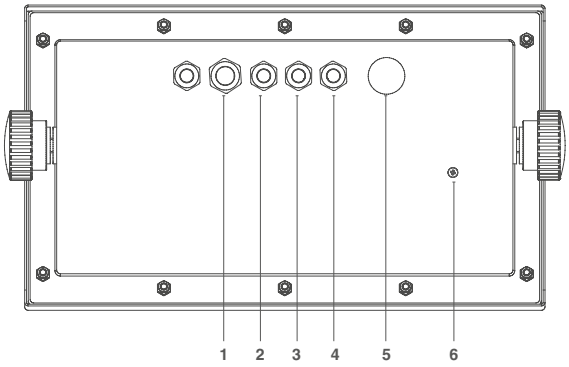

GI410 PRINT

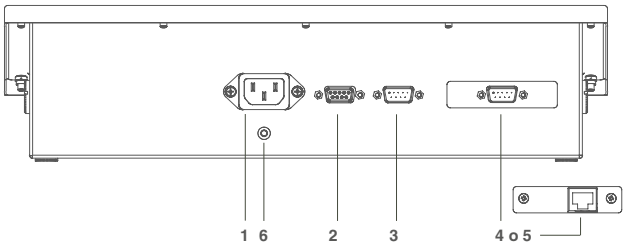

1	**PG9 para el suministro de energía**	**Conector de alimentación IEC**
2	**PG7 para RS 232-COM 1**	**Conector para célula de carga** (SubD 9 hembra)
3	**PG7 para RS 232-COM 2**	**Conector RS 232-COM 1** (SubD 9 macho)
4	**PG7 para célula de carga**	**Conector RS 232-COM 2** (SubD 9 macho)
5	**Membrana presostática**	**Conexión Ethernet** (opcional)
6	**Interruptor de calibración**	**Interruptor de calibración**

1.3 DIMENSIONES

GI4XX ABS IP 54 - 65

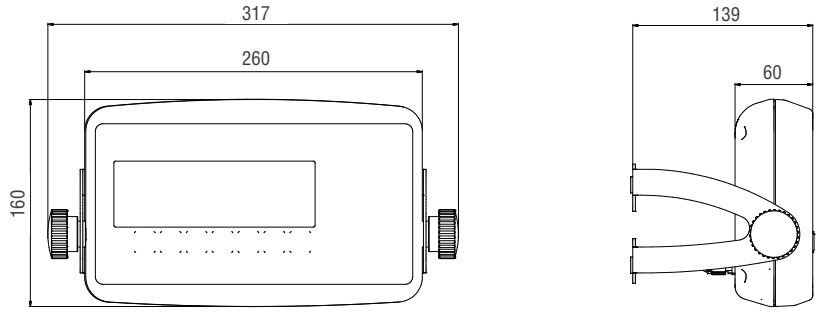

GI4XX INOX IP 54 - 65

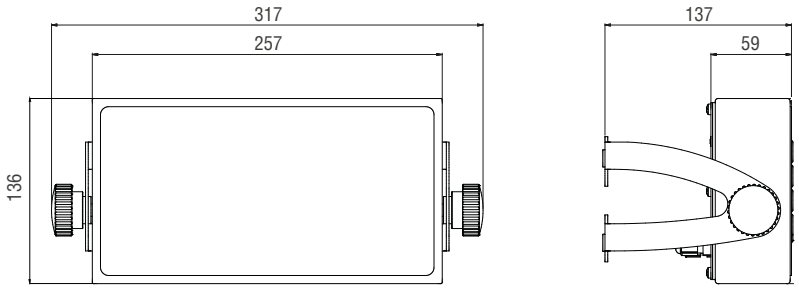

GI400 BAT LI-ION ABS IP 65

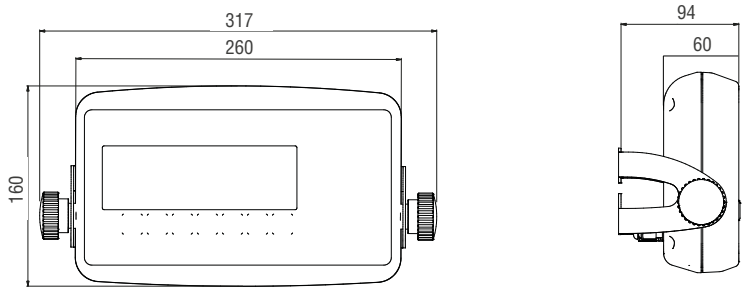

GI400 BAT LI-ION INOX IP 65

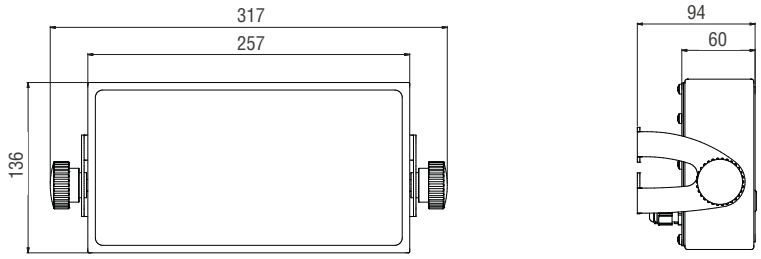

GI4XX INOX IP 68 / GI4XX ATEX

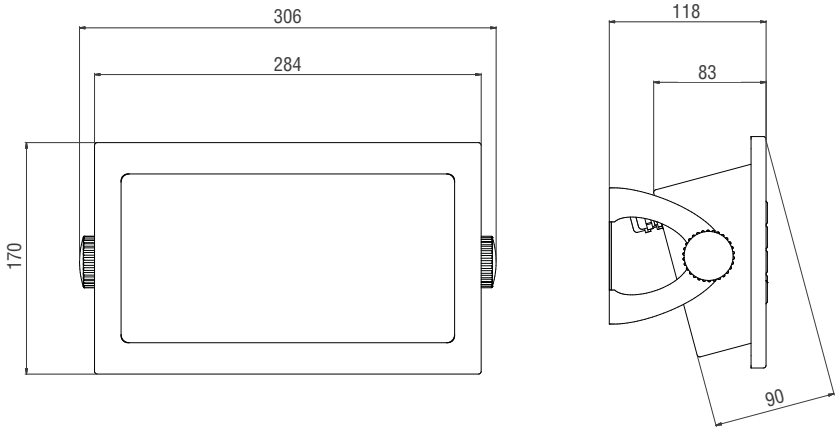

GI410 PRINT INOX IP 54

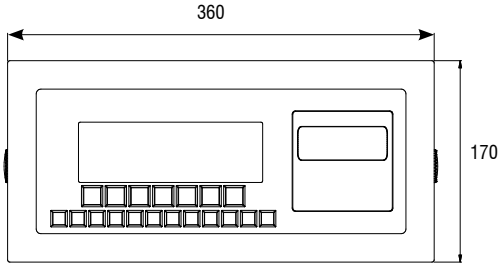

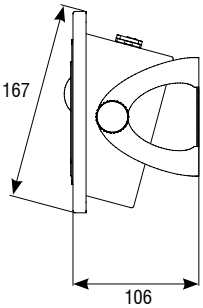

TP410

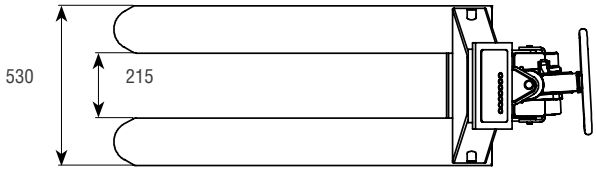

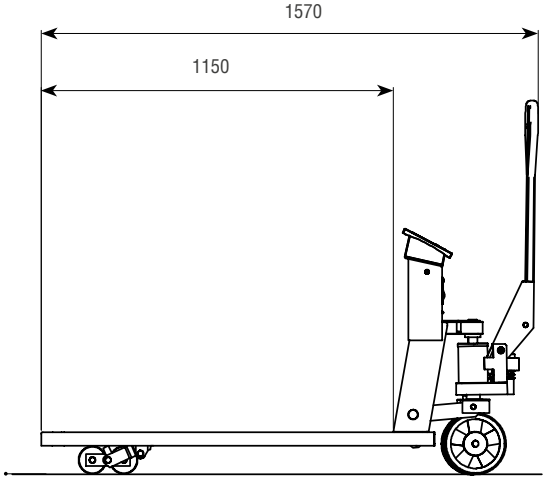

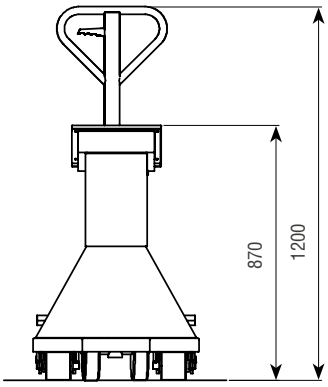

TP410 WIDE

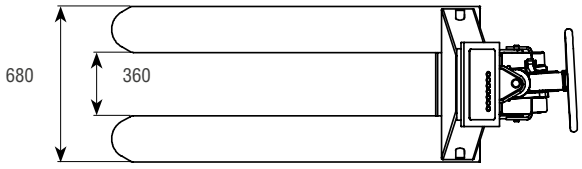

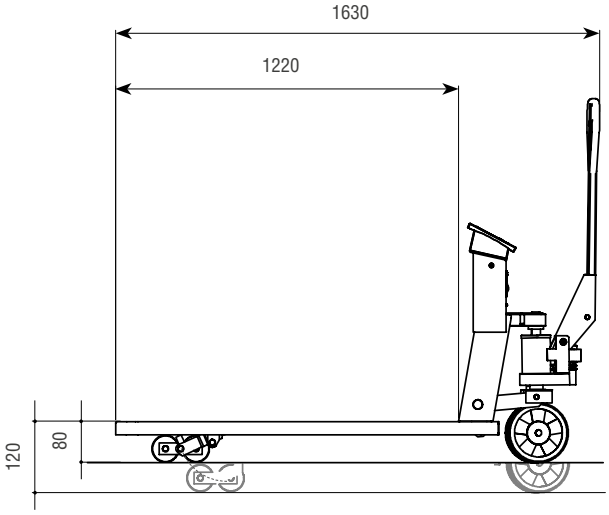

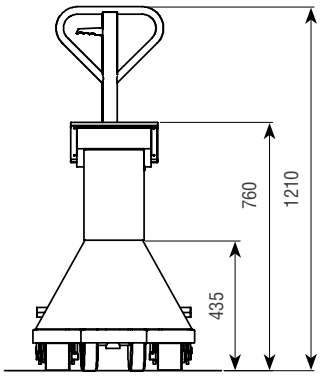

2. ENCENDIDO

Conecte el indicador. Para encender el indicador, mantenga pulsada la tecla durante 1 segundo. Para apagar el indicador, es necesario mantener pulsada la tecla durante unos segundos.

2.1 SECUENCIA DE INICIO

PANTALLA	EXPLICACIÓN
9 1 4 1 0 o 9 1 4 1 1	Al principio, el modelo parece (9 1 4 1 0=GI410) o (9 1 4 1 1=GI411).
L0.003	A continuación, la versión del cargador de programas.
8.8.8.8.8.8	A continuación, se validan todos los segmentos de la pantalla, así como los LED **(solo en la versión LED**).
u 1.000	Seguido de la versión del software.
GRAVED	La pantalla mostrará el mensaje GRAVED
9.8035	A continuación, el valor de gravedad seleccionado.
n calib	A continuación, aparece el número de calibraciones, seguido del valor correspondiente.
9 6.000	Versión del firmware interno.
P x.xxx	Por último, la versión del software de pesaje.
InC nO	Si el indicador no detecta el inclinómetro (solo en el modelo TP).

2.2 MOSTRAR EL NÚMERO DE SERIE

Durante la secuencia de inicio, pulse la tecla MENU MODE y el dispositivo mostrará el número de serie

001234

También encontrará el número de serie impreso en la etiqueta trasera.

2.3 AJUSTE DEL CERO INICIAL

Cuando el indicador está conectado con una célula de carga, realiza una puesta a cero de la balanza siempre que se den las siguientes condiciones:

1. Peso estable (se enciende la indicación luminosa de peso estable).
2. Valor de peso no inferior al -5 % del máximo respecto al cero de calibración de la balanza.
3. Valor de peso no superior al 10 % del máximo respecto al cero de calibración de la balanza.

Durante la operación de puesta a cero, el mensaje Cero aparece en la pantalla.

Si el peso es estable pero está fuera del rango cero, el 0 en la pantalla parpadeará.

Nota: Hasta que no se haya realizado la puesta a cero, no se podrá realizar ninguna operación

La precisión de la puesta a cero está dentro y no por encima de: 0,25e

3. FUNCIONES EJECUTABLES

3.1 AJUSTE DE LA BALANZA A CERO

Al pulsar la tecla ▸0◂ asume la función metrológica de puesta a cero del peso, en la modalidad que se describe a continuación, en referencia a la normativa vigente.

1. Peso estable (se enciende la indicación luminosa de peso estable ◣◢)
2. Valor de peso no inferior al -2 % del máximo respecto al cero de calibración de la balanza.
3. Valor de peso no superior al 2 % del máximo respecto al cero de calibración de la balanza.
4. La indicación ▸0◂ señala que la función se ha realizado.

3.2 PESO

El dispositivo enciende una indicación de peso estable ◣◢ cuando se coloca un peso y éste es estable.

Cuando la balanza está descargada, el dispositivo enciende además el indicador de cero ▸0◂.

3.3 TARA, TARA CONSECUTIVA, BRUTO-NETO

Para realizar una tara el usuario debe pulsar la tecla ▸T PT. Cuando se pulsa esta tecla el indicador mostrará inmediatamente el peso neto, y se encenderá el indicador Net (**NET**) .

Si el usuario quiere hacer otra tara, tiene que volver a pulsar la tecla ▸T PT.

Para saber el peso bruto (contenedor más contenido) el usuario debe pulsar la tecla GROSS NET FT. En la pantalla se apaga el indicador Net y se enciende el signo del peso bruto B/G.

Si el usuario vuelve a pulsar esta tecla GROSS NET FT el dispositivo vuelve al peso neto y la indicación de Net se enciende de nuevo.

3.4 BLOQUEO/DESBLOQUEO DE LA TARA

Si el usuario quiere bloquear la tara utilizada en el apartado anterior, para que no desaparezca al pasar por cero, deberá pulsar durante al menos 2 segundos la tecla GROSS NET FT después de realizar una tara. El valor de la tara permanece bloqueado. La pantalla informa de la operación mostrando « Tar.Blo».

Para desbloquear la tara el usuario debe mantener pulsada la tecla ▸0◂ TO durante 2 segundos. La pantalla indicará esta acción mediante el mensaje « Tar.DES».

Para programar que el indicador bloquee la tara automáticamente, hay que entrar en el menú técnico. Seleccione Config --> AuTarb. Elija Si para bloquear automáticamente la tara.

3.5 TARA MANUAL

Se puede introducir una tara manual pulsando la tecla ▸T PT durante 2 segundos.

Ponga el valor necesario con las teclas de flecha y confirme con PRINT kg.

3.6 TARA MEMORIZADA TLU

El visor tiene 5 taras memorizadas: TLU1, TLU2, TLU3, TLU4, TLU5.

Antes de poder utilizar esta función debe editar y activar la tara deseada desde el menú de usuario FUnCio --> TLU

El valor de la tara estará bloqueado hasta su desbloqueo con el procedimiento explicado en el punto 3.4

3.7 ACUMULACIÓN

El usuario no puede utilizar esta función sin activar antes ningún protocolo de impresión (descrito en el punto 7).

Para activar la acumulación el usuario debe ir al menú técnico ConFUE (descrito en el apartado 6.4).

Cada vez que se realiza la acumulación, aparece en la pantalla el mensaje Acc. Este mensaje desaparece después de unos segundos y vuelve a mostrar el valor del peso colocado en la plataforma. Si hay una impresora conectada, la impresora imprime el peso con el formato seleccionado.

Nota: La acumulación puede funcionar de forma manual o automática

ACUMULACIONES MANUALES SUCESIVAS

Seleccione la acumulación e impresión en modo manual.

Coloque el pesaje en la balanza, pulse la tecla PRINT kg cuando se encienda la indicación de peso estable .

Si desea volver a acumular, pulse la tecla PRINT kg de nuevo.

ACUMULACIONES AUTOMÁTICAS SUCESIVAS

Seleccione la acumulación en modo automático e introduzca el número de acumulaciones a totalizar. El disparador de impresión debe ser ESTABL, STBO o ESTODE.

Coloque el pesaje en el plato, cuando se encienda la indicación de peso estable , se acumulará.

El indicador seguirá memorizando si: el peso en el plato va cambiando según el disparador seleccionado hasta alcanzar el número de acumulaciones programadas o totalizadas.

3.8 TOTALIZACIÓN DEL PESO

Si uno de los modos de acumulación está activo, una vez que se han acumulado todos los pesos, el usuario quiere saber el total de los pesos debe pulsar la tecla MR ESC. El indicador mostrará el número total de pesos y el peso neto total.

Si hay una impresora conectada, se imprimirá un ticket. (Para las copias de tickets, véase el menú Config -> IMP -> CoPIAS).

4. MODOS DE FUNCIONAMIENTO (MENÚ DEL USUARIO)

TECLA	EXPLICACIÓN
MENU MODE ↑	Aumenta el valor o número seleccionado Va a la función anterior
T◇ ▸0◂ ↓	Disminuye el valor o número seleccionado Pasa a la siguiente función
FT GROSS NET ←	Mueve el dígito de edición a la izquierda
PT ▸◇T ➔	Mueve el dígito de edición a la derecha
MR ESC	Pulsación larga: Salir del menú sin memorizar (función ESC) Pulsación corta: En el menú editable, devuelve el valor a 0
kg PRINT ↵	Elija la función y entre en el menú Dentro de un menú, memorizar la opción/valor seleccionado

MENÚ	
PESO	MODO PESO (ESTÁNDAR)
CAL PMU	CÁLCULO DEL PESO MEDIO UNITARIO
PMU	RECUENTO DE PIEZAS
CHECK	CHECKWEIGHER
CCK SI	CHECKWEIGHER SIMPLE
CHCK d	CHECKWEIGHER DOBLE (A partir de la versión de firmware 8.000, esta función se fusiona con el Checkweigher normal i pasamos a sólo tener la función de Checkweigher y de Checkweigher Simple)
CUrELE	FUNCIÓN CHECKWEIGHER + RELÉS (**solo con placa de relés opcional**)
TAkEoU	FUNCIÓN TAKEOUT
PESACC	FUNCIÓN DE ACUMULACIÓN DE PESO
ok Tin	FUNCIÓN AUTO TARA INICIAL + CHECKWEIGHER OK
by 10	MUESTRA EL PESO EN ALTA RESOLUCIÓN
SubtoL	SUBTOTAL
T Cod	ESTABLECE UN NÚMERO FIJO EN EL TICKET
n TIC	ESTABLECE EL NÚMERO DE TICKET
doSiFi	MODO DE DOSIFICACIÓN (**solo con placa de relés opcional**)
LIMITE	MODO DE LÍMITES (**solo con placa de relés opcional**)
2rEL	MODO 2REL (**solo con placa de relés opcional**)
dSd	MENÚ DE LA MEMORIA FISCAL (**solo con memoria fiscal opcional conectada**)
tLU	TARA MEMORIZADA
AnALog	SALIDA ANALÓGICA (**solo con placa analógica opcional**)
FUnCio	MENÚ DE FUNCIÓN
rEL:SA	MENÚ DEL PROTOCOLO RELISA
PT653	MENÚ DEL PROTOCOLO PT653
dELEAr	MENÚ DEL PROTOCOLO DELEARE

4.1 MODO DE PESO PESO

El usuario accede al modo de pesaje normal. (Modo estándar)

4.2 CÁLCULO DEL PESO MEDIO UNITARIO CAL PMU

Esta función calcula el peso unitario de las piezas a través del programa de recuento de piezas. Para calcular el peso medio unitario el usuario debe colocar un número conocido de piezas en el plato y pulsar PRINT. La pantalla mostrará el mensaje SP.xxxx. El usuario debe introducir el número de piezas mediante las teclas de flecha.

Para calcular y registrar el valor del peso medio unitario el usuario debe pulsar PRINT.

Durante dos segundos el indicador mostrará el mensaje PESUNI en la pantalla, seguido del peso unitario de una pieza. Después, el indicador vuelve a mostrar el número de piezas en la balanza.

4.3 RECUENTO DE PIEZAS PMU

Esta función se utiliza para hacer el cálculo de las piezas colocadas en la plataforma. Tomando el peso medio programado (PMU).

El indicador pide el PMU mostrando el mensaje Px.xxxx.

El usuario debe introducir el valor del peso unitario mediante las teclas de flecha. Pulse PRINT para confirmar.

Nota: El modo de recuento de piezas permanece activo hasta que se vuelva a ajustar el modo de peso.

4.4 CHECKWEIGHER CHECK

(Configuración de la función Checkweigher hasta la versión de firmware 7.000. Para versiones posteriores ver la siguiente página.)

Esta función activa el controlador de peso (**Checkweigher**).

El equipo está preparado para gestionar automáticamente hasta **4 zonas** mediante límites de peso para cada una de ellas.

Cuando el usuario accede al menú CHECK el primer parámetro que debe configurar es el OBJETI: este menú programa el valor del peso objetivo que el usuario quiere alcanzar.

Después el usuario debe elegir el tipo de **Checkweigher** entre OTIPO 1 y OTIPO2.

OBJETIVO TIPO 1 OTIPO 1

Si el usuario elige el OTIPO 1 permite elegir el límite superior y el límite inferior con un **porcentaje del valor** OBJETI.

Ejemplo:

-PC. 0 10 (Límite inferior 10 % por debajo del objetivo)

PC. 0 10 (Límite superior 10 % por encima del objetivo)

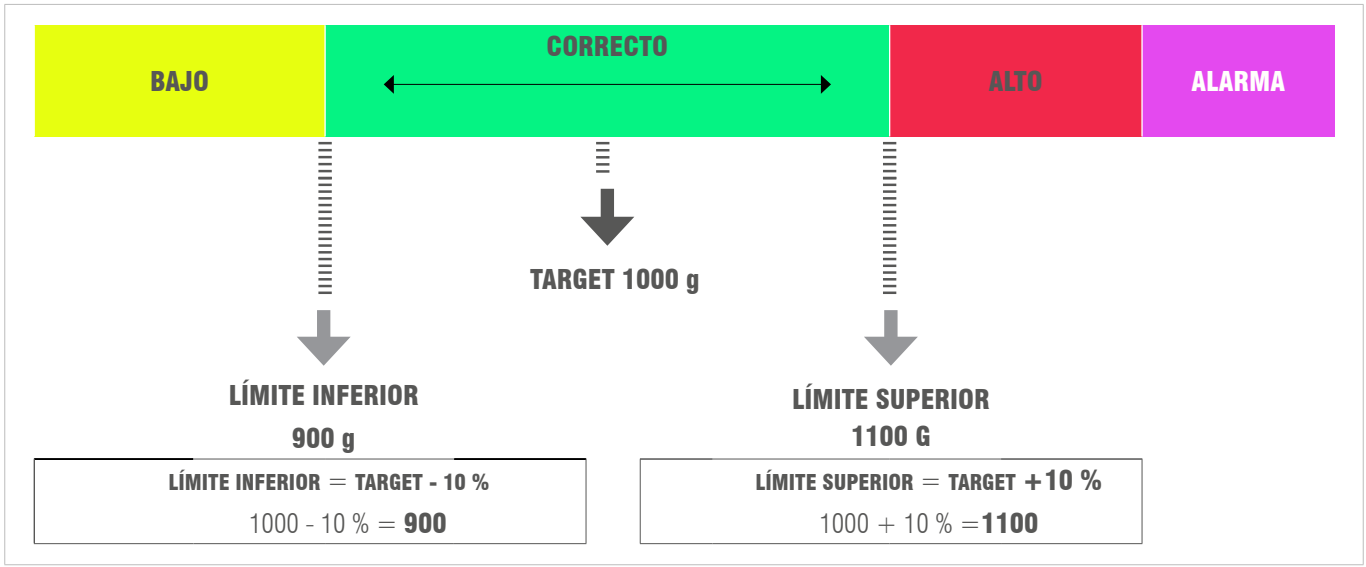

OBJETIVO TIPO 2 OTIPO 2

Ejemplo:

Si el usuario elige el OTIPO 2, permite elegir directamente los límites superior e inferior: L (inferior) XXXXX y H (superior) XXXXX

L 800

H 1200

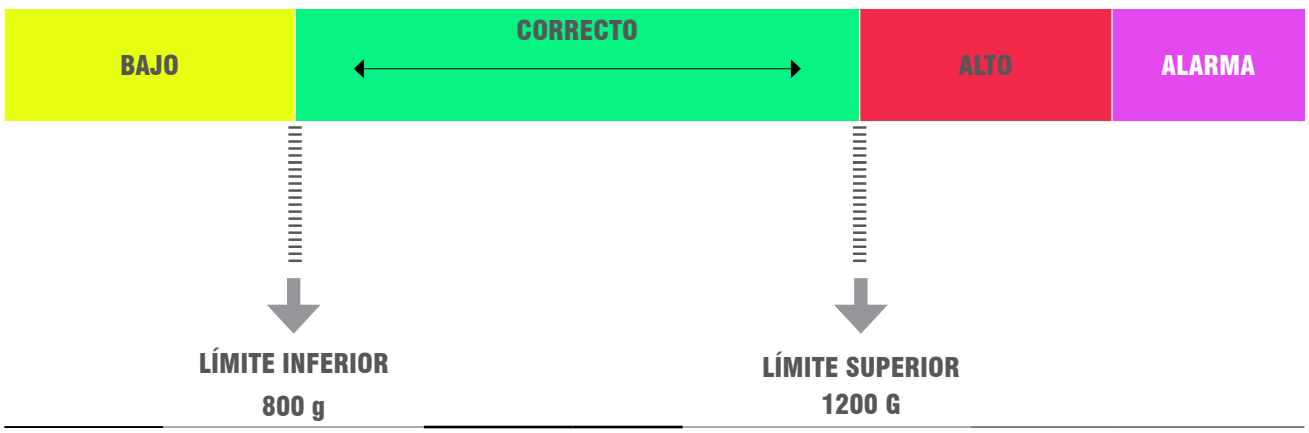

Una vez programados el valor **OBJETIVO** y **LIMITES** , el indicador pedirá al usuario que configure **ALARM**. Esto programa el valor, lo que significa que cualquier valor por encima de este activará la alarma. Versión **LED:** se encenderán las 3 luces. Por último, el usuario debe elegir el tipo y modo de la alarma. Puede elegir entre bEEPL o bEEPM.

TIPO PITIDO bEEPL

Primero elegimos la zona en la que queremos que suene el pitido, este se producirá al entrar en la zona seleccionada:

NO OBJ : Cuando **no** está en el rango objetivo.

INFERI : **Por debajo** del rango objetivo.

RNGOBJ : Cuando está **en** el rango objetivo.

SUPERI : **Por encima** del rango objetivo.

MODO PITIDO bEEPM

A continuación, elija el tipo de pitido: B off/long/short (Pitido apagado/largo/corto)

SÍ/NO ACTIVO

Finalmente el indicador nos pregunta si queremos activar el **Checkweigher**, en el caso de no activarlo se memoriza igualmente la configuración que hemos elegido anteriormente.

FUNCIÓN CHECKWEIGHER (A PARTIR DE LA VERSIÓN DE FIRMWARE 8.000)

A partir de la versión 8.000 la función Checkweigher doble desaparece i la función Checkweigher se amplía. Básicamente, el funcionamiento i configuración continúa siendo el mismo, solo que con algunas nuevas implementaciones que a continuación detallaremos:

- Pasamos a tener un control de seis zonas. En la zona **OK** se añaden dos subrangos, el "**Min OK**" y el "**Max OK**". La anterior zona "Alarma" pasa a ser ahora la zona "High2"

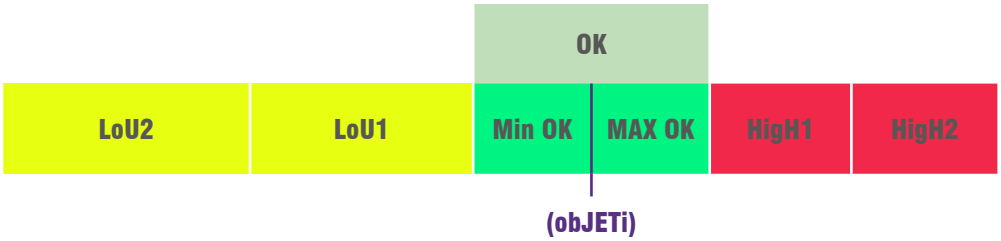

- Podemos escoger en que rango/s queremos el beep (pitido acústico, corto o largo).
- Podemos escoger el registro del peso dentro de cualquier rango/s.

Para configurar esta función debemos ir al menú Técnico / CONFUE / CUrAng y uno por uno seleccionar si o no en los diferentes rangos.

OTRAS CONSIDERACIONES DE ESTA FUNCIÓN

La función Checkweigher puede activarse mediante la selección de un PLU previamente creado y asociado a este modo de trabajo **(ver el menú funciones en el punto 5).**

Podemos crear o configurar los PLU, a parte de desde el mismo visor, desde el programa de PC, Configtools:

Nota: El modo de Checkweigher permanece activo hasta que se vuelva a ajustar el modo de peso.

4.5 CHECKWEIGHER SIMPLE CCk S.

Esta función activa el modo de **Checkweigher simple** .

En el caso de tener indicadores con teclado numérico, también podemos activarlo a través de **F**+**9**+**9** .

El dispositivo está preparado para gestionar automáticamente hasta **3 zonas por dos límites de peso**.

Cuando se accede al CCk S. el primer parámetro a configurar es el límite inferior. La pantalla muestra brevemente InF: y continua mostrando L00000. Con las teclas de flecha o el teclado de membrana, introduzca el valor del límite inferior y confirme con PRINT.

La pantalla mostrará brevemente SuP. y sigue mostrando H00000. Con las teclas de flecha o el teclado de membrana, introduzca el valor del límite superior y confirme con PRINT. La pantalla muestra brevemente CWS.on y vuelve al modo de pesaje con el **Checkweigher simple** activado.

Nota: El modo de Checkweigher simple sigue activo hasta que se vuelva a activar el modo de peso. En caso de tener indicadores con teclado numérico, también se puede desactivar pulsando **F**+**9**+**8** .

4.6 CHECKWEIGHER DOBLE CHCK D

(ESTA FUNCIÓN DESAPARECE A PARTIR DE LA VERSIÓN 8.000 DE FIRMWARE)

Esta función funciona como el **Checkweigher** normal, pero con 2 valores bajos y altos, uno tras otro.

- Al entrar en le menú, primero el usuario tiene que ajustar el paràmetro en el punto de menú **Peso.**
- Una vez entrados los valores nos pregunta si queremos guardarlos.
- Activar o no.
- Volvemos atrás.
- Se puede ajustar el modo pitido.

4.7 FUNCIÓN CHECKWEIGHER + RELÉS CUrELE

Antes de usar esta función debemos entrar los diferentes valores en el Checkweigher. Esta función nos permite trabajar en modo Checkweigher además de activar los relés.

4.8 FUNCIÓN DE TAKEOUT (solo en CAL_open) TAKEoU

El usuario tiene la opción de trabajar con un Checkweigher en negativo, por ejemplo para vaciar una caja grande de material en cajas pequeñas. Para utilizar esta función, el usuario tiene que configurar un Checkweigher. (La última configuración del Checkweigher se utilizará cuando se active esta función)

Cuando el usuario activa esta función, se modifican los siguientes parámetros:

ConFUE --> ACC--> ESTABL
ConFUE --> ToTAL: --> ACCAUT
ConFUE --> SignAL --> Sig n
ConFUE --> TArAUT --> TAr Y

La principal diferencia con el modo de trabajo del Checkweigher estándar es la velocidad de producción. El usuario tiene que tarar toda la caja, y empezar a sacar material de esta caja. Siempre que se extraiga suficiente material (según el peso objetivo del Checkweigher ajustado) y se encienda el indicador de estabilidad, el indicador realizará una auto-tara y se iniciará un nuevo pesaje.

4.9 FUNCIÓN DE ACUMULACIÓN DE PESO (solo en CAL_open) PESACC

El usuario tiene la opción de trabajar con una función de acumulación, incluida la auto-tara de cada peso, por ejemplo a un palet con cajas.

Cuando el usuario activa esta función, se modifican los siguientes parámetros:

ConFUE --> TArAUT --> TAr Y

Primero el indicador lle preguntará al usuario si quiere trabajar con totalización manual, automática o sin ella.

La principal diferencia con la acumulación estándar es la auto-tara. Después de cada pesaje, el indicador realiza una auto-tara y resta el peso en la balanza. Al final de la acumulación y después de la totalización, la tara se desactivará.

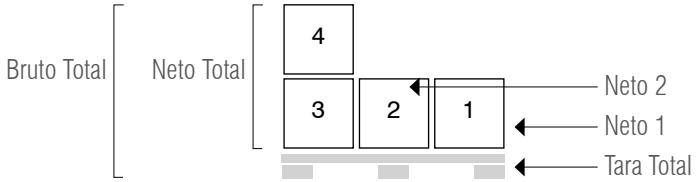

Nota: La ACC (acumulación) tiene que estar en manual ConFUE / ACC / MAnuAL

4.10 FUNCIÓN AUTO TARA INICIAL + CHECKWIGHER OK ok7in

El usuario tiene la opción de trabajar con un Checkweigher, pero con la autodetección del primer peso como una auto-tara, por ejemplo cuando se utiliza un contenedor que tiene pocas desviaciones del peso, para no introducir siempre cada valor de tara para cada contenedor. Para utilizar esta función, el usuario tiene que configurar un Checkweigher. (La última configuración del Checkweigher se utilizará cuando se active esta función)

Cuando el usuario activa esta función, se modifican los siguientes parámetros:

ConFUE --> ACC --> ESTODE

ConFUE --> 7o7AL: --> 7o7oFF

ConFUE --> TAU7in --> TAr Y

La principal diferencia con el Checkweigher estándar es que el primer peso estable se tarará automáticamente y después se iniciará el procedimiento de pesaje una vez llegado al objetivo de peso (zona OK).

4.11 MUESTRA EL PESO CON ALTA RESOLUCIÓN BY 10

Con la selección de esta función el indicador muestra 1 decimal más en la pantalla de peso para obtener una mayor precisión. Una vez autorizada esta función, se produce una activación de la pantalla. En esta situación se activa el número menos importante de la pantalla e indica el valor por 1/10 de la división de la calibración. El decimal se mueve pero la pantalla no aumenta un dígito.

Con el dispositivo conectado, la visualización de los datos de peso no respeta la indicación metrológica. Es por ello que mientras está activado se inhibe toda la comunicación con el canal de serie. El indicador permanece activo durante un período de aproximadamente 5 segundos, después de este tiempo, o pulsando PRINT kg ↵ | o MR ESC |, el indicador ajusta la pantalla en el peso normal.

4.12 SUBTOTAL SUBTOT

Con esta función el usuario puede consultar el número de pesos acumulados y el peso total en el momento actual. La pantalla muestra primero el número de pesos y a continuación el peso total acumulado. Esta función no imprime ni borra ninguna información, solo la busca.

4.13 CÓDIGO 7Codi

Esta función permite introducir un código que se añade al ticket impreso.

Para introducir este código el usuario debe utilizar las teclas de flecha.

Nota: Esta opción solo es válida si se utiliza el protocolo de impresión

4.14 NÚMERO DE TICKET NTIC

Con esta función el usuario puede imprimir un número de ticket que se incrementa automáticamente con cada ticket. Solo es creciente cuando el número de ticket es **diferente de 0**. Si el número de ticket **es 0**, esta función se desactiva.

4.15 DOSIFICACIÓN DOSIFI

(**solo con placa de relés opcional**)

La placa tiene cuatro relés con salida sin potencial de hasta 0,5 A 125 V de CA o 2 A 30 V de CC. Con ellos puede comprobar instrumentos remotos como relés, lámparas de señalización y PLC. La placa también tiene cuatro entradas, emuladas a las teclas del equipo cuando están en modo de dosificación.

El equipo está preparado para dosificar automáticamente con dos posibilidades diferentes: 1 producto a dos velocidades o 2 productos a una velocidad, con descarga. El dispositivo permite programar, para cada producto, el peso del producto 1, y el valor del peso cuando el dispositivo trabaja a baja velocidad o el valor del producto 2. El dispositivo también puede programar una zona de descarga donde se define el valor de la dosificación (para corregir el bloqueo del sistema porque queda producto en la zona de pesaje).

Cuando el indicador empieza a funcionar, carga automáticamente la última fórmula introducida. Esto permite que el dispositivo comience de nuevo con su trabajo diario. Cuando el usuario entra en el menú para programar la dosificación doSiF1, el siguiente menú aparece en la pantalla:

doSiF1			
	reset	**SÍ / NO**	Restablece los valores a 0 e inicia un nuevo proceso de Dosificación
	PProd1	**PESO**	Peso del producto 1
	TProd1	**TIEMPO**	Si el peso no cambia en este tiempo, activa el relé de alarma.
	PProd2	**PESO**	Peso del producto 2
	TProd2	**TIEMPO**	Si el peso no cambia en este tiempo, se activa el relé máximo de alarma.
	PZDesc	**PESO**	Peso residual (Peso máximo que se acepta mantener en el plato) una vez descargado.
	TZDesc	**TIEMPO**	Tiempo de estabilidad necesario, cuando se encuentra dentro del rango de discw, para finalizar el proceso.
	C Tara	**AUTO/NO**	Realiza la auto-tara al iniciar la dosificación.
	ACTIVA	**SÍ / NO**	Inicia el proceso

rESET

Al seleccionar SÍ, todos los parámetros se ponen a cero.
Al seleccionar NO, puede acceder y modificar los valores guardados.

Prod1

Edita los valores del producto 1. Si el peso está programado a 0, el equipo dosificará el producto 2.

- P : El peso deseado para este producto.
- T : Tiempo de falta de material, si el peso no varía en este tiempo, activará el relé de alarma (RL4)

Prod2

Edita los valores del producto 2. Si el peso está programado a 0, el equipo dosificará solo el producto 1.

- P: El peso deseado para este producto.
- T : Tiempo de falta de material, si el peso no varía en este tiempo, activará el relé de alarma (RL4)

Z.Desc

- P : Peso máximo que se acepta mantener en el plato al descargarlo.
- T : Tiempo de estabilidad necesario, cuando esté dentro del rango de discw, para terminar el proceso, si el peso no varía en este tiempo, activará el relé de alarma (RL4).

ACTIVA

Pregunta al usuario si desea iniciar el proceso de dosificación. Si elige Sí, la pantalla mostrará dos ON.
Las teclas harán las funciones que se especifican a continuación:

Nota: El valor de los temporizadores debe ser mayor que 0 segundos para activar el relé de alarma (RL4).
Si el valor es 0 segundos, la función Alarma se desactiva.

ENTRADA EXT.	INDICADOR DE TECLA	FUNCIÓN
INPUT 1	kg PRINT ↵	INICIAR
INPUT 2	MR ESC	PARAR
INPUT 3	PT	REINICIAR
INPUT 4	FT GROSS NET ←	ABORTAR Hay que pulsar 2 veces para salir del modo de dosificación

Nota: Si se activa el relé de alarma, pulse Stop y luego Restart para continuar el proceso donde se interrumpió.
Nota: La función de dosificación permanece activa hasta que se desactiva en el Menú.

DOSIFICACIÓN - DESCARGA

También es posible trabajar en el modo Silo.

Modo Silo:

CAL-PA --> visor --> 0 in7 --> noCEr0

CAL-PA --> visor --> 8 in7 --> in0 100

ConFUE --> Signal --> Sig 0

Tenga cuidado de que siempre haya suficiente material en el silo para el proceso de dosificación, de lo contrario no será posible terminar el proceso correctamente.

La configuración del indicador es la misma que en el modo de trabajo normal, la única diferencia es ajustar el PZ1esc al mismo valor que el **FS** de la balanza, y el C TARA a AUTo.

4.16 LÍMITES LÍMITE

(solo con placa de relés opcional)

El equipo es capaz de gestionar automáticamente hasta 4 límites a través de registros de peso. Estos registros se llaman.

- Inicio
- Límite bajo (Low.L.)
- Límite alto (High. L.)
- Alarma

Los relés asociados se activan siempre cuando el peso de la balanza se sitúa entre los dos límites.

Como cada relé es de hecho un circuito conmutado, tomando los contactos normalmente cerrados, el usuario obtendrá el signo inverso de la figura anterior. Cuando pasamos a la función de la programación de límites (LIMITE), aparecerá en la pantalla el siguiente menú:

PANTALLA		EXPLICACIÓN
RESET	NO: SÍ:	Pasa al siguiente parámetro sin borrar la información. Restablece todos los valores y apaga los relés.
INICIA	S xx.xxx:	Programa el valor INICIA, cada valor **por encima de** éste activará el relé 1.
L.INF	L xx.xxx:	Programa el valor INFERI, cada valor **por debajo de** éste activará el relé 1.
OK	Este valor no se puede programar, activa el relé 2 siempre que el peso esté **entre** L.INF y SUPERI.	
SUPERI	H xx.xxx:	Programa el valor SUPERI, cada valor **por encima de** éste activará el relé 3.
ALARMA	A xx.xxx:	Programa el valor Alarma, cada valor **por encima de** éste activará el relé 4.
ACTIVA	NO: SÍ:	Sale del menú sin activar esta función. Sale del menú y activa esta función.

Nota: La función límite permanece activa hasta que se desactiva en el menú.

4.17 CONTROL DE ACTIVIDAD 2 REL

(solo con placa de relés opcional)

Se trata de una variante de la función límite, pero solo con dos relés.

2 rEL	reset	Sí / No	Restablecer los valores a 0
	PESO 0		**Activar el relé 2**
	INICIA	Peso	Peso para **activar el relé 1** (el relé 1 sólo se **enciende** con este valor)
	OBJETI	Peso	Peso para **desactivar el relé 2**
	ACTIVA	Sí / No	Activar esta función

4.18 VISUALIZACIÓN DE DATOS dSd

(solo con memoria fiscal opcional conectada)

Accediendo al menú DSD el indicador da acceso al archivo DSD para ver los pesos almacenados con el proceso de memoria fiscal.
El indicador mostrará el último código en uso.
Introduzca el código deseado con las teclas de flecha.
Si todo es correcto, mostrará los datos de pesaje.
Si los datos no se almacenan, se mostrará un mensaje de error. (AL.Err)

4.19 TARAS MEMORIZADAS TLU TLU

El visor tiene 5 taras memorizadas: tlu 1, tlu 2, tlu 3, tlu 4, tlu 5.
Antes de poder utilizar esta función, debe editar y guardar la tara deseada desde el menú de usuario TLU.
El valor de la tara estará bloqueado hasta su desbloqueo con el procedimiento explicado en el punto 3.4.

EDITAR: Para crear y editar las taras hasta un máximo de 5.
SELECC: Para seleccionar la tara que queremos activar (tiene que crearse previamente)
BORRAR: Para borrar todas las taras memorizadas.

4.20 SALIDA ANALÓGICA AnALoG

(solo con placa analógica opcional)

Esta placa permite la salida de 4 - 20 mA o 0 - 10 V, proporcional al peso bruto en la balanza. La salida de la corriente es activa y suministra la tensión necesaria.

La salida analógica se actualiza cada 50 ms y adquiere el valor apropiado del peso, convertido en ese momento. Es por ello que si el filtro en el peso se desacelera, la salida analógica también lo hará.

AnALog			
	ActivA	Sí / No	Activar la función
	4-20 mA	Peso	Solicitud de escala completa en kg
	0- 10 V	Peso	Solicitud de escala completa en kg
	AJUSTE	Mínimo analógico	Resultado para -UL-
		Cero analógico	Resultado para peso cero
		Máximo analógico	Resultado para la escala completa seleccionada

Tenemos que activar la función AnALog antes de iniciar la configuración.

El proceso de configuración comienza con la selección del modo de funcionamiento. 4-20 mA o 0-10 V según el tipo de resultado que desee. En este punto se debe especificar la escala completa U MAX que debe ser igual o menor que la escala completa de la balanza.

Cuando se confirma la U MAX de la balanza, el dispositivo inicia el establecimiento de los valores de la salida analógica, o los valores del convertidor digital/analógico. Los valores pueden variar entre 0 y 65535. Para estos valores es apropiado un determinado valor de salida en tensión.

An Min (N. xxxxx)

Establece el valor mínimo de la salida analógica (UnderL). Con este valor ajustamos para que el equipo dé un valor inferior a 4 mA o 0 v. También nos permite programar la magnitud de la señal cuando el valor cargado en la plataforma es inferior a cero, perteneciente a la condición de carga insuficiente.

An.Z Er (z. xxxxx)

Establece la magnitud de la salida analógica, ya sea en corriente o tensión, cuando la balanza muestra el peso mínimo, que pertenecerá al cero de la balanza.

An MAX (M. xxxxx)

Establece la magnitud de la salida analógica, ya sea en corriente o en tensión, cuando la balanza muestra el peso máximo, que pertenecerá a la escala completa anterior programada.

Pulse MR (ESC) para acceder al menú ACTIVA.

EJEMPLO

Vamos a tomar como ejemplo una balanza de tolva con una escala completa de 300 kg.

En esta balanza solo utilizamos el rango hasta 200 kg para la salida de 20 mA ya que es la capacidad máxima de la tolva.

En Escala completa introduciremos 200 kg y ajustaremos el valor de AnMax para que en la salida podamos registrar 20 mA con un multímetro.

A continuación vamos al parámetro AnCer y ajustamos el valor para obtener 4 mA en la salida; con esto vamos a tener un rango de medición perfecto de 200 kg y 16 mA. En el parámetro An Min introduciremos un valor para que podamos leer los negativos hasta los 4 mA. En el caso de que el autómata no lo permita, ajustaremos el cero a 5 mA. El rango de medición será de 200 kg y 15 mA.

Nota: Si tiene un indicador con teclado numérico, puede utilizar el acceso rápido a U-MAX con las teclas **F** + **8** (WXYZ) + **0**.

4.21 MENÚ DE FUNCIONES FUnCio

En el siguiente punto, se explica cómo trabajar con indicadores con teclado numérico.
El esquema de la parte izquierda es común para todos los indicadores, y en el detalle el funcionamiento de cada sección para gestionar elementos de pesaje, elementos descriptivos, taras, navegar por los menús con las teclas con flechas Enter y ESC.

4.22 RELISA rEL:SA

Este menú está relacionado con el Protocolo .
Aquí puede introducir la variable fija del Protocolo rEL:SA.

4.23 PT653

Menú según el protocolo Trayvou PT653, Protocolo DSD también.

4.24 dELEAr

Este menú está relacionado con el Protocolo dELEAr.
Aquí puede introducir la variable fija del Protocolo dELEAr.

5. FUNCIONES ESPECIALES DEL TECLADO NUMÉRICO

Puede entrar en el siguiente menú manteniendo pulsada la tecla **F** . También puedes acceder directamente a cada función mediante las teclas directas. El teclado numérico nos permite introducir los valores de los diferentes menús del indicador mucho más rápido que con las teclas de flecha, que siguen funcionando. (SIN TECLADO NUMÉRICO SE ACCEDE APRETANDO LA TECLA MODE Y SELECCIONANDO LA OPCIÓN FUNCIO .)
Mediante el teclado numérico es posible memorizar un máximo de: 400 elementos de tipo 1 (File1) (los artículos tipo 1 pueden ser o peso o chW o PCS, cada artículo puede tener su propia tara asociada, además se imprimirá una descripción que dependiendo del formato de la impresora. Existe la posibilidad de asociado o un código de barras o rfid), 400 artículos descriptivos (File2), 10 taras y 1000 pesos.

Pr. File 1	Filxxx (Seleccionar archivo 1)			TECLAS DIRECTAS	FUNCIÓN
	Codigo	XXXXX	Hasta 6 números	F + 1 ABC + 0	Menú archivo 1
	Descri	XXXXX	Hasta 24 caracteres		
	Tara	Peso	Valor de tara	F + 1 ABC + 1 ABC	Activar archivo 1
	Tipo	Peso	Valor de peso	F + 1 ABC + 2 DEF	Desactivar archivo 1
		Checkweigher	Valores de control de peso		
		AUU	Peso medio		
	EAnCod	XXXXX	Hasta 13 números		
	rFid	XXXXX	Hasta 20 caracteres		

Pr. File 2	Filxxx (Seleccionar archivo 2)			TECLAS DIRECTAS	FUNCIÓN
	Codigo	XXXXX	Hasta 6 números	F + 2 DEF + 0	Menú archivo 2
	Descri	XXXXX	Hasta 24 caracteres		
	rFid	XXXXX	Hasta 20 caracteres	F + 2 DEF + 1 ABC	Activar archivo 2
				F + 2 DEF + 2 DEF	Desactivar archivo 2

PrTArA				TECLAS DIRECTAS	FUNCIÓN
	TaraXX	Peso	Valor de tara	F + 3 GHI + 0	Menú pre-tara
				F + 3 GHI + 1 ABC	Activar pre-tara
				F + 3 GHI + 2 DEF	Desactivar pre-tara
Peso	Visual	000000	Número de ticket	F + 4 JKL + 0	Muestra la información de los pesos
			Número del archivo 1		
			Número del archivo 2		
			Peso neto	F + 4 JKL + 1 ABC	Establece el tipo de advertencia cuando el 80 % del búfer de pesaje está lleno. Al llegar al 100 % el indicador muestra el mensaje de error OveBuF
			Peso bruto		
			Peso de tara		
			Número de piezas		
			Fecha		
	CONFIG	BFULLX	0 Sin advertencia		
			1 Pitido		
			2 Pitido + Mensaje		

Total				TECLAS DIRECTAS	FUNCIÓN
	File 1	FilXXX	Peso neto	F + 5 MNO + 0	Muestra el total del pesaje asociado al elemento 1
			Peso bruto		
			Peso de tara		
			Número de piezas	F + 5 MNO + 1 ABC	Muestra el total del pesaje asociado al archivo 2
			Peso total		
	File 2	FilXXX	Peso neto		
			Peso bruto		
			Peso de tara		
			Número de piezas		
			Peso total		

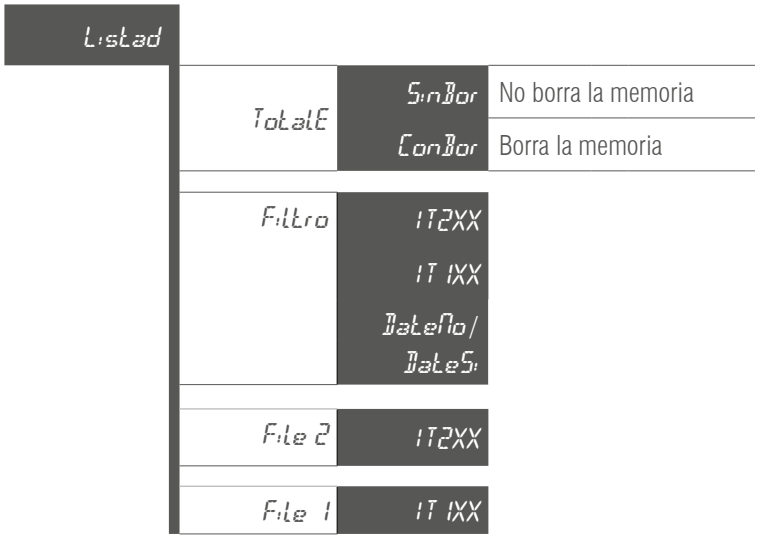

TECLAS DIRECTAS	FUNCIÓN
F + 6 PQRS + 0	Imprime la memoria de los pesos con o sin borrado.
F + 6 PQRS + 1 ABC	Imprime las listas de los pesajes filtrados, por elemento 2, elemento 1 y fecha.
F + 6 PQRS + 2 DEF	Muestra el total del pesaje asociado al archivo 2.
F + 6 PQRS + 3 GHI	Muestra el total del pesaje asociado al archivo 1.

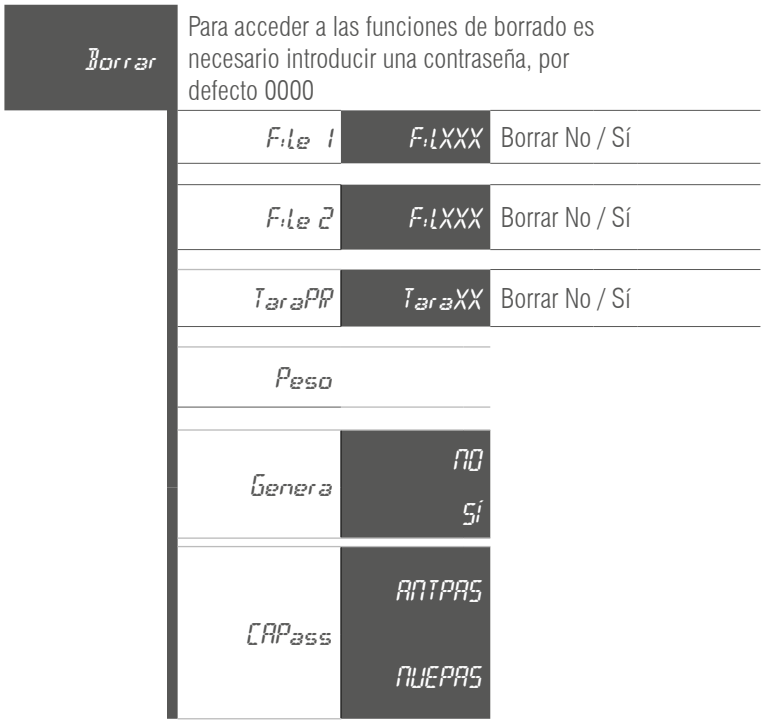

TECLAS DIRECTAS	FUNCIÓN
F + 7 TUV + 0	Borra elemento por elemento los totales del elemento 1 seleccionado (TOTIT1) o el elemento1 por completo (ALLIT1)
F + 7 TUV + 1 ABC	Borra elemento por elemento los totales del elemento 2 seleccionado (TOTIT2) o el elemento 2 por completo (ALLIT2)
F + 7 TUV + 2 DEF	Borra una tara programada antes
F + 7 TUV + 3 GHI	Borra la tabla almacenada de pesaje memorizado.
F + 7 TUV + 4 JKL	Borrado general, borra toda la información en elemento 1, elemento 2, taras y tabla de pesaje.

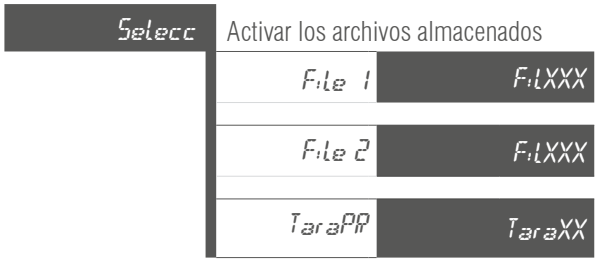

CAMBIAR EL NOMBRE DEL ELEMENTO 1 Y EL ELEMENTO 2

Acceda al Menú técnico mediante una pulsación larga MENU MODE y acceda al punto de menú ConFig.

Seleccione la opción CodeS y el archivo de elementos que necesita. (FILE 1 FILE 2 o T Cod)

Cambie el nombre por el que prefiera.

EJEMPLO

En FILE 1 cambie a «Producto» y en FILE 2 a «Cliente», pulse kg PRINT para confirmar.

EDITAR LOS DATOS DEL ELEMENTO DEL TIPO1 (ELEMENTO 1)

Para acceder desde el modo de pesaje normal, pulse **F** + 1 ABC + 0 . Introduzca el número del archivo 1 que desea editar / crear.

PANTALLA	EXPLICACIÓN
Codigo	Código numérico del elemento
dESCri	Descripción del elemento (máximo 24 signos)
TArA	Valor de tara
Tipo	Tipo de pesaje. Opciones posibles: peso, Checkweigher o PMU
EAnCod	Código EAN de este elemento (EAN 13)
rFid	Código RFID de este elemento (20 signos)

Después de confirmar el RFID con kg PRINT el elemento se guardará y almacenará.

También puede pulsar MR ESC en cualquier momento para salir del menú. (en este caso el elemento también se almacenará).

EDITAR LOS DATOS DEL ELEMENTO DEL TIPO2 (ELEMENTO 2)

Para acceder desde el modo de pesaje normal, pulse **F** + 2 DEF + 0 Introduzca el número del archivo 2 que desea editar / crear y confirme con kg PRINT .

PANTALLA	EXPLICACIÓN
Codigo	Código numérico del elemento
dESCri	Descripción del elemento (máximo 24 signos)
rFid	Código RFID de este elemento (20 signos)

Después de confirmar el RFID con kg PRINT el elemento se guardará y almacenará.

También puede pulsar MR ESC en cualquier momento para salir del menú. (en este caso el elemento también se almacenará)

EDITAR LOS DATOS DE TARA

Para acceder desde el modo de pesaje normal, pulse **F** + 3 + 0 para acceder al menú de tara. La pantalla mostrará TARA00.

Introduzca el número de tara que desea editar / crear y confirme con PRINT. La pantalla cambiará a T00.000.

Ahora introduzca el valor de tara y confirme con PRINT. Después de esto la pantalla mostrará GUARDA para confirmar el cambio y volver a entrar en el menú. Una vez terminada la configuración de la tara, debe pulsar MR durante 3 segundos para volver al modo de pesaje.

Nota: Si tiene un indicador con teclado numérico, puede utilizar el acceso rápido **F** + 8 + 1 para introducir el elemento 1 y elemento 2 sin almacenarlos antes

CONECTAR EL PESAJE A LOS ELEMENTOS Y LA TARA

Cada pesaje puede estar conectada a uno o más elementos y/o a una tara almacenada.

Ejemplo: Pesaje vinculado al elemento 1, elemento 2 y tara.

Para activar el elemento 1, pulse **F** + 1 + 1 . La pantalla mostrará FIL000, introduzca el número del elemento 1 que desea activar y confirme con PRINT.

Para activar el elemento 2, pulse **F** + 2 + 1 . La pantalla mostrará FIL000 , introduzca el número del elemento 2 que desea activar y confirme con PRINT.

Para activar la tara, pulse **F** + 3 + 1 . La pantalla mostrará TArA00, introduzca el número de la tara almacenada que desea activar y confirme con PRINT.

Nota: Cuando el elemento 1 tiene una pre-tara incluida, también se activará la pre-tara (F31), solo funcionará la última activada.

DESACTIVAR ELEMENTOS Y TARA

Puede desactivar los elementos / tara uno por uno con la siguiente combinación:

F + 1 + 2 Desactiva el elemento 1

F + 2 + 2 Desactiva el elemento 2

F + 3 + 2 Desactiva la pre-tara

Nota: Los elementos / tara permanecerán activados hasta que desactiven las funciones

VER LA INFORMACIÓN ALMACENADA

Para ver la información almacenada, pulse **F** + 4 + 0 , introduzca el Número del pesaje almacenado que desea ver y confirme con PRINT.

TOTAL ACUMULADO

Para ver esta información, pulse **F** + 5 + 0 (para el elemento 1) o **F** + 5 + 1 (elemento 2). Introduzca el número del elemento 1 / elemento 2 y confirme con PRINT.

IMPRIMIR LA LISTA TOTAL

Para imprimir la lista total de pesajes, pulse **F** + **6** PQRS + **0**. El indicador pedirá Sinbor (sin borrar los pesos) o Conbor (borrar los pesos). Seleccione la opción que prefiera y confirme con **PRINT** kg.

Nota: Para imprimir la lista de pesajes, hay que configurar un protocolo de impresión y conectar una impresora.

LISTA TOTAL

```
Info Pesadas
Desde:          02/07/2020
Hasta:          11/07/2020
--------------------------------
Total Bruto:        4,045 kg
Total Tara:         0,800 kg
Total Neto:         3,245 kg
Total Piezas:       000000
Total Pesadas:      000067
--------------------------------
```

LISTA FILTRADA POR ELEMENTO 1, ELEMENTO 2 Y FECHA

Para ver la lista filtrada, pulse **F** + 6 PQRS + 1 ABC. Introduzca el número del elemento 2 / elemento 1 y decida también si DateNo (no filtrado por fecha) o DateS (filtrado por fecha).

LISTA FILTRADA

```
Informe:  Pesadas
11/07/2020
---------------------------------
Desde:              00/00/00
Hasta:                11/07/2020
Elemento 1:                 001
Elemento 2:                 001
---------------------------------
Num elemento 2:                001
Código elemento 2:          000122
Elemento 2:                Manzana

Num elemento 1:                001
Código elemento 1:          000123

Elemento 1:                London

Peso Bruto:                  1,500
Tara:                        0,200
Peso Neto:                   1,300
Num Piezas:

Número elemento 2:             001
Código elemento 2:         000172
Elemento 2:

Número elemento 1:             001
Código elemento 1:         005508
Elemento 1:

Peso Bruto:                 1,500
Tara:                        0,000
Peso Neto:                   1,500
Num Piezas:                0000000

---------------------------------

Total Bruto:              3,000 kg
Total Tara:               0,200 kg
Total Neto:              2,800 kg
Total Piezas:            000000
Total Pesadas:           000002
---------------------------------
```

LISTA FILTRADA POR ELEMENTO 2

Para ver la lista filtrada por archivo 2, pulse **F** + 6 PQRS + 2 DEF . La pantalla mostrará F:L000, introduzca el número del archivo 2 y confirme con PRINT kg ↵.

LISTA FILTRADA POR ELEMENTO 2

```
Informe:  Elemento 2

11/07/2020
----------------------------------
Num elemento 2:                 001
Código elemento              005508


Elemento 2:


Total Bruto:                  3,000
Total Tara:                   0,200
Total Neto:                 2,800 kg
Total Piezas:                000000

Total Pesadas:               000003
----------------------------------
```

LISTA FILTRADA POR ELEMENTO 1

Para ver la lista filtrada por archivo 1, pulse **F** + 6 PQRS + 3 GHI La pantalla mostrará F:L000, introduzca el número del archivo 1 y confirme con PRINT kg ↵.

LISTA FILTRADA POR ARCHIVO 1

```
Informe:  Elemento 1

11/07/2020
----------------------------------
Num producto:                   001
Código producto:             000222

Elemento 1:


Total Bruto:                  3,000
Total Tara:                   0,200
Total Neto:                   2,800
Total Piezas:                000000

Total Pesadas:               000008
----------------------------------
```

BORRAR ELEMENTO 1

Para borrar el elemento 1, pulse **F** + 7 + 0. La pantalla mostrará Cod000, introduzca el número del elemento 1 que desea borrar y confirme con PRINT. Ahora tendrá que decidir entre ALLCod (borra toda la información de este elemento 1) o ToTCod (borra toda la información según este elemento 1 sin borrar el elemento 1) y confirme con PRINT.

BORRAR ELEMENTO 2

Para borrar el elemento 2, pulse **F** + 7 + 1. La pantalla mostrará Cod000, introduzca el número del elemento 2 que desea borrar y confirme con PRINT. Ahora tendrá que decidir entre ALLCod (borra toda la información de este elemento 2) o ToTCod (borra toda la información según este elemento 2 sin borrar el elemento 2) y confirme con PRINT.

6. MENÚ TÉCNICO

Para acceder al menú técnico, mantenga pulsado MENU MODE durante unos 2 segundos. Si la calibración está «abierta» (interruptor de calibración pulsado) tendrá que introducir una contraseña. Por defecto es 0000.

PANTALLA	EXPLICACIÓN
CAL_PA	Parámetros de calibración **(menú metrológico**)
CAL 0	Calibración del punto 0 **(menú metrológico**)
CAL	Realizar la calibración **(menú metrológico**)
CAL TEO	Calibración teórica, cuando el peso de calibración correcto no está disponible **(menú metrológico**)
GrAvED	Ajuste de la gravedad **(menú metrológico**)
PArAME	Parámetro de comunicación **(menú no metrológico**)
ConFig	Parámetro básico **(menú no metrológico**)
ConFUE	Parámetro de pesaje básico **(menú no metrológico**)
AbTVN	Visualización de versiones de software **(menú no metrológico**)
FAbric	Restaurar los diferentes ajustes por defecto

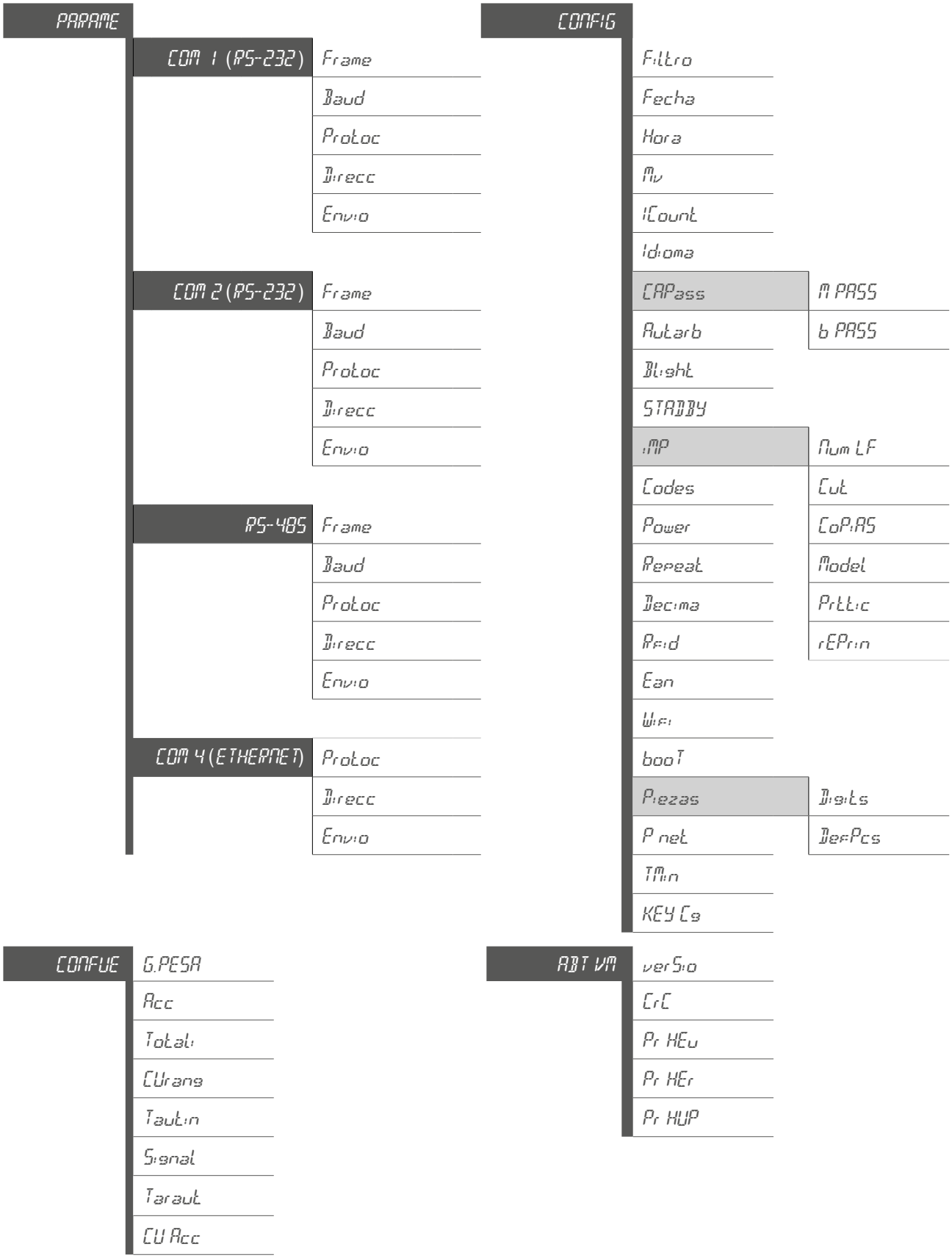

Nota: Para acceder al parámetro metrológico, es necesario pulsar el interruptor de calibración en la parte trasera (también puede verse en las imágenes del punto 1.2)

!ATENCIÓN!

Esta acción selecciona automáticamente la configuración de los parámetros metrológicos que condicionan el funcionamiento del instrumento de conformidad con la Directiva Europea.

6.1 MENÚ PARAME PARAME

PARAME		
COM 1 (RS-232)	Frame	7e1-7o1-8n1-8n2-8e1-8o1-9n1-9n2
	Baud	1200-2400-4800-9600-19200-38400-57600-115200
	Protoc	Puede encontrar una lista de los protocolos en la página 35
	Direcc	Número de dispositivo 00 - 99
	Envio	intErv, Stb 0, rEPEAT, STb0do, STAbLE, MAnuAL, PC.req, Contin
COM 2 (RS-232)	Frame	7e1-7o1-8n1-8n2-8e1-8o1-9n1-9n2
	Baud	1200-2400-4800-9600-19200-38400-57600-115200
	Protoc	Puede encontrar una lista de los protocolos en la página 35
	Direcc	Número de dispositivo 00 - 99
	Envio	intErv, Stb 0, rEPEAT, STb0do, STAbLE, MAnuAL, PC.req, Contin
RS-485	Frame	7e1-7o1-8n1-8n2-8e1-8o1-9n1-9n2
	Baud	1200-2400-4800-9600-19200-38400-57600-115200
	Protoc	Puede encontrar una lista de los protocolos en la página 35
	Direcc	Número de dispositivo 00 - 99
	Envio	intErv, Stb 0, rEPEAT, STb0do, STAbLE, MAnuAL, PC.req, Contin
COM 4 (ETHERNET)	Protoc	Puede encontrar una lista de los protocolos en la página 35
	Direcc	Número de dispositivo 00 - 99
	Envio	intErv, Stb 0, rEPEAT, STb0do, STAbLE, MAnuAL, PC.req, Contin

COM 1	Configuración de puertos RS 232 PC, impresora, etc.
COM 2	Configuración de puertos RS 232
RS485	Solo disponible con la placa opcional
COM 4 (ETHERNET)	Solo disponible con la placa opcional

Nota: No es posible poner el mismo protocolo en dos puertos COM diferentes al mismo tiempo.

FRAME (COM1 / COM2 / RS485)

Permite definir el formato de los datos de comunicación. Las opciones posibles son:

8n1-8n2-8E1-8o1-9n1-9n2-7E1 y 7o1

BAUD (COM1 / COM2 / RS485)

Permite definir la velocidad en baudios Las opciones posibles son:
1200-2400-4800-9600-19200-38400-57600 y 115200

PROTOCOL

Actualmente, el dispositivo dispone de varios protocolos de comunicación para su uso:

Ninguno	No hay seleccionado ningún protocolo
IMP.	Protocolo de impresora
GIPEs	Protocolo Giropes
SPI 2	Protocolo Sipi II
tol dS	Protocolo Mettler - Toledo DS
EriC	Protocolo Eric (Master K.)
EPSA	Protocolo Epelsa ($)
EPEL A	Protocolo Epelsa A
EPEL 80	Protocolo 80
M-t	Protocolo Mettler - Toledo
MobbA3	Protocolo Mobba 3
F501	Protocolo F501 (Mobba)
SAIE	Protocolo Saie
MultiP	Protocolo Multipoint 2000
SEUr	Protocolo Seur
tISA	Protocolo Tisa
Ud-0	Protocolo VDO (Dibal)
SSCAr	Protocolo Sensocar
CSCOMP	Protocolo Cas Novitus
Sb-400	Protocolo SB-400 (Cardinal)
SMART	Protocolo Smart (F1 Utilcell)
tHL	Protocolo Teaxul
biLANC	Protocolo Bilancai
br80	Protocolo BR80 - Baxtran
br801	Protocolo BR80 - Baxtran (invertida)
GrAuI7	Protocolo Gravitation
ALIbI	Protocolo Alibi Memory (Fiscal)
GiConF	Protocolo Giscale-Communication
rAFEL	Protocolo Rafel
biziErb	Protocolo Bizerba
SPI 0	Protocolo Sipi (versión Giropes)
APLUS	Protocolo A+ Slave (Precia Molen)
CAMP	Protocolo Campesa
vErMAg	Protocolo Vermag
rELISA	Protocolo Relisa
HbM	Protocolo HBM
bArCod	Protocolo para el lector de códigos de barras
doSI-C	Protocolo de dosificación por comandos
rinS7	Protocolo Rinstrum (modelo R420)
rinS71	Protocolo Rinstrum (modelo R420)
rHEUA	Protocolo Rhewa
rHEWA1	Protocolo Rhewa
SOEHNL	Protocolo Soehnle
PESAdA	Protocolo con confirmación de recepción en PC
SYSTEC	Protocolo Systec
SCAIME	Protocolo Scaime
MT 429	Protocolo Mettler - Toledo (Plantilla 1)
d PESA	Protocolo Seur + 2/3 dígitos
EXPrES	Protocolo Bizerba (versión Correos)
TrAnSC	Protocolo Transcell
TAGS	Protocolo personalizable por el usuario
PT6S3	Protocolo Trayvou PT6S3
v7300	Protocolo Vishay VT 300
dELAEr	Protocolo dELAEr
PT6S2	Protocolo PT6S2
bAYCon	Protocolo bAYCon
LA7IS	Protocolo LA7IS
M7SiCS	Protocolo M7SiCS

DIRECCIÓN (COM 1 / COM 2 / RS485)

Ajuste de la dirección del dispositivo.

MODO DE TRANSMISIÓN
DELIVE (COM1 / COM2 / RS485 Y ETHERNET)

Permite al usuario configurar el dispositivo a través del canal serie seleccionado para enviar datos al PC.

MAnual : El dispositivo envía la cadena de datos pulsando la tecla PRINT.

PC.PE7 : El dispositivo envía la cadena de datos a petición del PC.

Contin : El dispositivo envía la cadena de datos de manera continua.

intErv : El dispositivo envía la cadena de datos en intervalos de tiempo (el usuario puede configurar el intervalo)

Stb 0 : El dispositivo envía la cadena de datos una vez adquirido un peso estable y habiendo pasado previamente por cero.

rEPEt: Modo de envío reservado para la función del dispositivo como repetidor. (Solo funciona con los siguientes protocolos: Sip 2, Sip0, Smart, SSCAr, biLAnC)

StbOdE: El dispositivo envía la cadena de datos una vez adquirido un peso estable, habiendo pasado previamente por cero y una vez descargada la balanza.

STAbLE: El dispositivo envía la cadena de datos una vez adquirido un peso estable.

CON EL PROTOCOLO DE IMPRESIÓN Print SELECCIONADO, EL USUARIO SOLO DISPONDRÁ DE LOS SIGUIENTES MODOS DE ENVÍO: MAnual, Stb 0, ESTODE y ESTABL

6.1.1 MENÚ ETHERNET

MENÚ ETHERNET (SOLO DISPONIBLE CON LA PLACA OPCIONAL)

Conecte el dispositivo al PC mediante un interruptor

Introduzca la IP del dispositivo en el navegador

192.168.**0**.130 (por defecto)

↑

Nota: La IP del PC tiene que estar en el mismo rango que la IP del dispositivo

Introduzca su nombre de usuario y contraseña. **(admin y 1234)**

En la pestaña **Configuración de IP** se puede cambiar la IP

En la pestaña **Modo TCP / UDP** se puede cambiar el puerto.

Puede cambiar el nombre de usuario y/o la contraseña en la pestaña Contraseña.
Si los olvida, tiene que abrir el dispositivo y anular las almohadillas RLD
durante 5 segundos para volver a cargar los parámetros de fábrica.

6.1.2 CONFIGURACIÓN DEL OPCIONAL WIFI

6.1.2.0 Acceder al webserver

Busque en “Conexión de red Wifi” la red de Gi_Wifi GiWifi-serialnumber

Conéctate a la red y dale privilegios de “Trabajo en red”.

En el explorador de internet, ingrese la IP de la “puerta de enlace” (puerta de enlace Wifi del indicador).

De serie 10.10.100.254 o 192.168.0.130

Para acceder: Nombre de usuario “admin” y contraseña “admin” o “1234”.

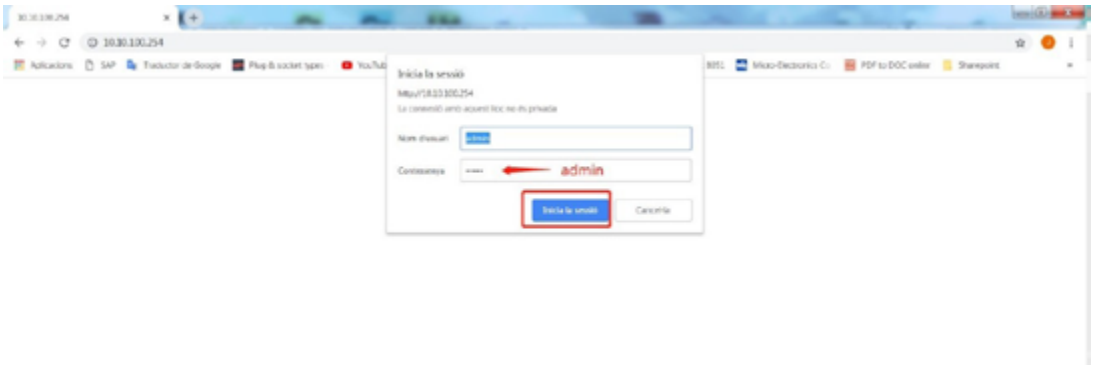

6.1.2.1 Trabajar directamente con la red del indicador

6.1.2.2 Poner el indicador dentro de la red, modo STA (estación)

Nota: Seleccione STA Interface Setting. Allí seleccionas el modo AP+STA en OFF para **ocultar** la red del indicador, cuando éste se configura dentro de la red de la empresa. Clique en “Apply” para validar.

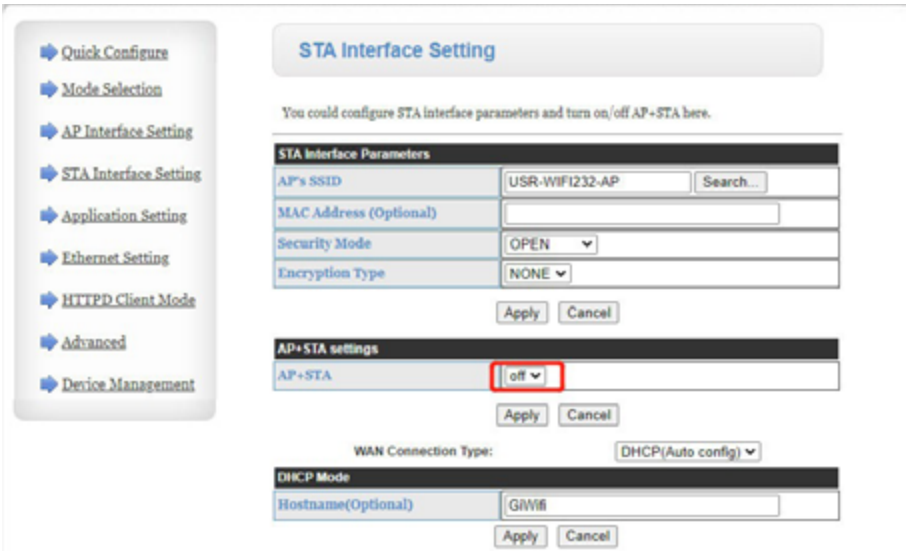

Seleccione STA Interface Setting, Allí seleccionas el modo de seguridad de tu red y el tipo de cifrado.

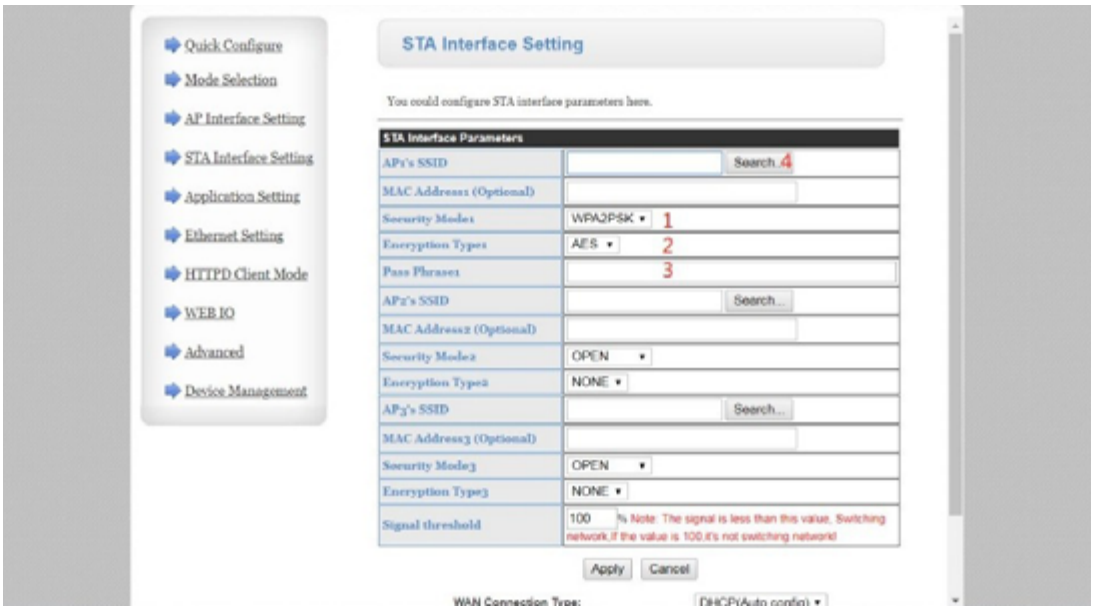

Después de “buscar”, haga clic en su red wifi.

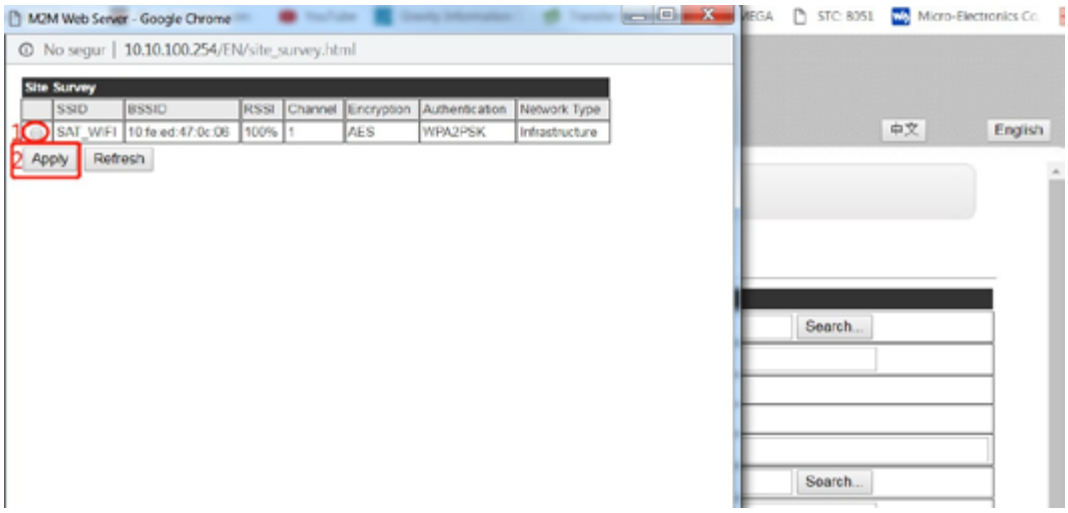

Confirmar con “Apply”.

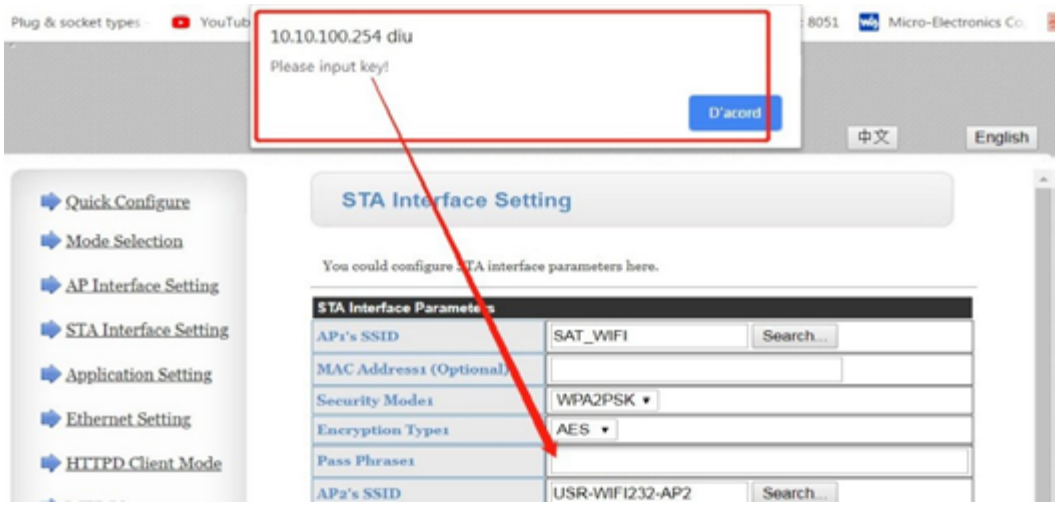

El equipo le pedirá la contraseña de la red.

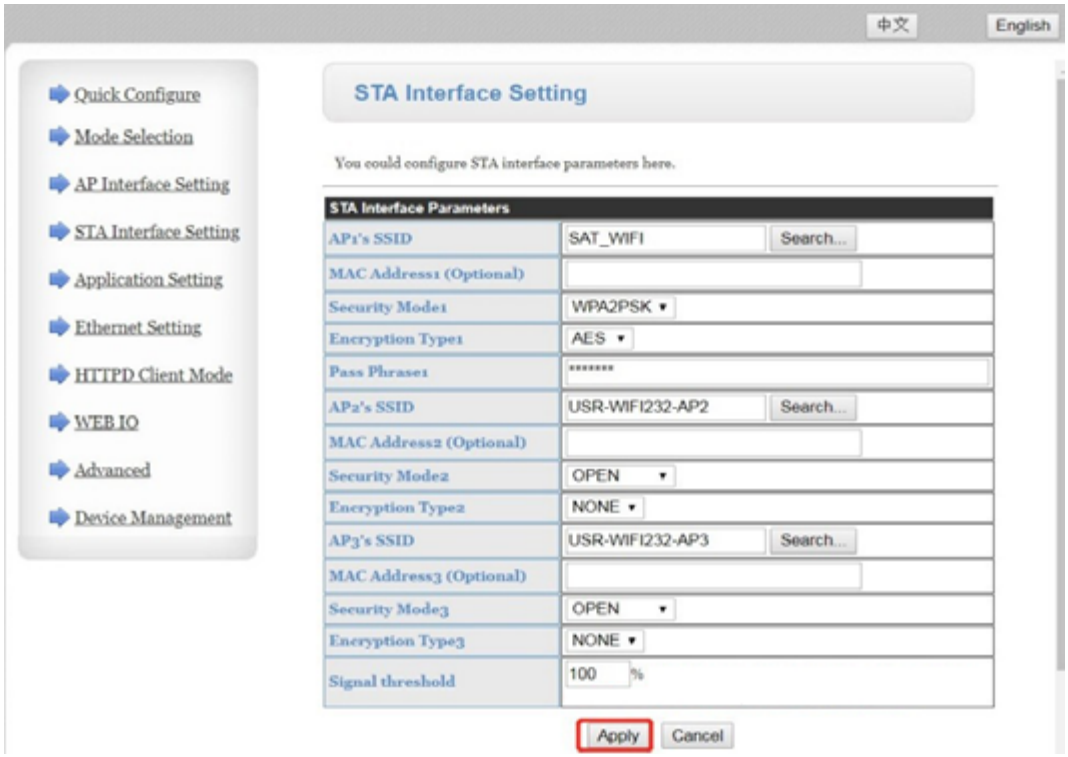

Entra y confirma con “Apply”.

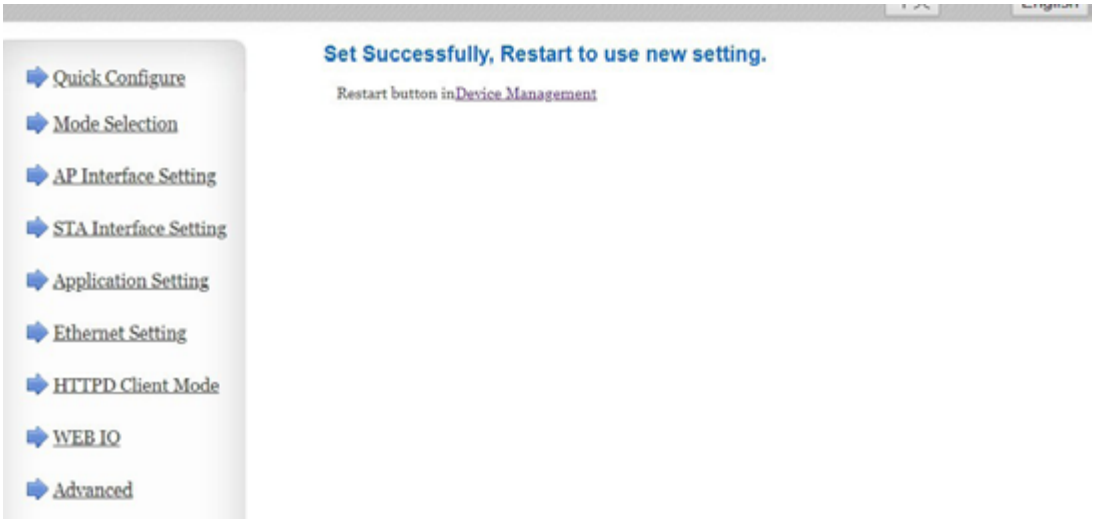

Seleccione STA Interface Setting de nuevo.

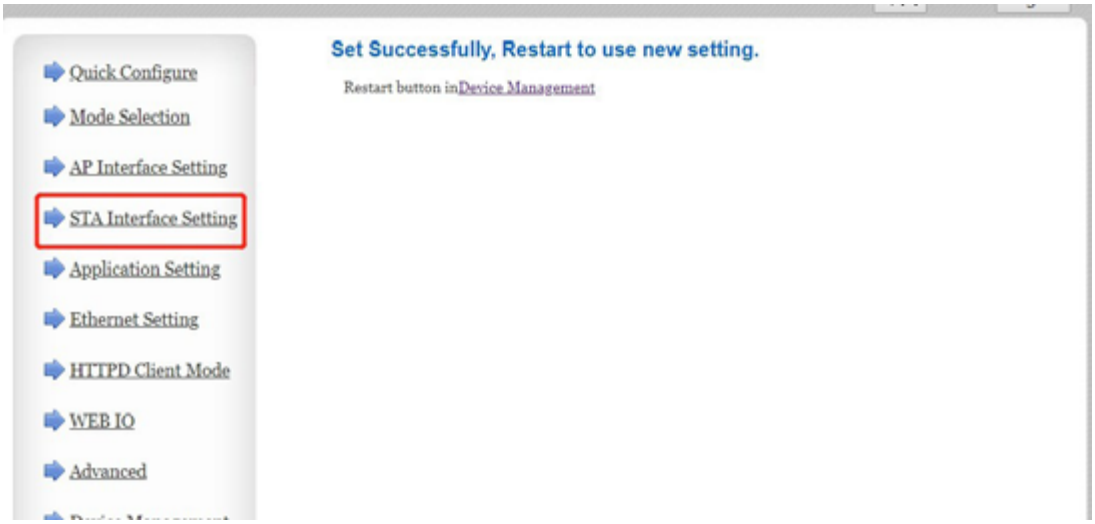

En “Tipo de conexión WAN” elija ESTÁTICA (IP fija).

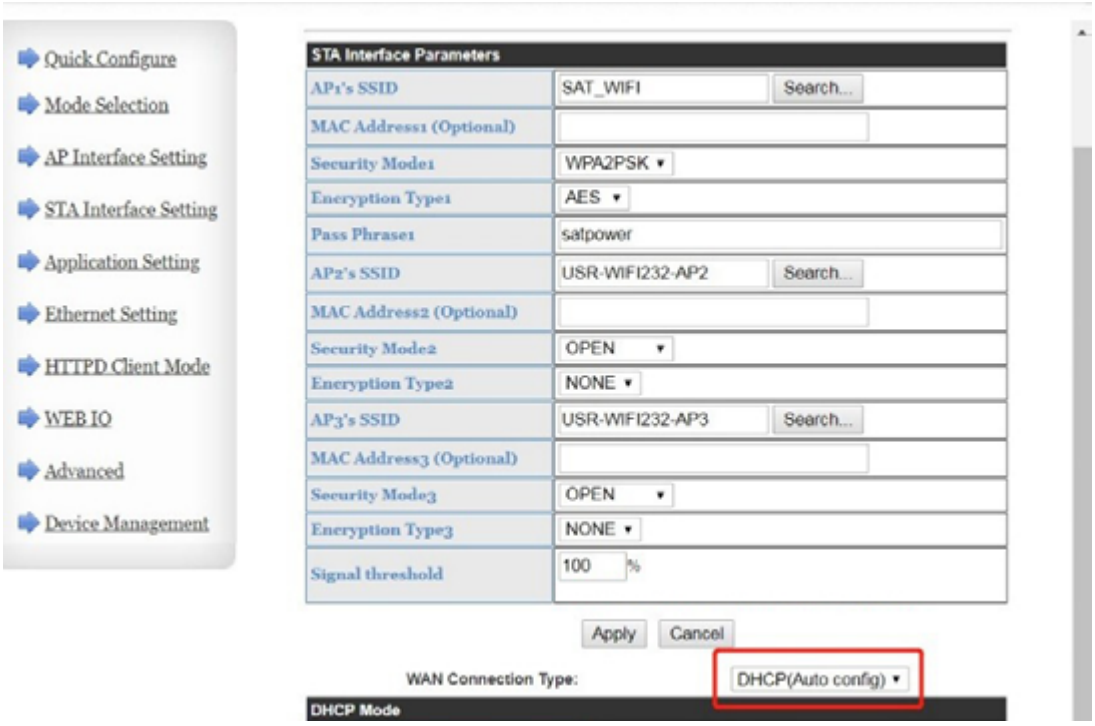

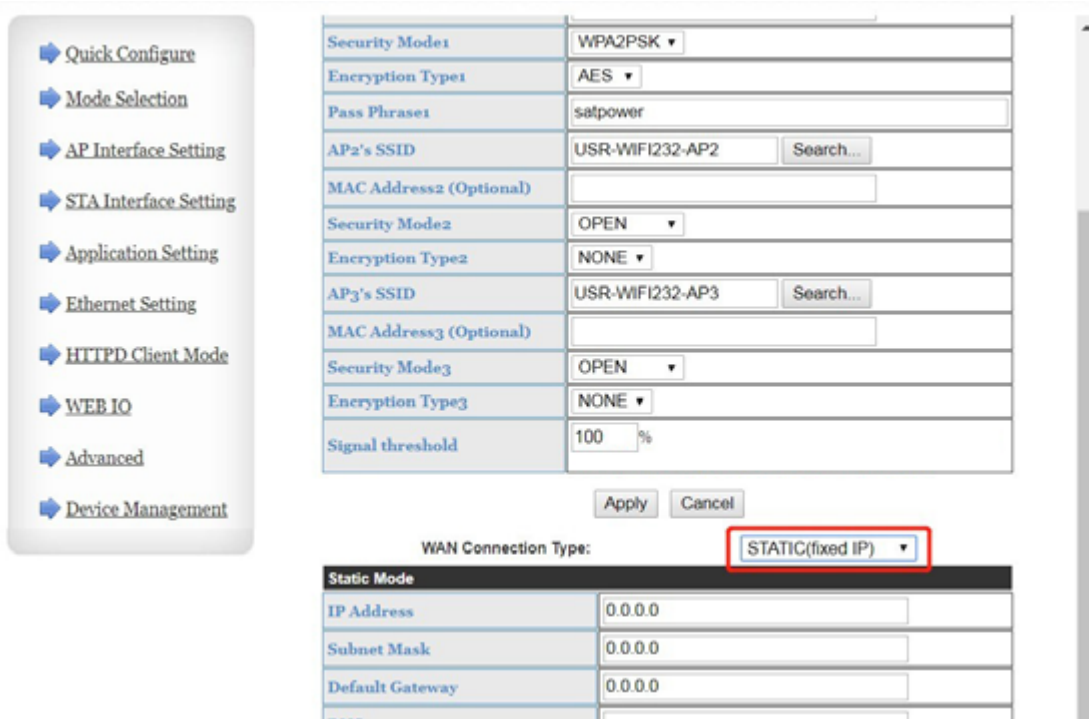

Ingrese la IP elegida para su equipo, por ejemplo 192.168.0.130, y también ingrese la de la máscara de red, la puerta de enlace y el servidor DNS de su red. **La IP del modo STA tiene que estar en un rango distinto a la IP del modo AP (punto 2)**

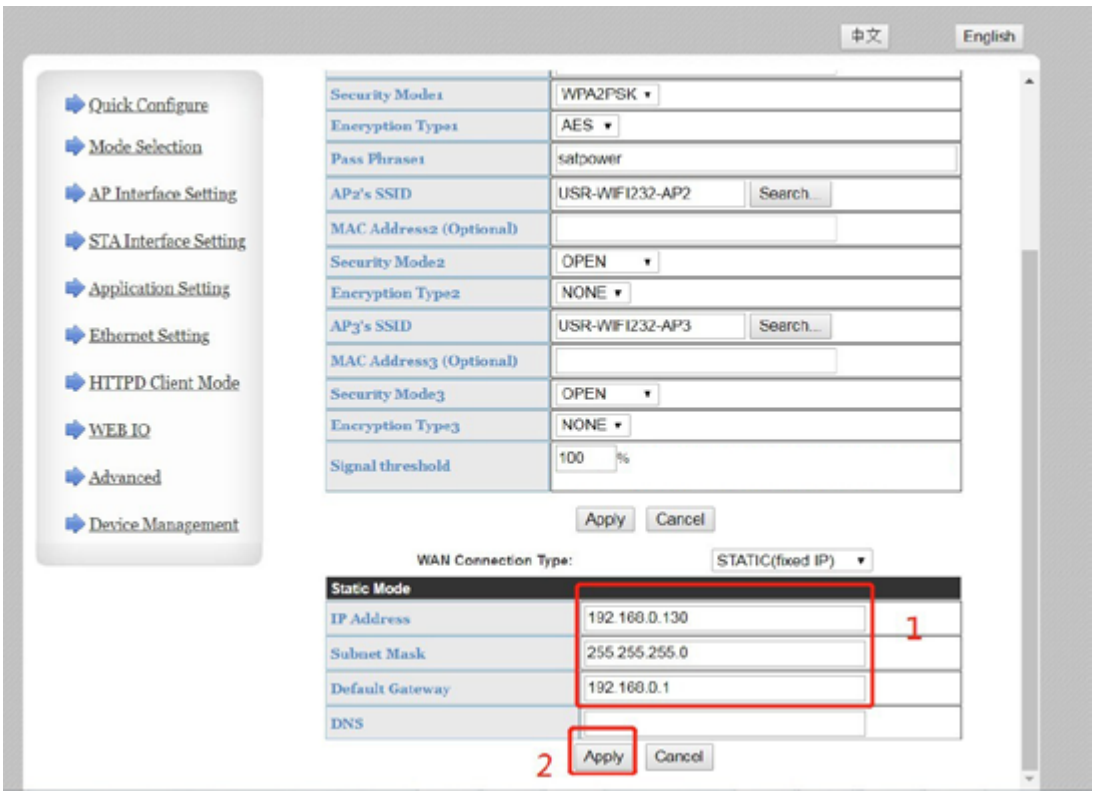

Confirmar con “Apply”.

Acceder al menú Application Setting y cambiar el baudrate por 38400

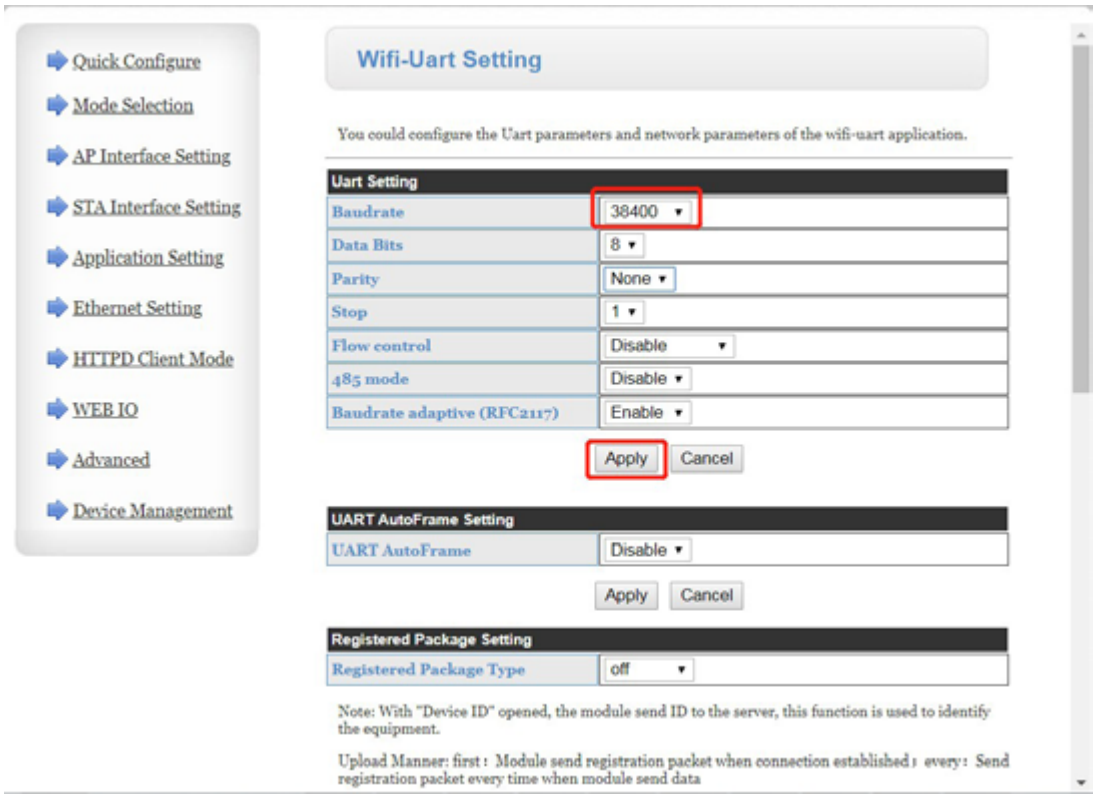

Confirmar con “Apply”.

Acceder al menú Application Setting y cambiar el puerto por el deseado.

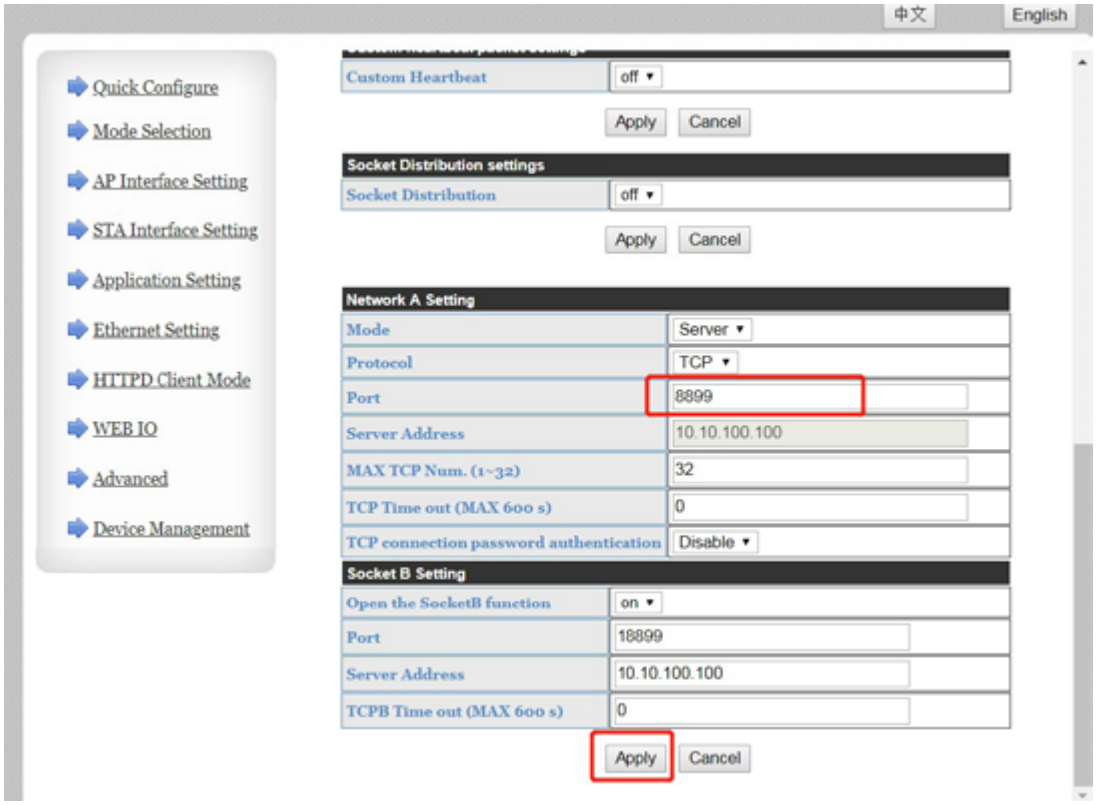

Confirmar con “Apply”.

Finalmente seleccione la Selección de Modo.

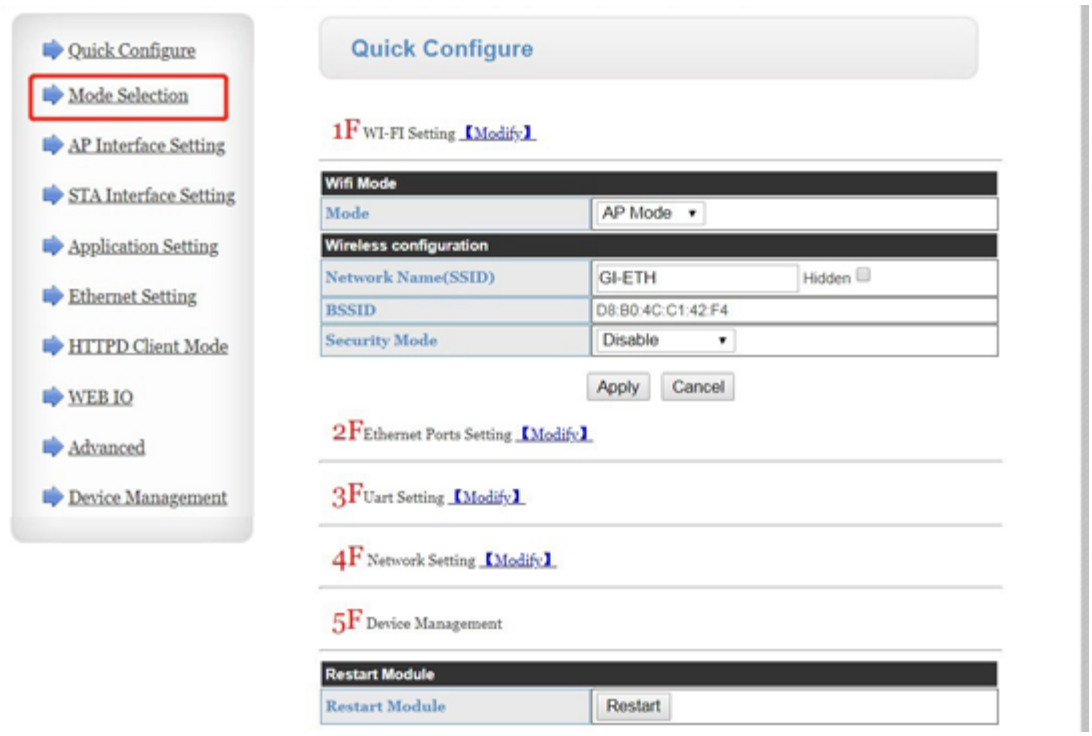

Y el modo STA con opción de modo transparente.

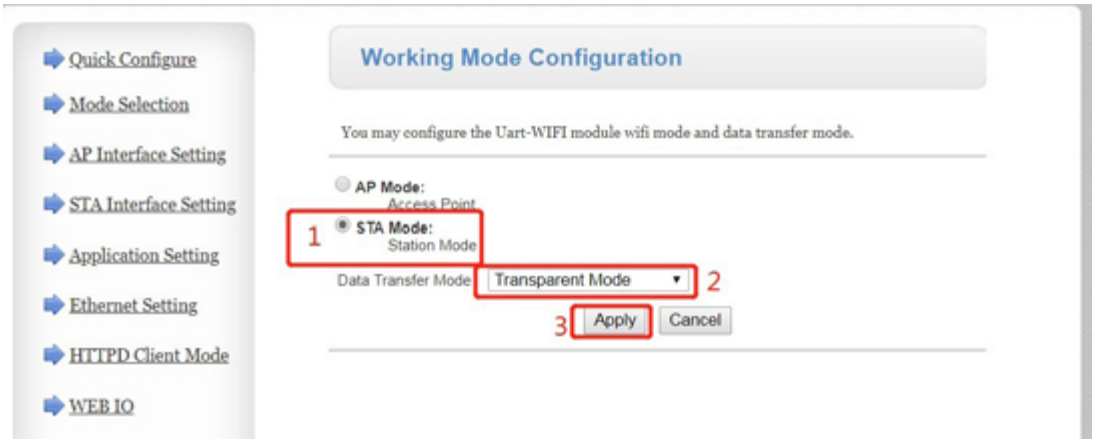

Confirmar con “Apply”.

Seleccione la gestión de dispositivos.

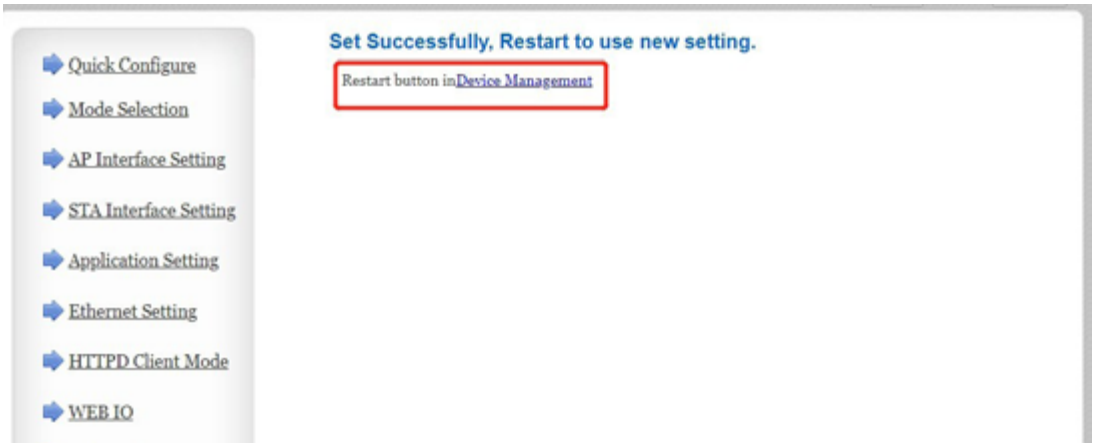

Y en “reiniciar el módulo” haga clic en “REINICIAR”.

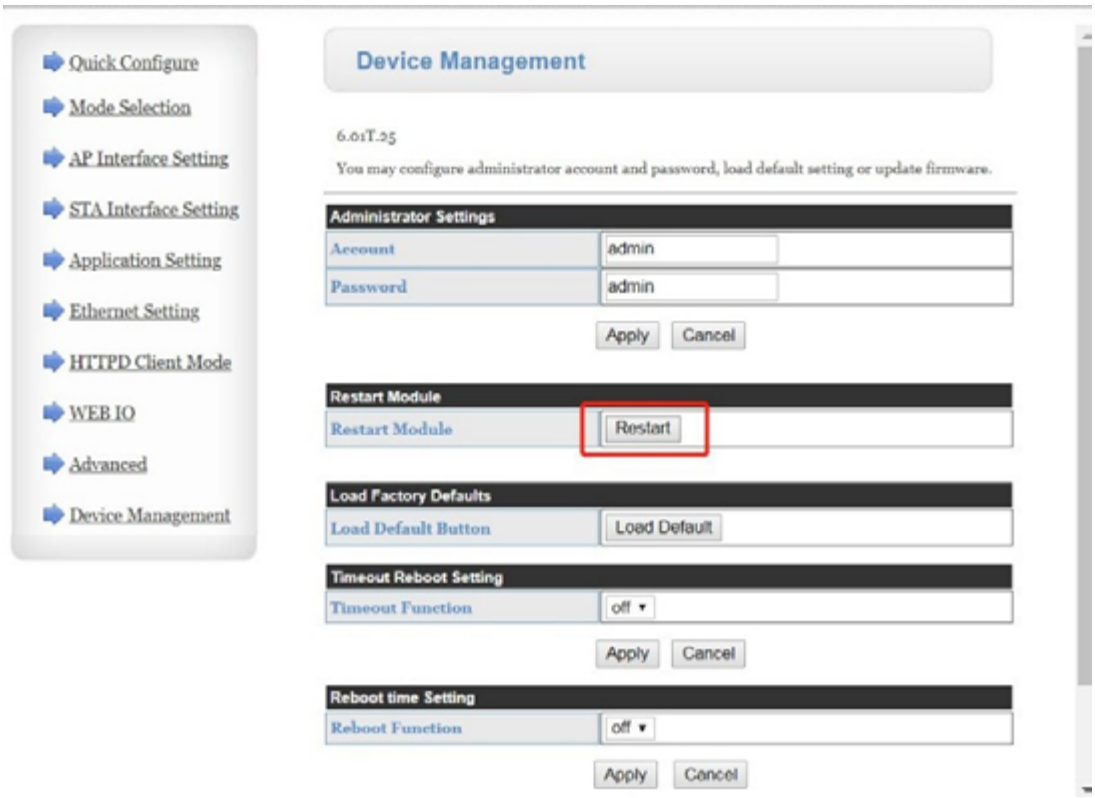

A partir de ahora, el equipo retransmitirá a su red con la IP y el puerto elegido.

Si desea volver a acceder a la configuración del equipo, debe escribir la IP que le dio al equipo.

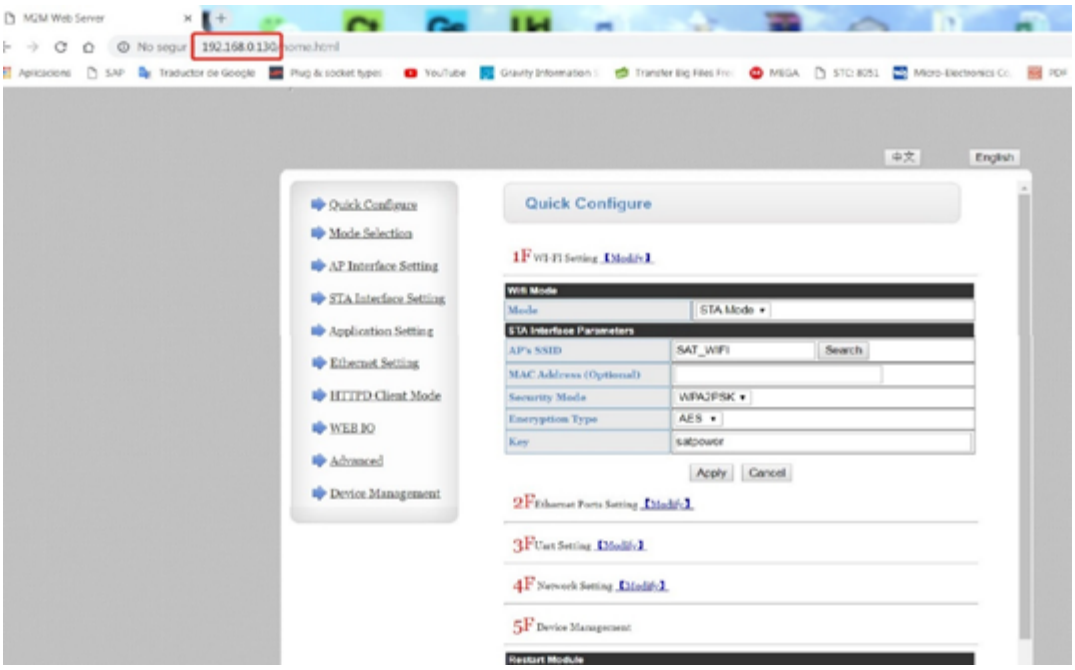

Ahora en el GISCALE, puede configurar la balanza. Consulte con su distribuidor el precio de Giscale.

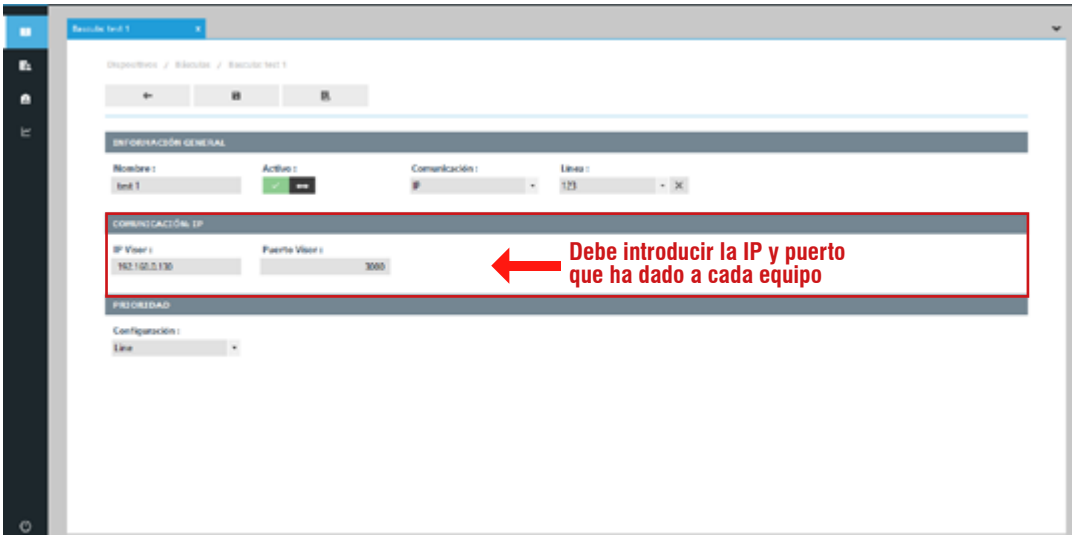

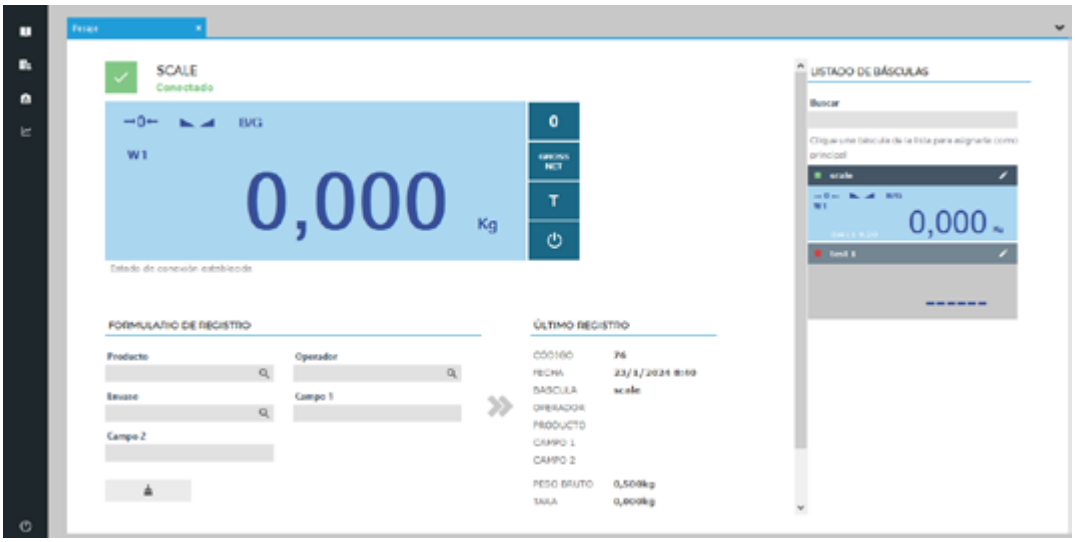

6.1.2.2 Trabajar directamente con la red del indicador, modo AP (punto de acceso)

Seleccione AP Interface Setting. Allí introducimos el nombre de la red que genera en modo AP (1) y clicamos sobre "Apply"(2) para validar.

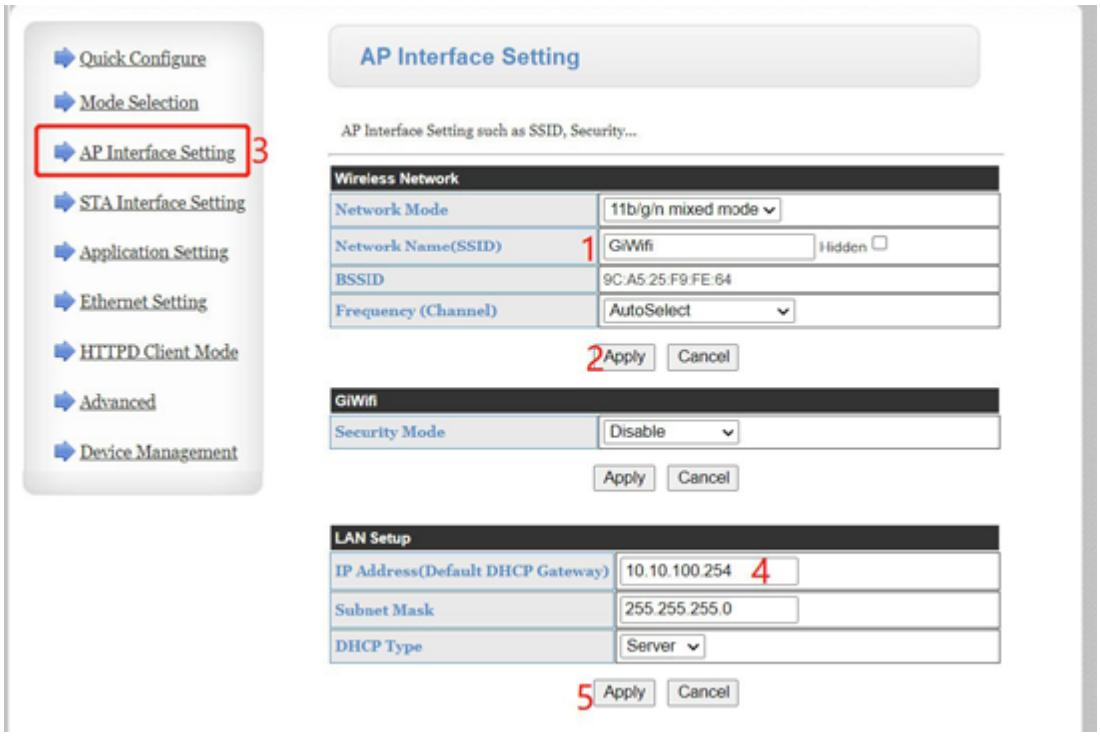

Seleccione AP Interface Setting(3) de nuevo, y en (4) seleccionamos la IP del indicador en modo AP. Clique sobre "Apply"(5) para validar.

Seleccione la gestión de dispositivos.

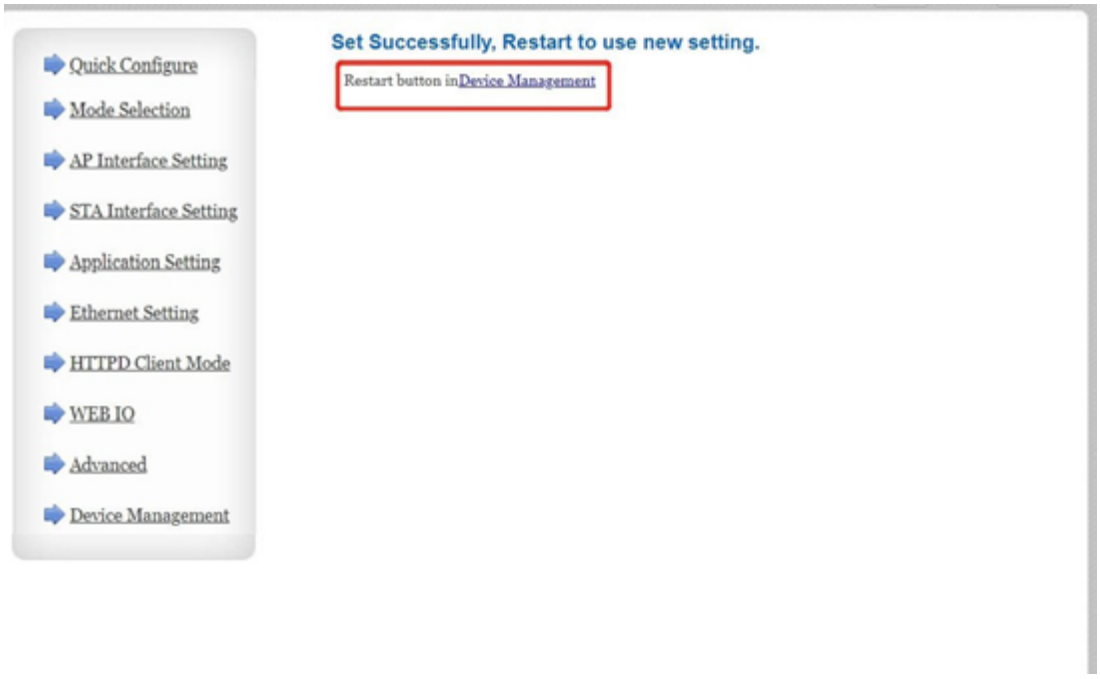

Y en “reiniciar el módulo” haga clic en “REINICIAR”.

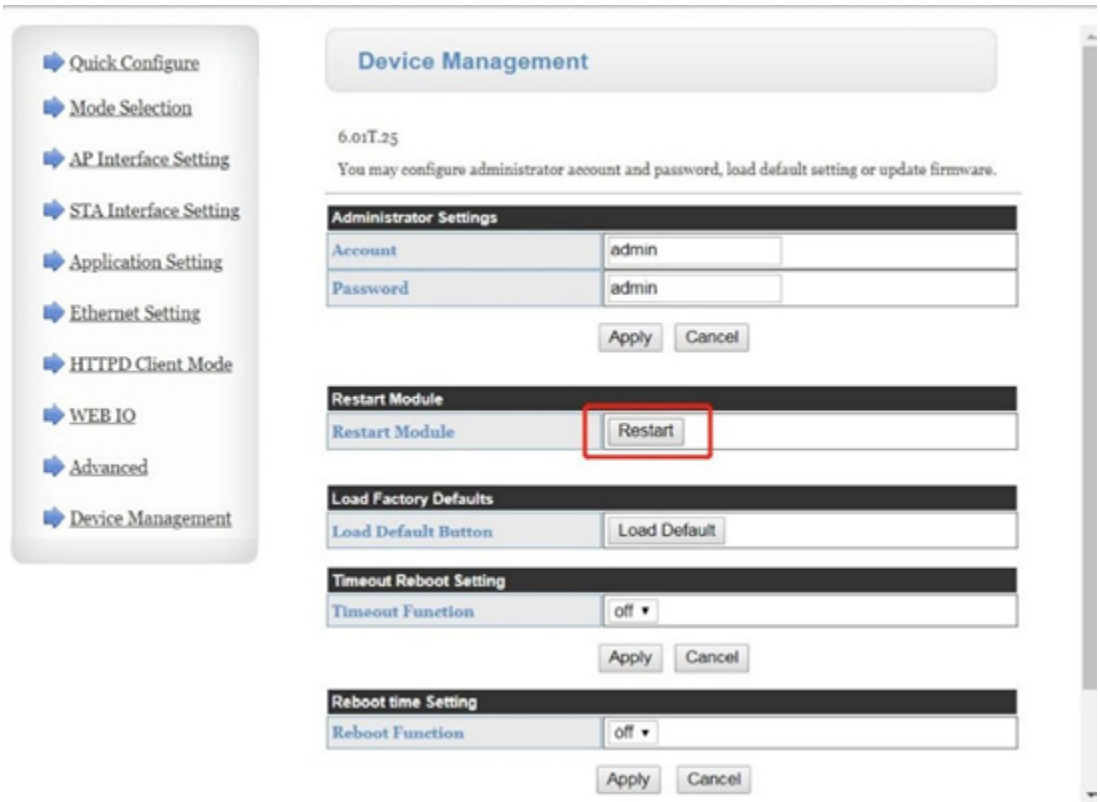

GiAPP

1- En tablet o móbil **ANDROID**, descargar GiAPP

2- Conectar a la red wifi del visor (giWifi-...)

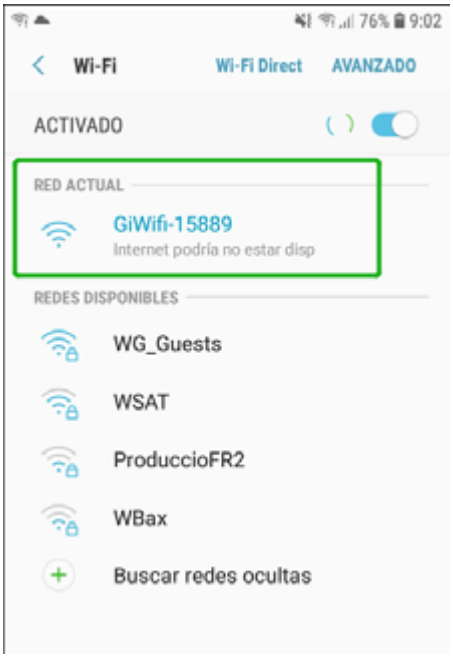

3. Abrir la aplicación GiAPP".

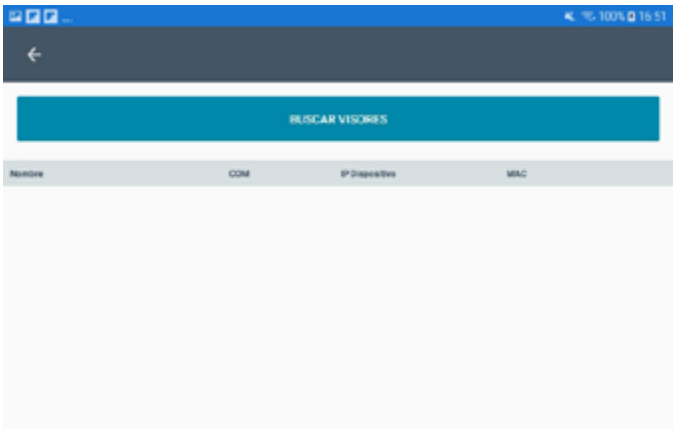

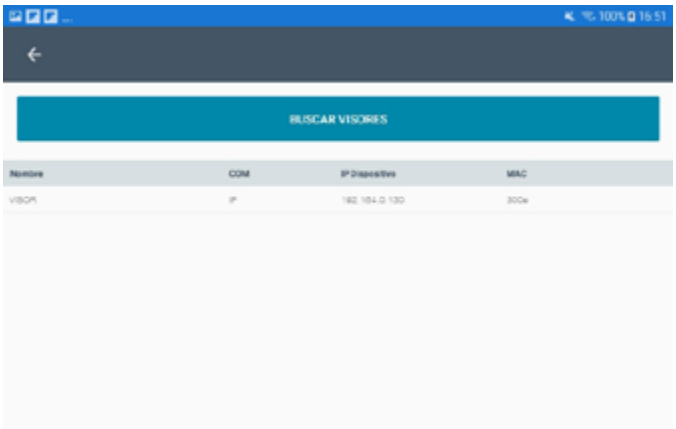

6.2 MENÚ CONFIG

CONFIG			
	Filtro		Para seleccionar el filtro de pesaje medio (del **1** al **6**).
	Fecha		Para configurar la fecha actual.
	Hora		Para establecer la hora actual.
	Mv		Muestra los milivoltios de la célula de carga.
	iCount		Muestra las cuentas internas de la AD.
	Idioma		Para seleccionar el idioma del indicador (**inglés, español, francés, italiano, portugués o alemán**).
	CAPASS		Para cambiar la contraseña del menú técnico si lo deseamos, por defecto “0000”.
		M PASS	Contraseña del menú técnico
		b PASS	Contraseña de bootloader
	AUtArb		Para el bloqueo automático de la tara cada vez que ejecutemos una con la tecla de tara → PT.
	bLiHt		Retroiluminado de la pantalla (sólo con indicador LCD).
		on oFF	Configuración del retroiluminado (**on:** siempre activo, **off:** apagado, **auto:** automático, **Stb 3s**: se desactiva cuando tenemos estabilidad durante tres segundos.
		dEF Co	Para definir el color del retroiluminado predefinido.
		CU CoL	Para definir los colores de los diferentes rangos en la función checkweigher.
			Custom — Configuración personalizada de los colores de los rangos.
			Fabric — Reset de los colores a la configuración predeterminada de fábrica.
	STNDBY		Ajuste del reposo automático (solo con indicador LED).
	IMP		Ajustes de la impresión
		nUM LF	Lineas de avance en el tiquet.
		CuT	Activar o no el corte del tiquet, si la impresora dispone de esta función.
		CoPiAS	Para establecer el número de copias de un tiquet. Si le dejamos el valor “**0**”, solo imprime el tiquet sin ninguna copia.
		ModEL	Para establecer el driver compatible con el modelo de impresora que usemos. Opciones: **ESC/POS**, **PLUS2**, **LX350**, **bTPr99**, **LAbEL** o **iMPOS**.
		PrTTiC	Para activar o desactivar la función de impresión del tiquet.
		rEPrin	Para activar o desactivar la función de la reimpresión del último tiquet impreso. (Pulsación larga de la tecla MR ESC)
	CodES		Nos permite renombrar los archivos “File1” y “File2”, así como también el archivo “TCode”. (Solo en indicadores con teclado numérico)
	inCLin		Para configurar el inclinómetro (solo en los modelos TP y HPP) (accesible solo en calibración abierta).
		Cero	Para establecer el punto de cero inclinación.
		Enable	Para activar el inclinómetro.
		AngH	Para visualizar el grado de inclinación del eje H. (En grados)
		AngY	Para visualizar el grado de inclinación del eje Y. (En grados)
		H 100	Para configurar el grado de inclinación máximo para el pesaje: **2** o **5** %. (En tanto por ciento)

PoUEr	Para configurar el tipo de batería, si disponemos de ella.	
	no bat	Por defecto en los indicadores sin batería opcional.
	6 V	Batería interna con cargador externo.
	12 V	Batería externa con cargador externo.
	3,7 V	Batería interna sin cargador externo.
	7,4 V (240v o 12v)	Batería interna con cargador externo(opción **240v**) y batería interna con alimentación opcional de 12V (opción **12v**).
rEPEAT	Menú para escoger si se quiere duplicar(enviar) o no, lo que se recibe por el canal repetidor: **TH rep** o **no TH**. (solo entre los puertos COM1 y COM2)	
dEC:MA	Para establecer el tipo de punto decimal en la impresión: **punto** o **coma**. (Solo en calibración abierta)	
rF:d	Para configurar la función de lectura de tarjetas rfid. (Opcional)	
	rFdoFF	Para desactivar la función rfid.
	ACPLU1	Para leer/activar el PLU que corresponda del archivo “File1”.
	ACPLU2	Para leer/activar el PLU que corresponda del archivo “File2”.
	AdddAT	Para enviar los datos leídos por el rfid.
EAn	Para configurar la función del lector de código de barras. (Opcional)	
	ACPLU1	Para leer/activar el PLU que corresponda del archivo “File1”.
	AdddAT	Para enviar los datos leídos por el lector de código de barras.
Wi::	Para resetear la placa wifi a la configuración de fábrica: **res N** o **res S**.	
booT	Para entrar manualmente en el modo de actualización del indicador.	
P:EZAS	Para introducir la cantidad de artículos asociados a una pesada mediante el teclado numérico. (Para funcionamiento con el programa de pc Giscale)	
	d:gTS	número de dígitos a introducir cuando difiere del número de artículos por defecto: no (esta opción deshabilita la función), 1dig, 2dig o 3dig.
	dEFPCS	número de piezas por defecto que se mandarán con la pesada.
P nET	Para establecer el peso mínimo en escalones para acumular/registrar. Por defecto 20	
TM:n	Para establecer el peso mínimo para realizar la función de auto tara inicial y no tarar pequeñas desviaciones de cero antes de poner el peso a autotarar.	
KEY Cs	Para desactivar la funcionalidad de las teclas del indicador: escogemos una por una si se quiere dejar activa o se quiere desactivar.	

6.3 MENÚ CONFUE

ConFUE		
G.PESA		Para configurar si queremos o no guardar las pesadas realizadas en la memoria del indicador: **Si** o **no**.
ACC		Para configurar el modo de acumulación/registro de las pesadas. (Para que la acumulación funcione, es necesario seleccionar el protocolo imp en un puerto y habilitar la Totalización)
	MAnuAL	Acumulación al apretar la tecla PRINT kg.
	PCPET.	Acumulación por petición externa al indicador.
	StbO	Acumulación por estabilidad a la carga, pasando por cero antes de cada pesada.
	ESTOdE	Acumulación por estabilidad a la descarga, pasando por cero antes de cada pesada.
	ESTAbL	Acumulación por estabilidad.
ToTAL.		Para configurar el modo de totalización de las pesadas.
	ToToFF	Totalización y acumulación desactivada.
	ToTMAn	Totalización al apretar la tecla MR ESC.
	ToTAUT	Totalización automática, pudiendo seleccionar el número de acumulaciones para la totalización automática.
CUrAn9		Para configurar en que rangos de la función checkweigher queremos permitir la acumulación de las pesadas.
TAUT.n		Para activar o no la tara inicial automática. (No es compatible con los modos de acumulación StbO y ESTAbL)
S.9nAL		Para tener en cuenta o no el signo del valor del peso. Por ejemplo, al trabajar con el modo TAKEOUT (checkweigher en negativo), esta opción, configura entre otras Sign. (Solo accesible en calibración abierta)
TArAUT		Para activar o no la función de taras automáticas sucesivas, cuando el peso es correcto y estable. Al apretar la tecla PRINT kg, se registra la pesada y se tara automáticamente el peso sobre la plataforma. Esta función se activa sola al entrar en modo de trabajo "Takeout" o en modo de trabajo Pesacc. (Solo en calibración abierta)
CU ACC		Para configurar la acumulación en el modo checkweigher. (Solo en calibración abierta)
	C nET	Checkweigher normal.
	C nETA	Checkweigher sobre el valor acumulado.

INCLINÓMETRO «inCLin»

Antes de iniciar la calibración, asegúrese de que la transpaleta de pesaje está **nivelada** y **asegurada**.

PANTALLA	EXPLICACIÓN
P. 10000	El dispositivo le pedirá la contraseña. Por defecto 0000
ConFig	Elija el menú ConFig con las teclas de flecha y pulse PRINT para confirmar.
inCLin	Elija el menú enCLin con las teclas de flecha y pulse PRINT para confirmar.
H 100	Seleccione la desviación máxima de la inclinación. El usuario puede elegir entre el 2 % y el 5 %. Pulse PRINT para confirmar.
CERO	Asegúrese de que la transpaleta de pesaje está nivelada y asegurada, y también de que no hay peso en el dispositivo. Pulse PRINT para confirmar. El dispositivo muestra CERO 1 en la pantalla. Pulse PRINT para confirmar
ACTIVA	Para activar el inclinómetro seleccione inC Y. Pulse PRINT para confirmar

Nota: Por defecto, la desviación de las transpaletas de pesaje está fijada en un 2 %.

6.4 ABT VM

ABT VM	MOSTRAR LAS DIFERENTES VERSIONES DEL PROGRAMA
VERSIO	Muestra la versión del módulo de peso.
CRC	Suma de comprobación en la que aparecen primero los 4 dígitos de menor prioridad (parte derecha de la suma) y después los 4 dígitos de mayor prioridad (parte izquierda de la suma).
Pr Hev	Impresión de eventos
Pr Her	Errores de impresión
Pr Hup	Impresión de actualizaciones (versión y CRC)

6.5 FAbriC

FAbriC	
USER P	Devuelve los ajustes del usuario a los ajustes de fábrica (Menú Config)
COM P	Devuelve la configuración de los puertos COM a los ajustes de fábrica.
TECH P	Devuelve todos los parámetros metrológicos a los ajustes de fábrica **Solo está disponible en CAL_open**
Prin7	Restablece la configuración de fábrica de la impresora

7. IMPRESORA

Para utilizar una impresora, primero hay que configurar el protocolo de impresión y el formato (por defecto el protocolo de impresión está configurado en COM1).

Para configurar el protocolo y el formato de la impresora, acceda al menú técnico pulsando MENU MODE durante unos 2 segundos y elija el punto

de menú PARAME. Ahora elija el puerto COM deseado donde se conectará la impresora (si tiene una impresora incorporada, ésta utiliza COM1), confirme el puerto COM con kg PRINT y seleccione el punto ProtoC. Ahora elija el protocolo Prn7 y confirme con kg PRINT A continuación, deberá decidir el formato de impresión. Hay 7 formatos por defecto y 1 configurable libremente (con las herramientas de configuración del software). Seleccione el formato deseado y confirme con kg PRINT.

7.1 FORMATO DE TICKET

FORMATO PARA EL PESO

Formato de impresión: PrnF. 1

```
Fecha: 11/06/2020      Hora: 11:08:06
Bruto:                        654 kg
Tara:                          10 kg
Neto 644 kg
_____________________________
```

Formato de impresión: PrnF. 1 (con teclado numérico)

```
Número de pesada:                 #1   → 1
Fecha: 11/06/2020 Hora: 11:15:12
Código T: 123                          → 2
Camión: Cuba                           → 5
Grano: Maíz                            → 7
Bruto:                        654 kg
Tara:                          10 kg
Neto 644 kg
_____________________________
```

3 ← Código T: 123
4 ← Camión: Cuba
6 ← Grano: Maíz

FORMATO PARA EL RECUENTO DE PIEZAS

Formato de impresión: PrnF.2

```
Fecha: 11/06/2020      Hora: 11:32:35
PMU:                   20000001953 g
Bruto:                        654 kg
Tara:                           0 kg
Neto 654 kg
Unidades 33 u
_____________________________
```

Formato de impresión: PrnF.2 (con teclado numérico)

```
Número de pesada:                 #5   → 1
Fecha: 11/06/2020      Hora: 11:15:12
Código T: 123                          → 2
Camión: Volquete                       → 5
Grano: Piedras                         → 7
PMU:                   20000.001953 g
Bruto:                        652 kg
Tara:                           0 kg
Neto:                         652 kg
Unidades:                      33 u
_____________________________
```

3 ← Código T: 123
4 ← Camión: Volquete
6 ← Grano: Piedras

FORMATO DE LA CONTROLADORA DE PESO

Formato de impresión: PrnF.3

```
Fecha: 11/06/2020 Hora: 11:37:08
Peso Objetivo:                500 kg
Peso Real:                    652 kg
Desviación:                   152 kg
_____________________________________
```

Formato de impresión: PrnF.3 (con pesaje de elementos y código T)

```
Número de pesada:                #1   → 1
Fecha: 11/06/2020      Hora: 11:38:31
Código T: 123                       → 2   ← 3
Camión: Remolque                    → 5   ← 4
Grano: Cebada                       → 7   ← 6
Peso Objetivo:                100 kg
Peso Real:                    644 kg
Desviación                    544 kg
_____________________________________
```

FORMATO DE PESOS TOTALIZADOS

Formato de impresión: PrnF. 1 - 3

```
=====================================
                TOTAL
=====================================
Fecha: 11/06/2020      Hora: 11:37:08
***********************************
Número de pesada:               00002
=====================================
Total Bruto:                  2614 kg
_____________________________________
Total Tara:                     10 kg
_____________________________________
Total Neto:                   2604 kg
=====================================
```

Formato de impresión: PrnF. 1 - 3 + n.º de pesaje

```
=====================================
                TOTAL
=====================================
Fecha: 11/06/2020      Hora: 11:42:10
***********************************
Pesadas:                #00001 - 00001
Número de pesadas:              00001   → 1
=====================================
Total Bruto:                   654 kg
_____________________________________
Total Tara:                     10 kg
_____________________________________
Total Neto:                    644 kg
=====================================
```

FORMATO DE ACUMULACIÓN CON TOTALIZACIÓN FORMATO DE IMPRESIÓN:

PrnF.4 (Línea por línea)

3 líneas de encabezamiento de 40 caracteres editables con **herramienta de configuración del software**

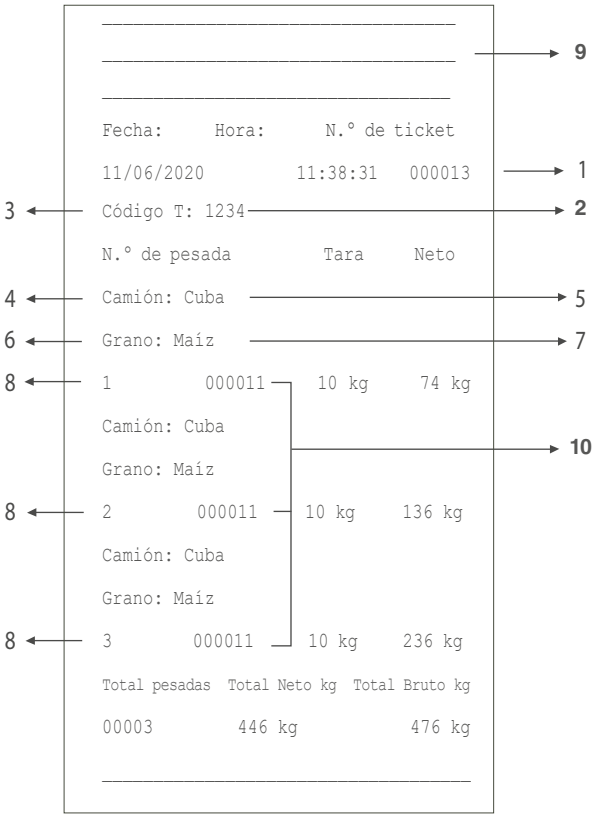

Formato de impresión: PrnF. 5

3 líneas de encabezamiento de 40 caracteres editables con **herramienta de configuracióndel software**

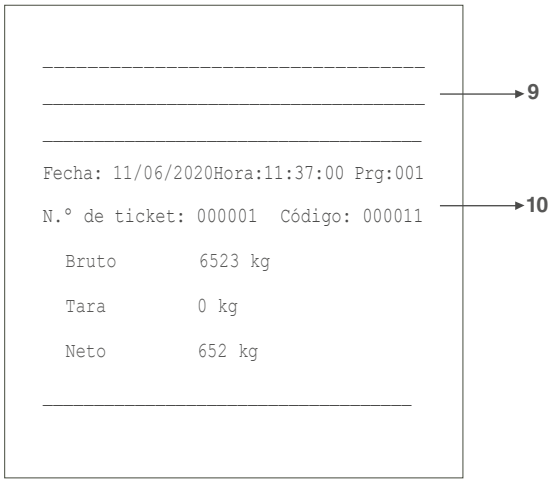

Formato de impresión: PrnF.6 (Línea por línea). 3 líneas de encabezamiento de 40 caracteres editables con **herramienta de configuración** del software

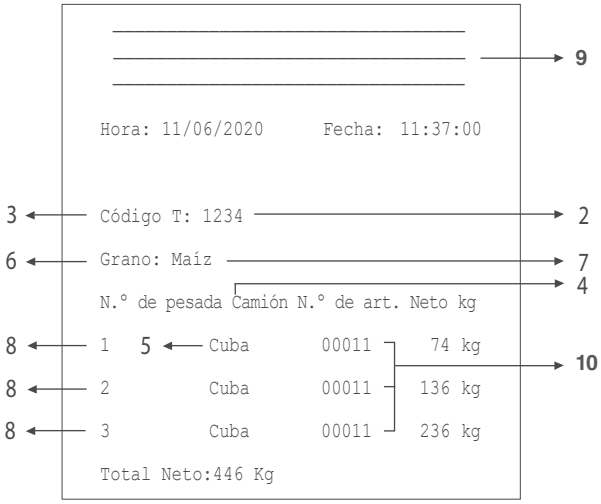

LEYENDA

1. El valor inicial del contador editable a partir del cual se añade cada nuevo ticket (en el formato 1-3, el número de pesaje = número de ticket. Si el número de ticket está a cero, no aparecerá).
2. Número editable fijo (si se ajusta el valor a 0, no aparecerá en el ticket)
3. Campo editable fijo (el nombre del T Code se puede cambiar según se desee en el Menú de Configuración)
4. Nombre del elemento 1 (solo con el elemento 1 activado)
5. Nombre del elemento 1 activado (solo con el elemento 1 activado)
6. Nombre del elemento 2 (solo con el elemento 2 activado).
7. Nombre del elemento 2 activado (Solo con el elemento 2 activado).
8. Número de pesaje.
9. Líneas de encabezamiento (solo aparecen si se editan previamente).
10. Elemento de código 1

8. MENSAJES DE ERROR

PANTALLA	POSIBLE PROBLEMA	POSIBLE SOLUCIÓN
H.9FEr Función de puesta a cero inicial	1. El valor cero actual es superior al valor cero de calibración 2.El peso del plato no es estable 3. Conexión de la célula de carga / rota	1.Descargue la plataforma. 2.Espere hasta que el indicador de estabilidad esté activo. 3.Asegúrese de que la célula de carga funciona correctamente con el menú "mV" en config **Si la anomalía persiste, póngase en contacto con el servicio técnico de su proveedor.**
LoWFEr Función de puesta a cero inicial	1.El valor cero actual es inferior al valor cero de calibración 2.El peso de la plataforma no es estable 3.Conexión de la célula de carga / rota	1.Procure que nada toque o levante la plataforma 2.Espere hasta que el indicador de estabilidad esté activo. 3.Asegúrese de que la célula de carga funciona correctamente con el menú "mV" en config **Si la anomalía persiste, póngase en contacto con el servicio técnico de su proveedor.**
Over L **EXCESO DE CARGA**	1.La célula de carga no está (no es correcta) conectada 2.Cable roto 3.Célula de carga rota 4.El peso en la plataforma es superior a la capacidad máxima de la balanza	1. Asegúrese de que la célula de carga está conectada correctamente. 2. Asegúrese de que el cable de la célula de carga funciona correctamente. Si no es así, sustitúyalo. 3. Asegúrese de que la célula de carga funciona correctamente. Utilice el menú «mV» dentro de config, retire la carga de la plataforma y preste atención a la señal. Si no cambia o cambia muy lentamente, puede haber un error de la célula de carga. 4.Retire la carga de la plataforma. **Si la anomalía persiste, póngase en contacto con el servicio técnico de su proveedor.**
UnderL **CARGA BAJA**	1.La célula de carga no está (no es correcta) conectada 2.Cable roto 3. Célula de carga rota 4. El peso en la plataforma es inferior a la indicación negativa máxima de la balanza	1.Asegúrese de que la célula de carga está conectada correctamente. 2.Asegúrese de que el cable de la célula de carga funciona correctamente. Si no es así, sustitúyalo. 3.Asegúrese de que la célula de carga funciona correctamente. Utilice el menú «mV» dentro de config, retire la carga de la plataforma y preste atención a la señal. Si no cambia o cambia muy lentamente, puede haber un error de la célula de carga. 4.Compruebe si hay algo en contacto con la plataforma o ponga peso sobre ella. **Si la anomalía persiste, póngase en contacto con el servicio técnico de su proveedor.**
-0-Err Función de la puesta a cero manual	El peso de la plataforma es demasiado alto para realizar una puesta a cero manual	Retire la carga de la plataforma

DSD.Err Error de memoria Alibi	La memoria opcional Alibi no puede almacenar los datos	1. Asegúrese de que la memoria opcional Alibi esté montada (si se montó después de iniciar el indicador, por favor reinicie el indicador) 2. Si tiene otra memoria Alibi, intente reemplazar la actual (con el indicador apagado) **Si la anomalía persiste, por favor contacte a su proveedor de servicio**
tArHig Función de tara manual	El valor de tara seleccionado supera la capacidad máxima de la balanza	Introduzca un valor de tara según la capacidad máxima de la balanza
NOESTB	El peso de la plataforma no es estable	Espere hasta que el indicador de estabilidad se encienda
Buff Full Ove Buff	**Memoria 80 % llena** **Memoria llena**	Borre los pesajes con F74 (solo con teclado numérico) o desde el menú de funciones explicado en el manual del usuario. El dispositivo tiene una opción gPESA en CONFUE para guardar o no los pesajes.
ERRPES	Peso inferior al mínimo	Ponga un peso superior al mínimo
nuePES	El mismo peso	Varíe el peso en la plataforma

ERRORES DE IMPRESIÓN INTEGRADOS G410 PRINT

LED DE ESTADO		DESCRIPCIÓN
○	**OFF**	Impresora apagada
●	**ON**	Impresora encendida, sin errores
●	**X2**	Temperatura alta
	X3	Sin papel
	X4	Tensión de alimentación incorrecta
	X5	Error de recepción
	X6	Comando no reconocido
	X7	Tiempo de recepción de comando agotado

9. CONEXIONES

DIAGRAMA DE CABLEADO IP54
CÉLULA DE CARGA (DB9)

EL INSTRUMENTO IP54 SE SUMINISTRA COMPLETO PARA CONECTAR LA CÉLULA DE CARGA

- 1 conector macho para soldar (9 vías)
- 1 cable de cobertura/bloqueo protegido

El cable que sale de la célula de carga se conecta mediante soldadura, se recomienda tener mucho cuidado con la calidad del mismo y el aislamiento entre los conductores y se aconseja el uso de estaño de buena calidad, ya que un producto de mala calidad o no idóneo podría perjudicar el buen funcionamiento del instrumento.

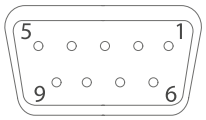

FUNCIÓN DE LOS PIN EN G4XX			FUNCIÓN DE LOS PIN EN HPP		
n.º pin	Descripción	Función	**n.º pin**	Descripción	Función
1	-EXC	Excitación -	**1**	-EXC	Excitación -
2	-SENSE	SENSE con signo -	**2**	INT	Inclinómetro de interrupción
3	GND_A	Masa analógica	**3**	GND_A	Masa analógica
4	+SENSE	SENSE con signo +	**4**	SDA	Señal de datos I2C
5	+EXC	Excitación +	**5**	+EXC	Excitación +
7	- OUT	Célula de carga con signo -	**6**		No conectada
8	+ OUT	Célula de carga con signo +	**7**	- OUT	Célula de carga con signo -
			8	+ OUT	Célula de carga con signo +
			9	SCK	Señal de reloj I2C

Si la célula de carga está equipada con un cable de conexión de 4 hilos más protección, y no de 6 hilos más protección, es necesario conectar la alimentación (+) con SENSE (+) y (-) con SENSE (-) uniendo el pin 1 con el pin 2 y el pin 4 con el pin 5.

Para minimizar las interferencias eléctricas y de radio, es absolutamente necesario que todos los cables de conexión entre el dispositivo y la célula de carga sean del tipo protegido y que todo el sistema esté conectado a una toma de tierra óptima.

El proveedor del dispositivo puede suministrar un tipo de cable de conexión estudiado a propósito y dotado de doble protección para soldar los terminales de apantallamiento y de tierra.

En cuanto a la conexión de las pantallas de protección del cable, consulte la siguiente figura.

Impedancia mínima 25 Ω

Impedancia máxima 1100 Ω

1- La protección externa del cable que se debe tensar en el paracaídas metálico con escobillas en el extremo SITUADA entre las dos tapas de la cubierta

2- El extremo de la protección interna del cable debe estar cerrada en el paracaídas metálico CON ESCOBILLAS: No conectar a el pin 3 del conector

3- Cobertura protegida con material conductor

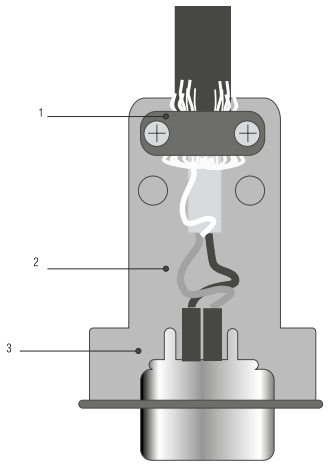

INTERFAZ SERIE RS 232 COM 1 Y COM 2 (DB9)

El dispositivo incluye 2 salidas en serie del tipo RS-232 en el modelo estándar.

Descripción de la salida de los pin del conector macho de salida serie RS232 COM1

n.º pin	Descripción	Dirección
2	TX (RS232c - transmisor)	Salida
3	RX (RS232c - receptor)	Entrada
5	GND (común de la señal)	

OPCIONAL RS485 COM 3 (DB9)

n.º pin	Descripción
1	TIERRA
8	RTx -
9	RTx+

OPCIONAL 4-20 MA / 0-10 V ANALÓGICO (DB9)

n.º pin	Descripción
6	GND
7	V_{OUT}
8	I_{OUT} -
9	I_{OUT} +

OPCIONAL 4E/4S(RELÉ) (DB25)

n.º pin	Descripción	n.º pin	Descripción
1	RLY1_C	13	IN1.
14	RLY1_NO	25	IN1+
2	RLY2_C	12	IN2-
15	RLY2_NO	24	IN2+
3	RLY3_C	11	IN3-
16	RLY3_NO	23	IN3+
4	RLY4_C	10	IN4-
17	RLY4_NO	22	IN4+
5	$+5V_{DC}$	9	$+5V_{DC}$
18	GND	21	GND

DIAGRAMA DE CABLEADO IP65 / IP68

CÉLULA DE CARGA

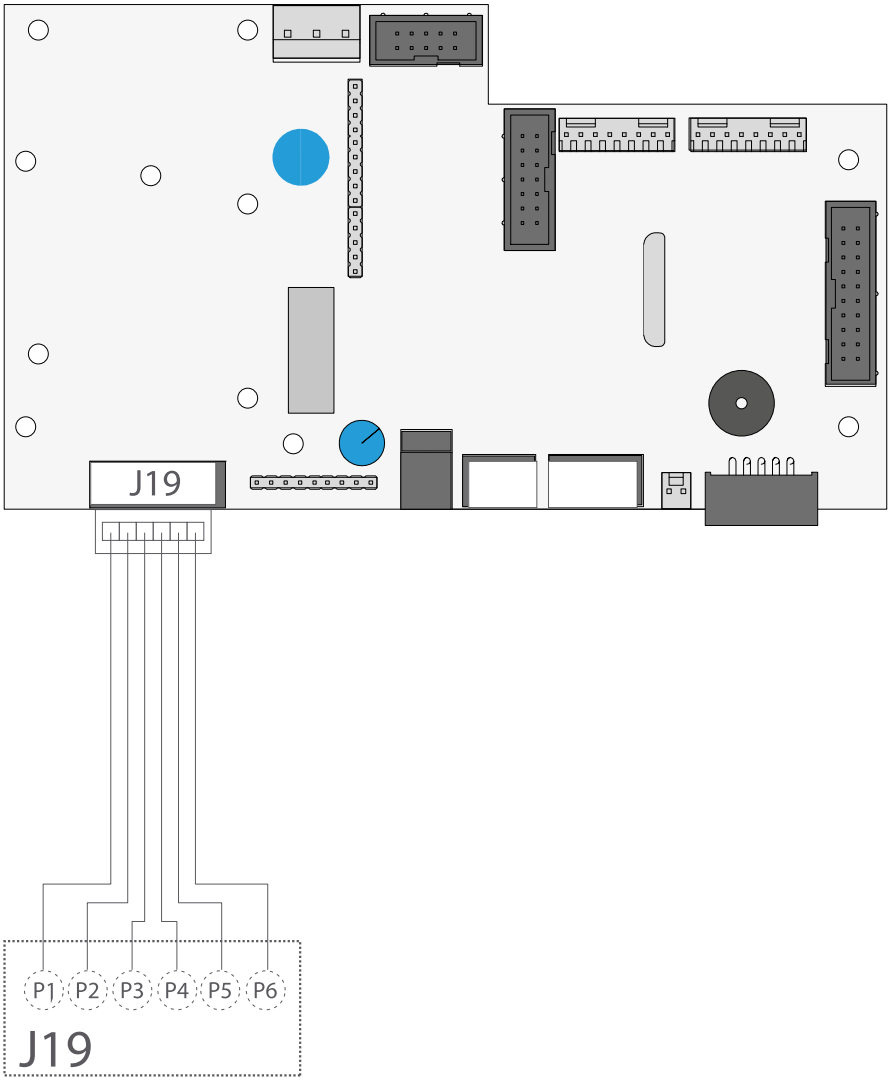

CABLE DE LA CÉLULA DE CARGA

CONECTOR J19

pin 1	IN+ (célula de carga de salida)
pin 2	IN- (célula de carga de salida)
pin 3	SENSE+
pin 4	SENSE-
pin 5	EXC+
pin 6	EXC-

INTERFAZ SERIE RS-232 COM1 / COM2

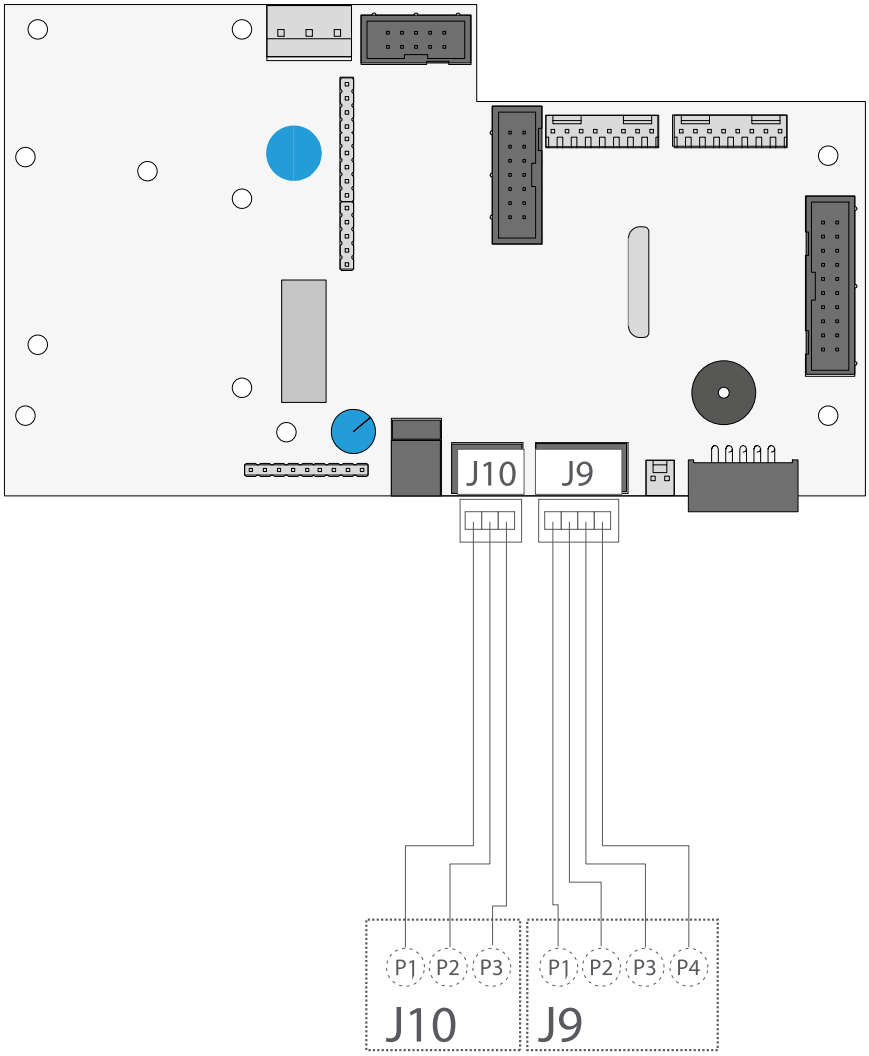

COM 1
RS232
CONECTOR J9

pin 1	-
pin 2	RX
pin 3	TX
pin 4	GND

COM 2
RS232
CONECTOR J10

pin 1	RX
pin 2	TX
pin 3	GND

ESQUEMA OPCIONAL RS485

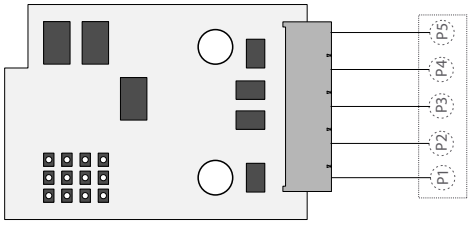

pin 1	RTX +
pin 2	RTX -
pin 5	TIERRA

ESQUEMA OPCIONAL 4-20 MA / 0-10 V ANALÓGICO (DB9)

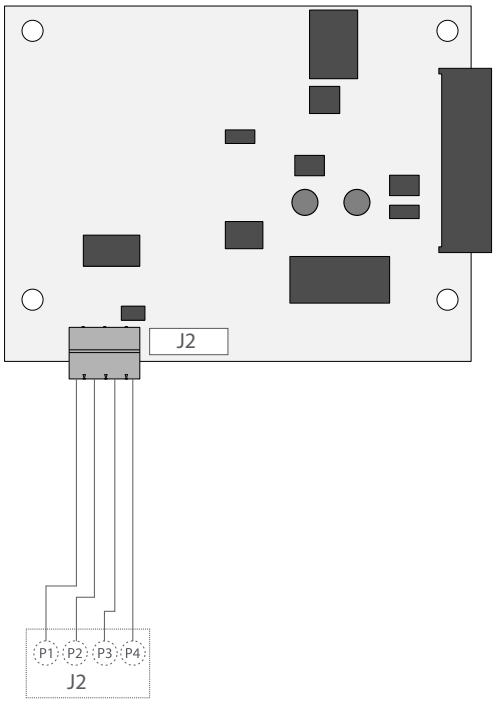

ESQUEMA OPCIONAL 4E/ES (RELÉ)

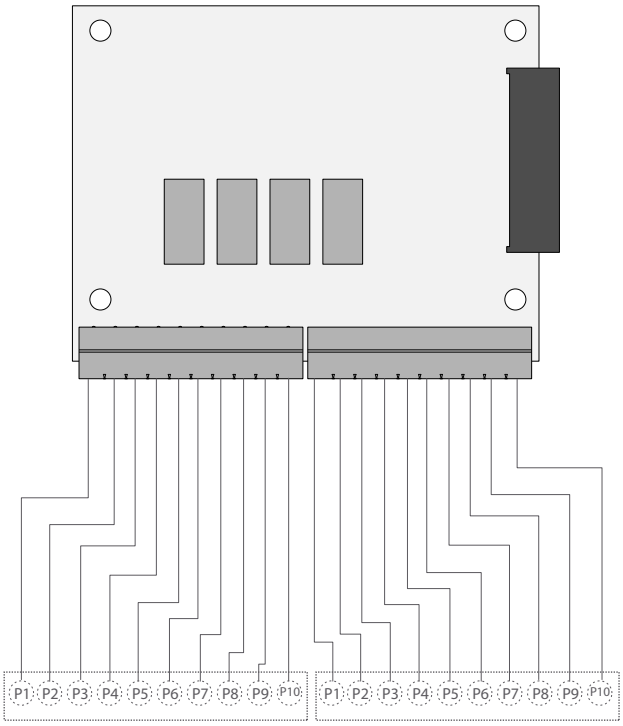

CONECTOR J2

pin 1	I_{OUT} +
pin 2	I_{OUT} -
pin 3	V_{OUT} +
pin 4	V_{OUT} - (GND)

pin 1	RLY1_C
pin 2	RLY1_NO
pin 3	RLY2_C
pin 4	RLY2_NO
pin 5	RLY3_C
pin 6	RLY3_NO
pin 7	RLY4_C
pin 8	RLY4_NO
pin 9	+ $5V_{DC}$
pin 10	GND

pin 1	IN1 -
pin 2	IN1 +
pin 3	IN2 -
pin 4	IN2 +
pin 5	IN3 -
pin 6	IN3 +
pin 7	IN4 -
pin 8	IN34+
pin 9	+ $5V_{DC}$
pin 10	GND

10. MONTAJE DE LOS OPCIONALES

RS485 / IP54

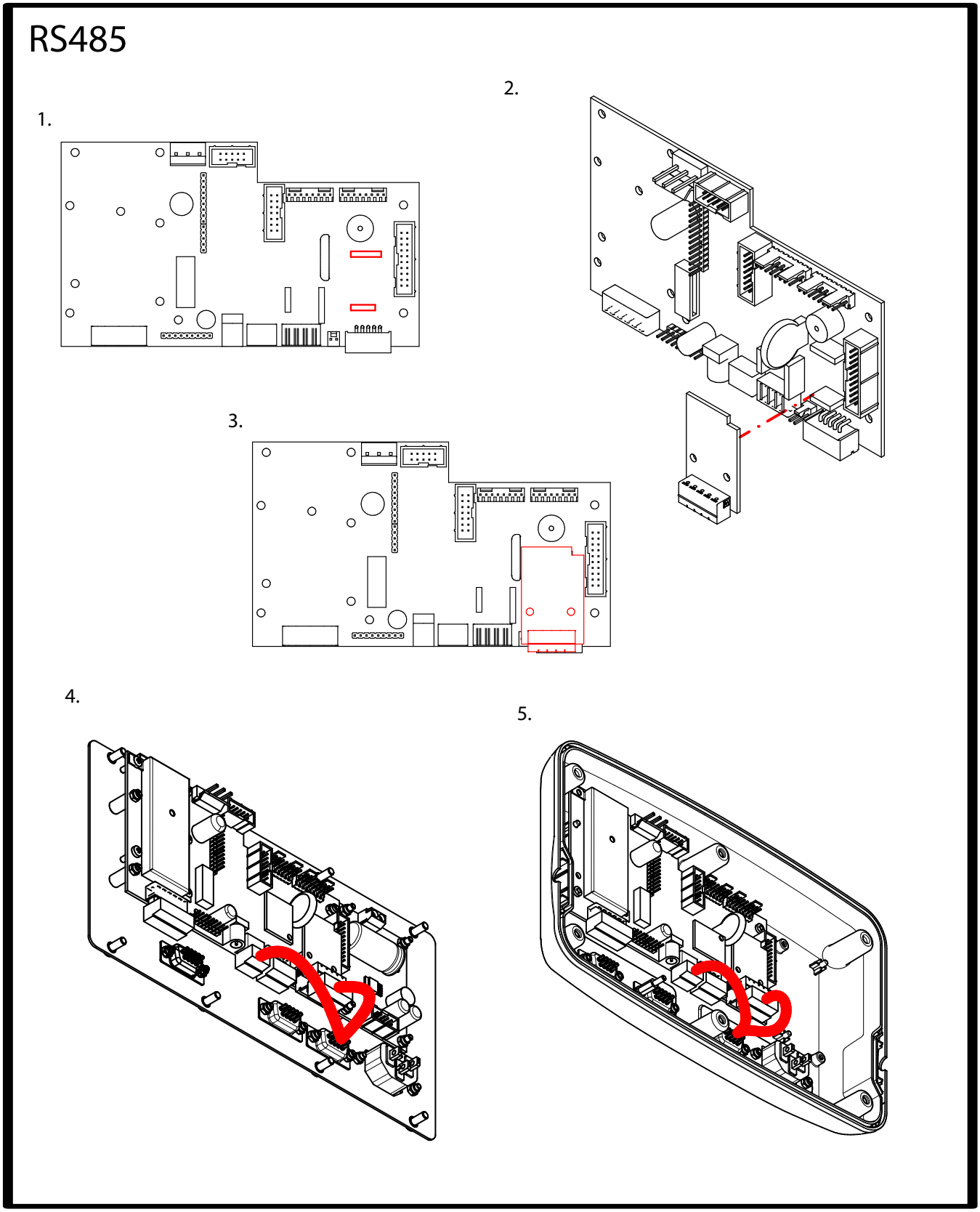

ETHERNET PARA CARCASA DE ACERO INOXIDABLE IP54

1

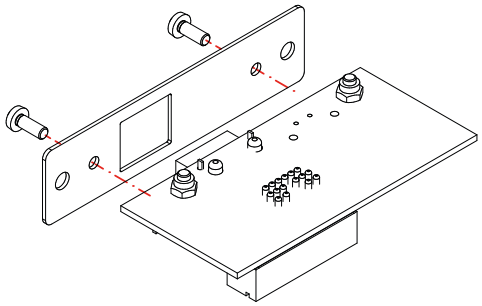

2

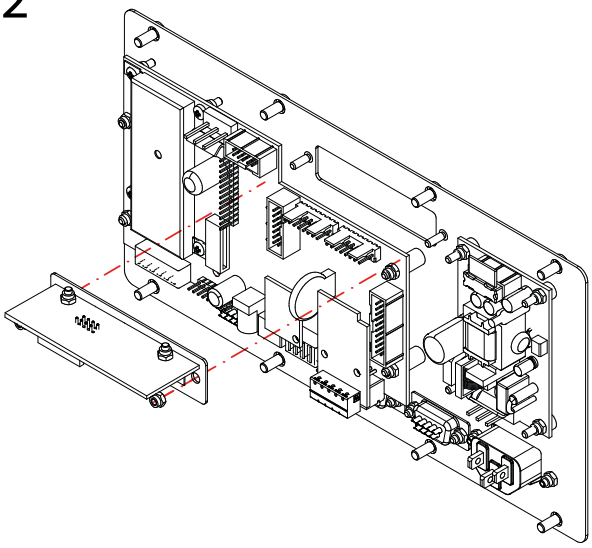

3

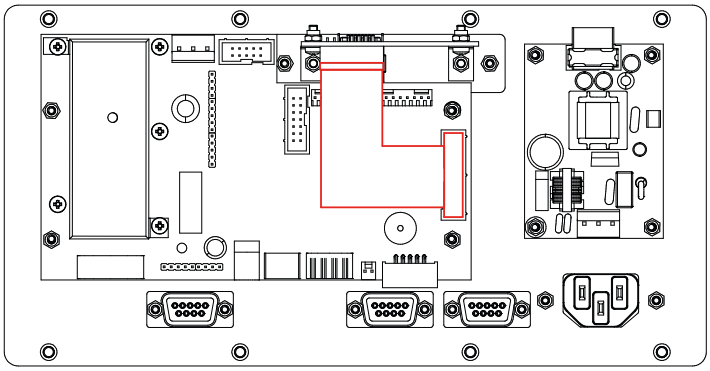

4

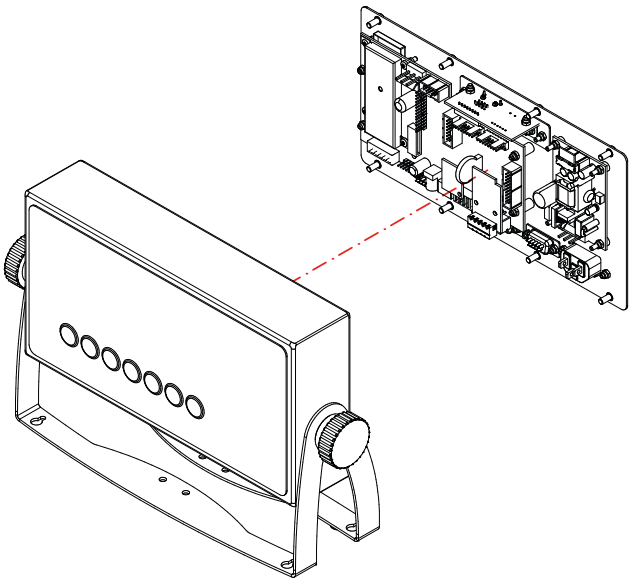

4-20 MA / 0-10 V PARA CARCASA DE ACERO INOXIDABLE IP54

1

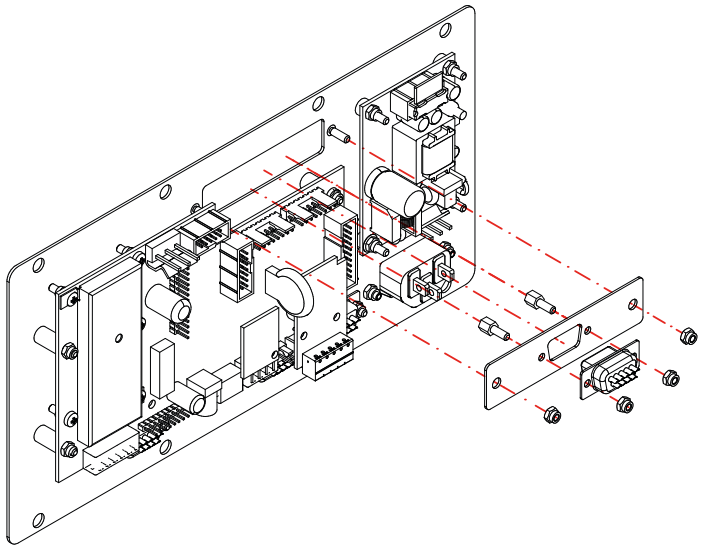

2

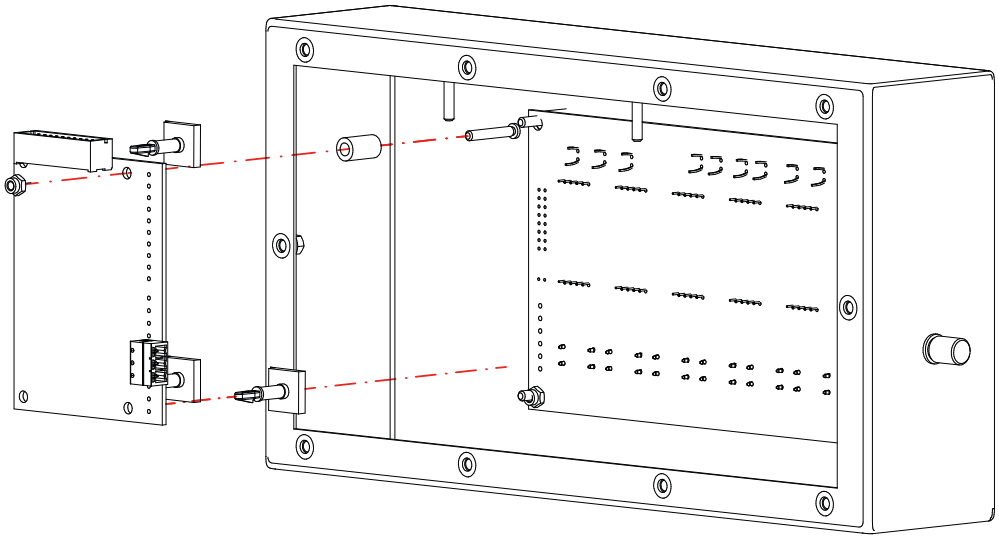

3

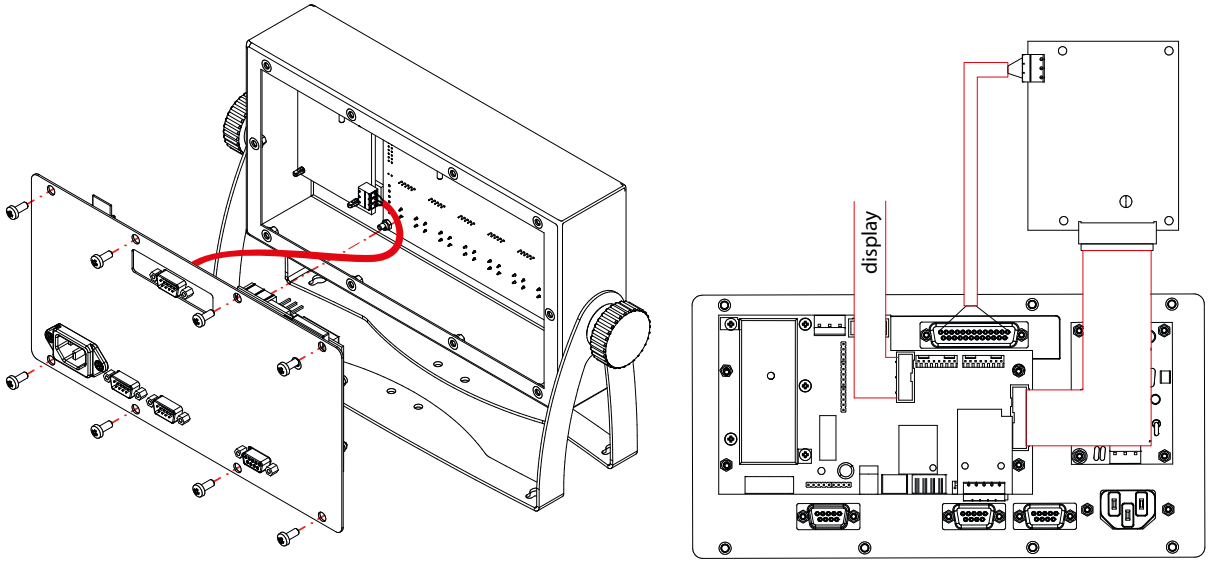

RELÉ PARA CARCASA DE ACERO INOXIDABLE IP54

1

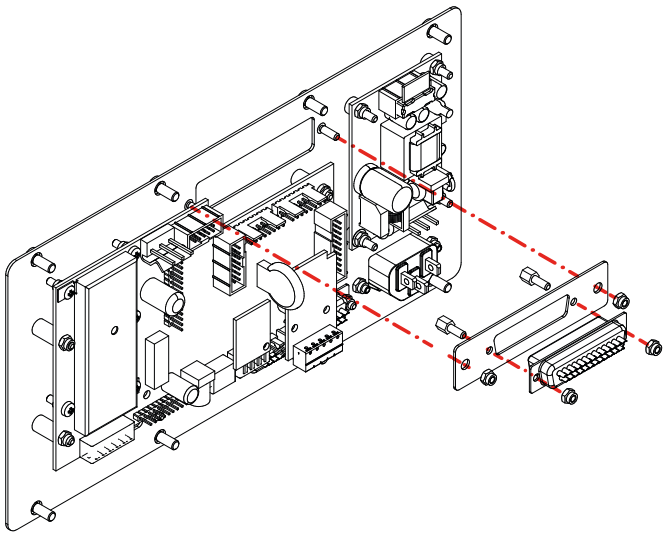

2

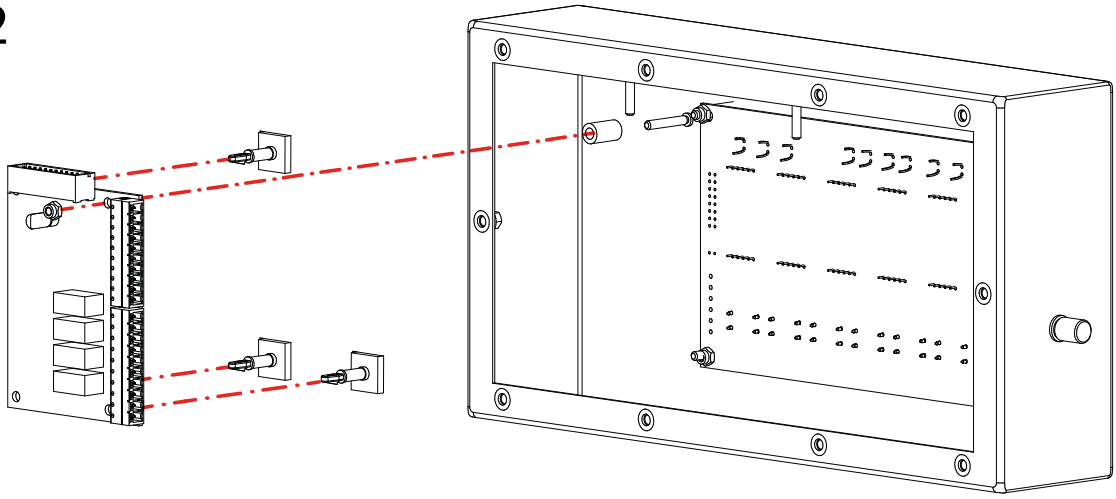

3

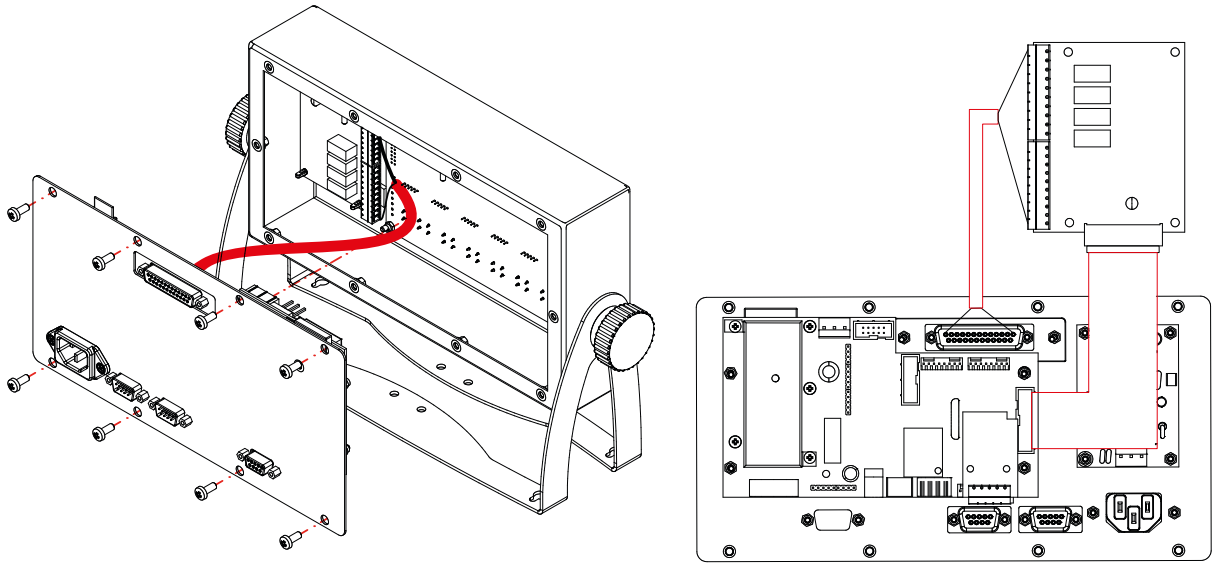

RS485 / IP65

RS485

1.

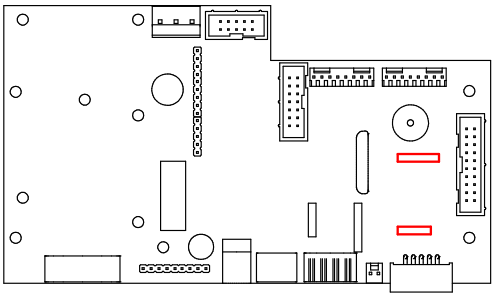

2.

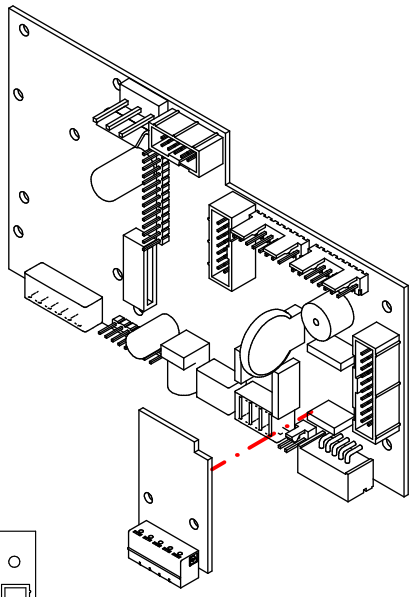

3.

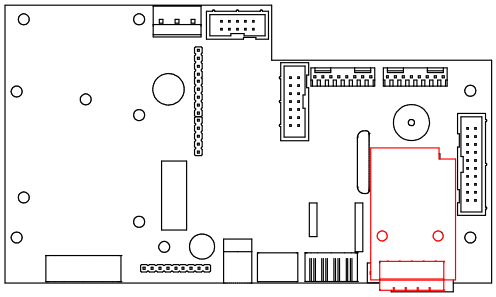

4.

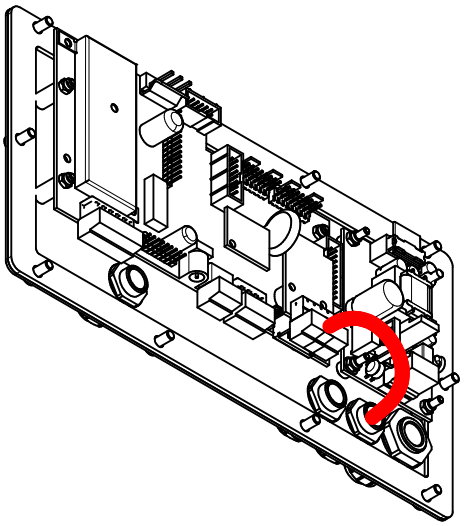

5.

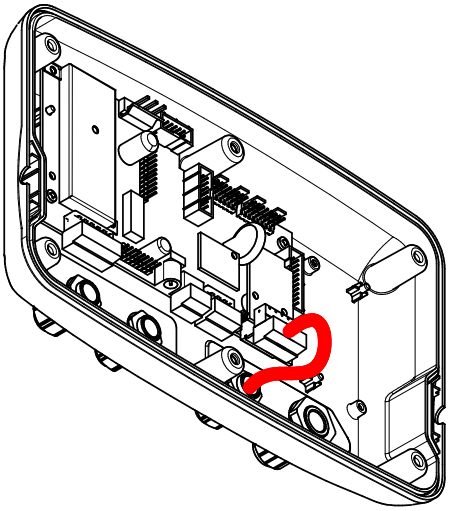

ETHERNET O RELÉ O 4-20 MA / 0-10 V PARA CARCASA DE ACERO INOXIDABLE IP65

1

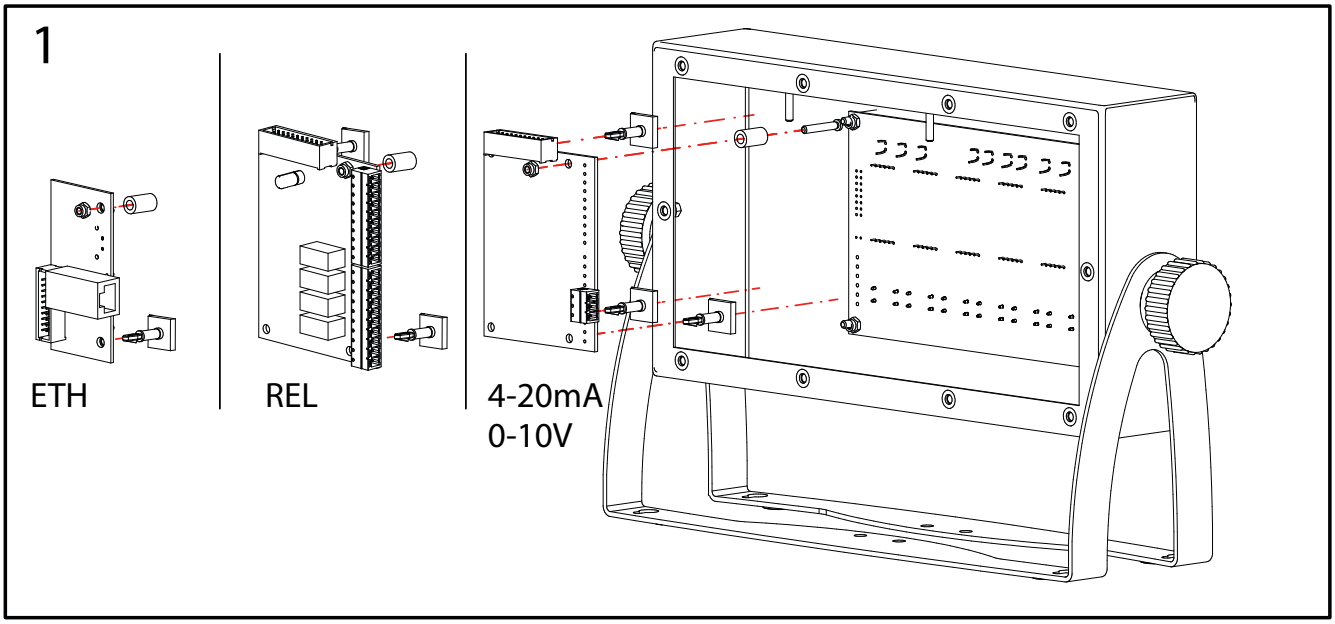

2

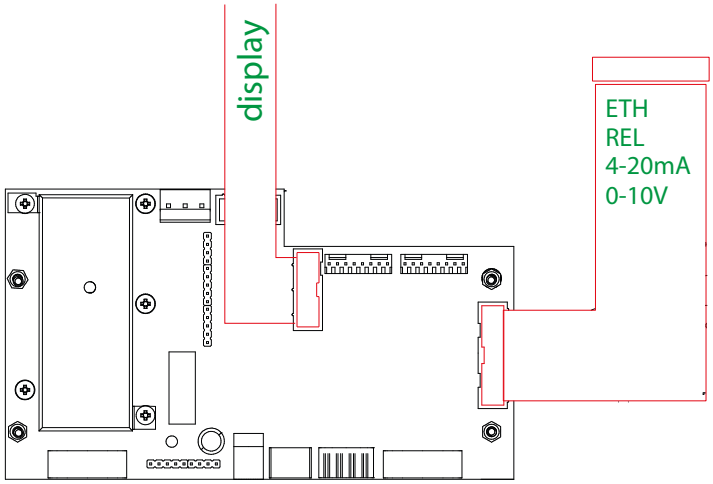

3

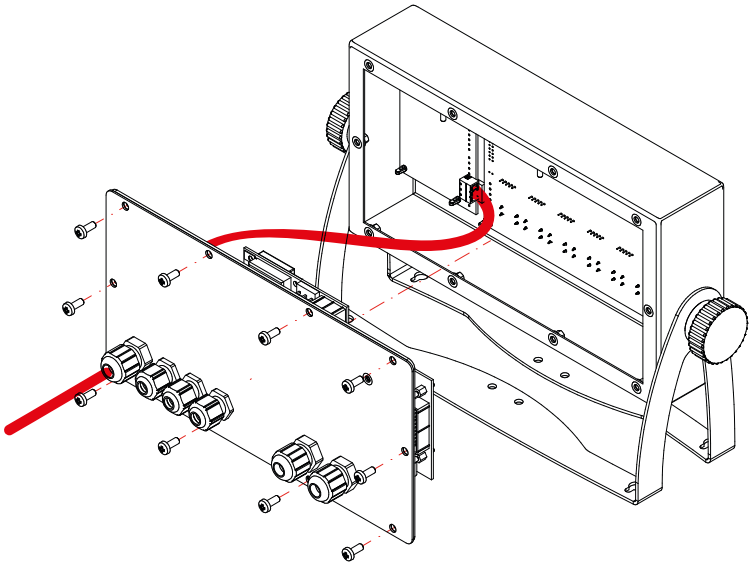

RS485 / IP68

RS485

1.

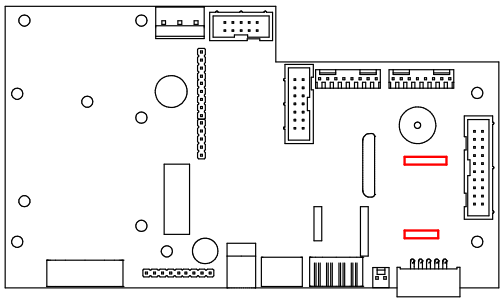

2.

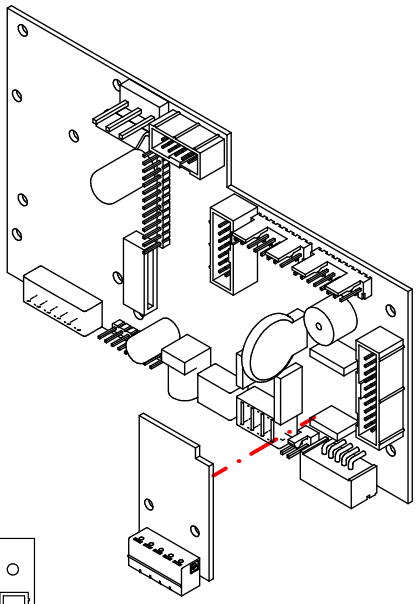

3.

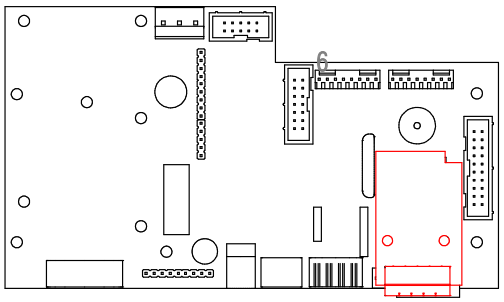

4.

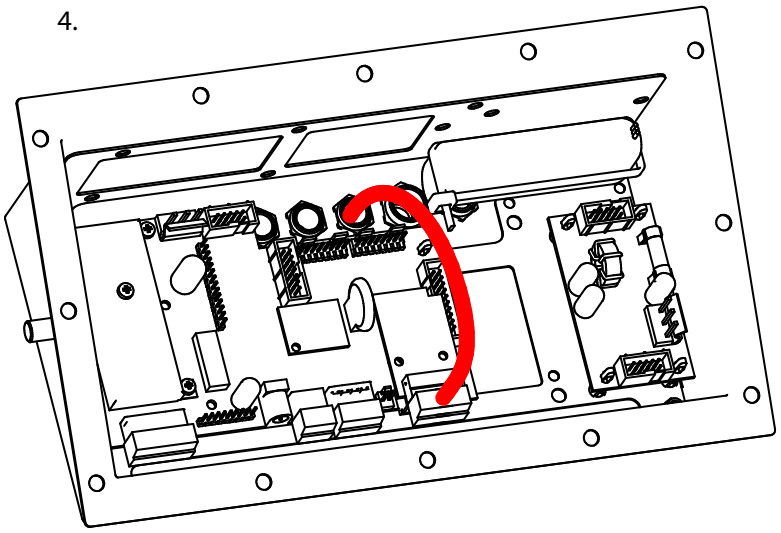

ETHERNET O RELÉ O 4-20 MA / 0-10 V PARA CARCASA DE ACERO INOXIDABLE IP68

1

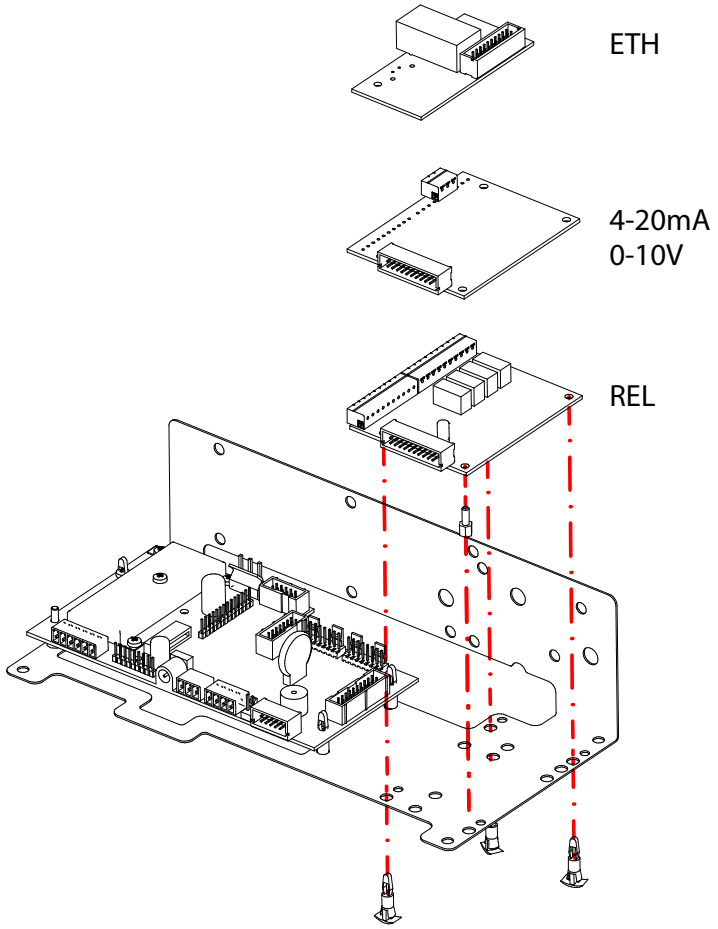

2a REL / 4-20mA 0-10V

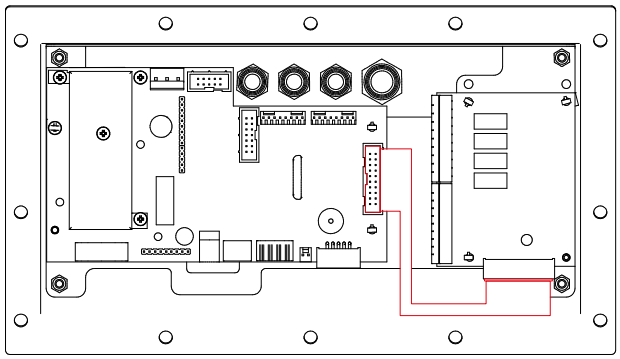

2b ETH

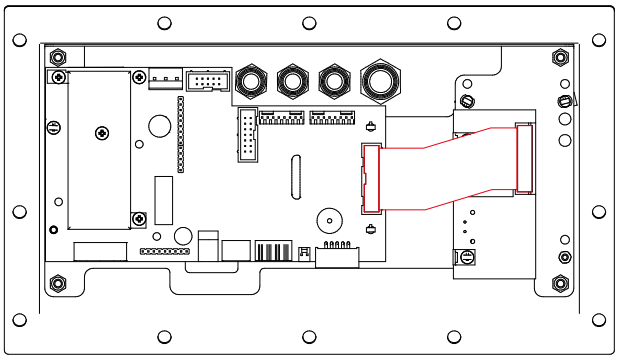

BATERÍA PARA CARCASA DE ABS IP54 O IP65

1

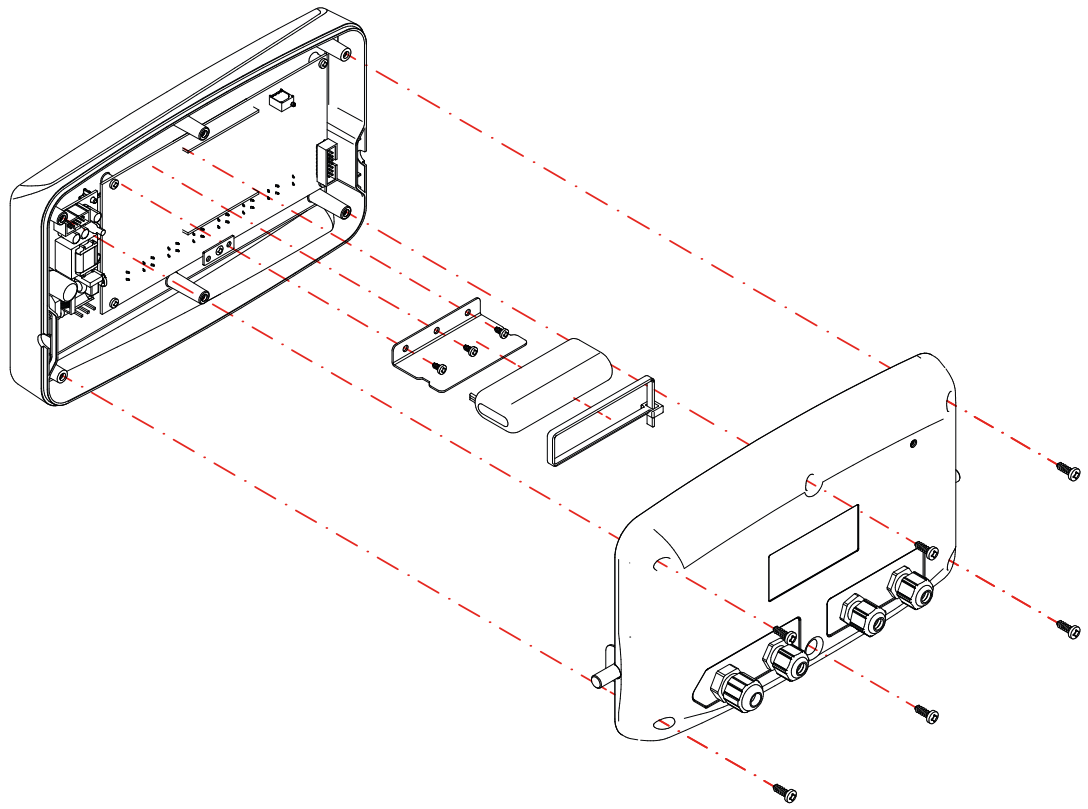

2

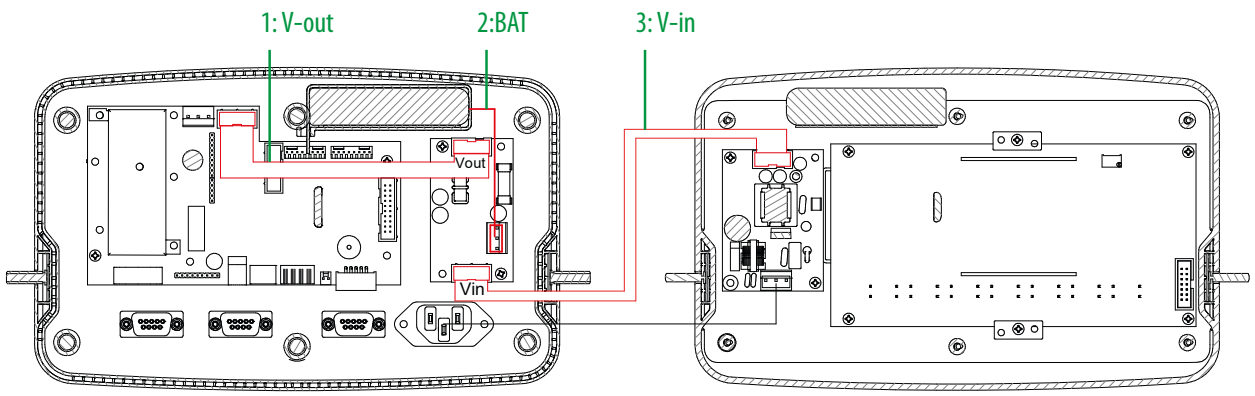

BATERÍA PARA CARCASA DE ACERO INOXIDABLE IP54 O IP65

1

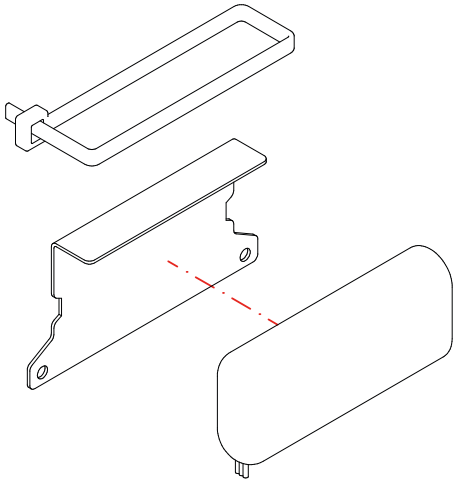

2

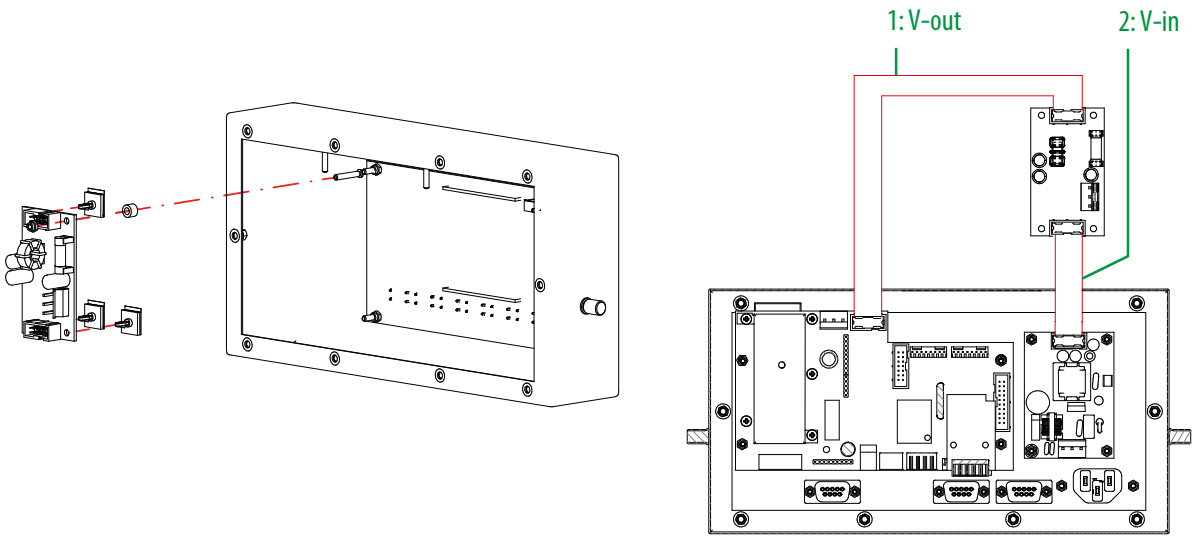

3

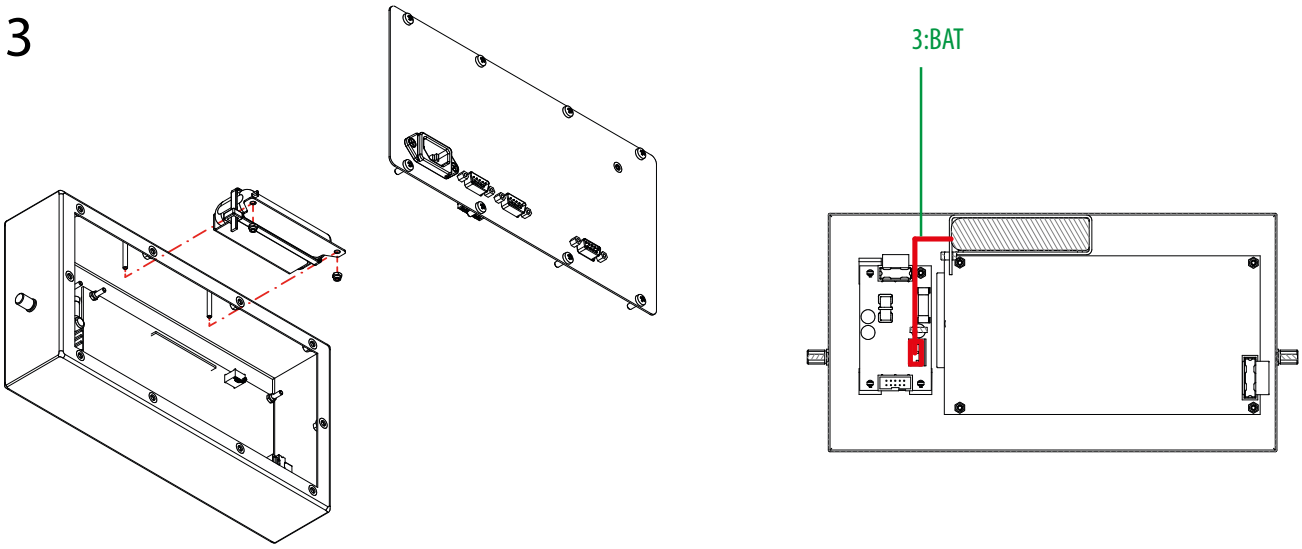

BATERÍA PARA CARCASA DE ACERO INOXIDABLE IP68

1

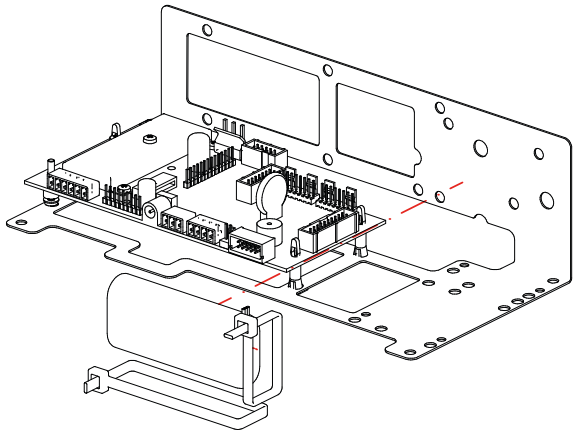

2

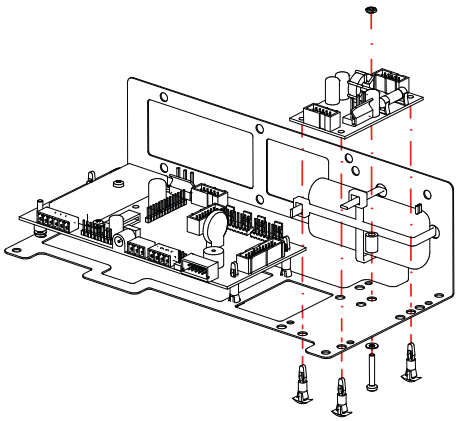

3

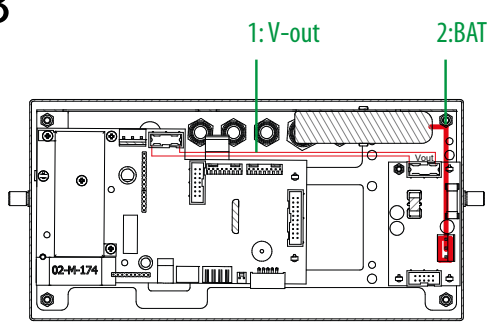

4

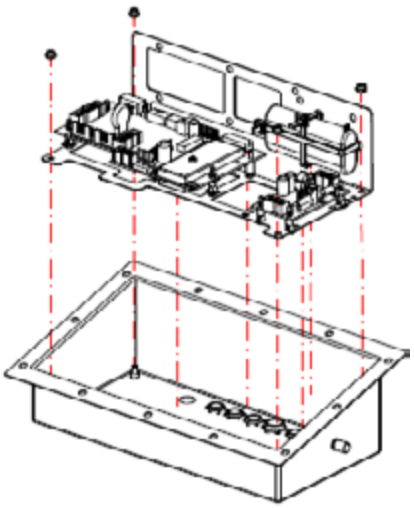

5

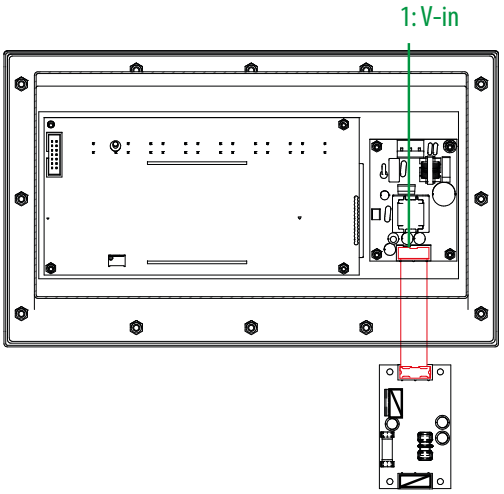

BATERÍA+ ETHERNET O RELÉ O 4-20 MA / 0-10 V PARA CARCASA DE ACERO INOXIDABLE IP68

1

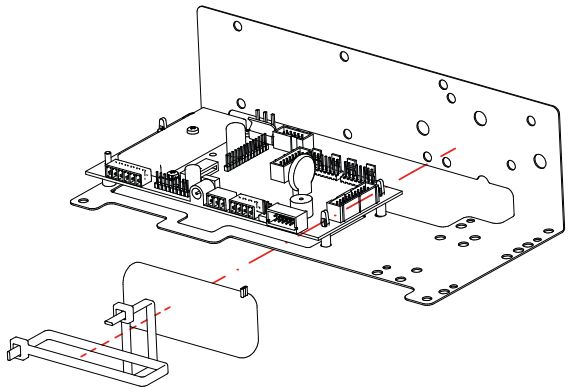

2

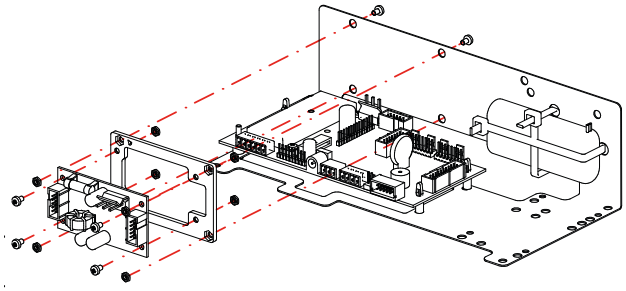

3

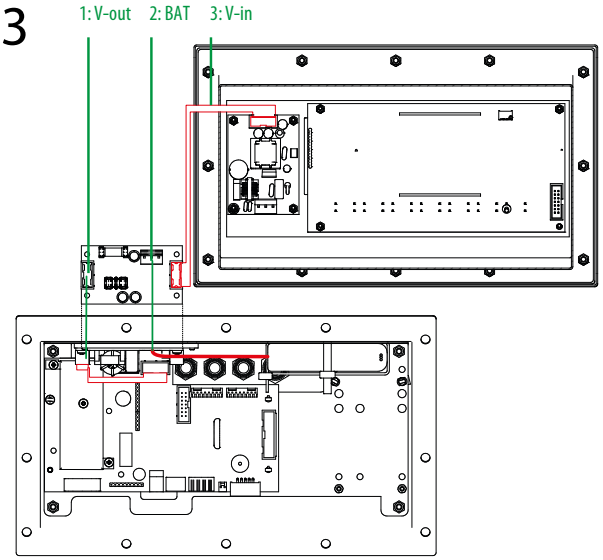

4

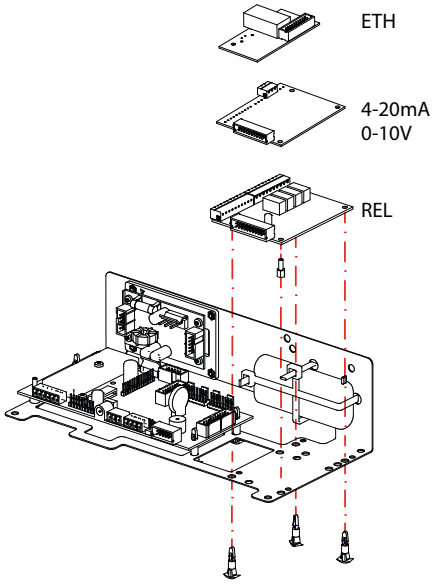

5a REL / 4-20mA 0-10V

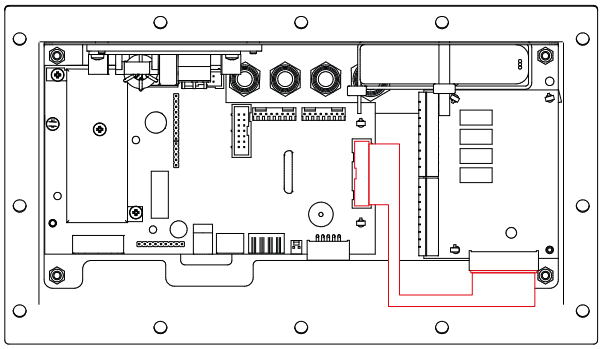

5b ETH

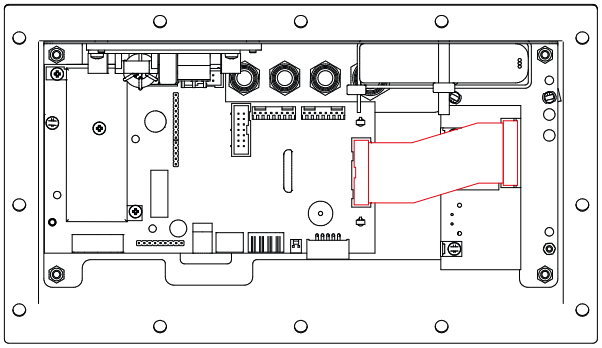

INCLINÓMETRO PARA TP 410

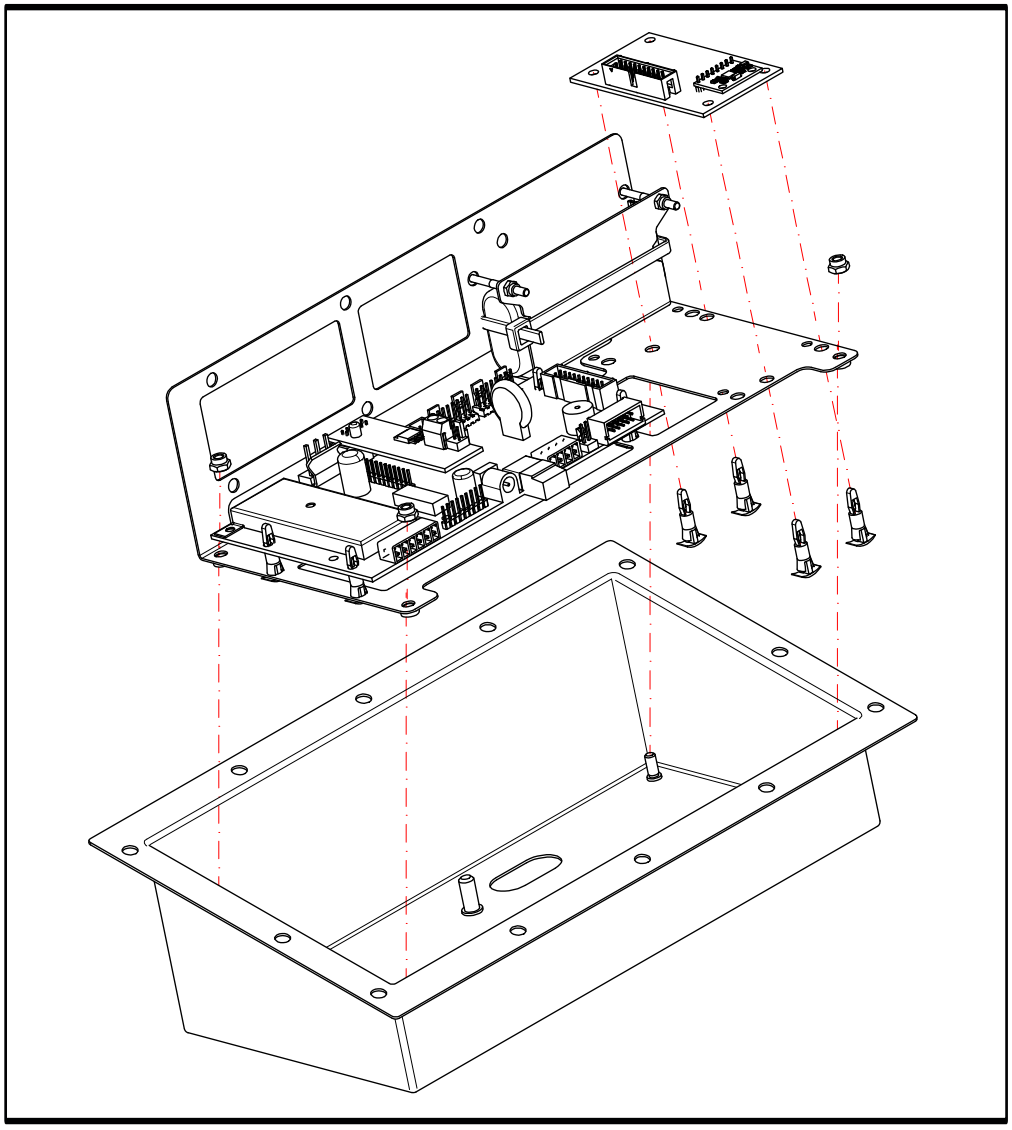

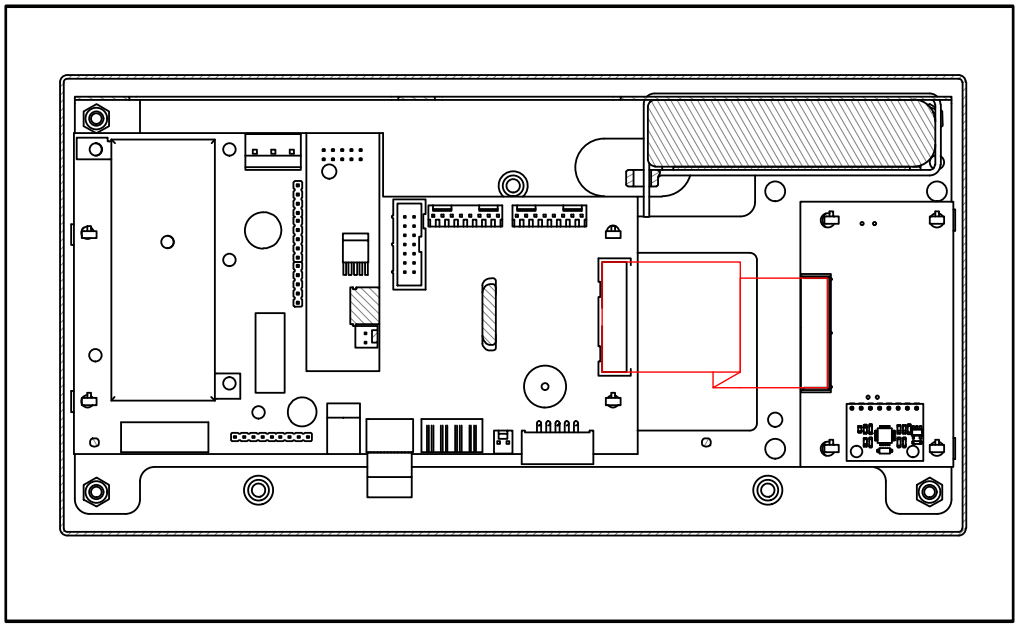

11. MEMORIA DSD

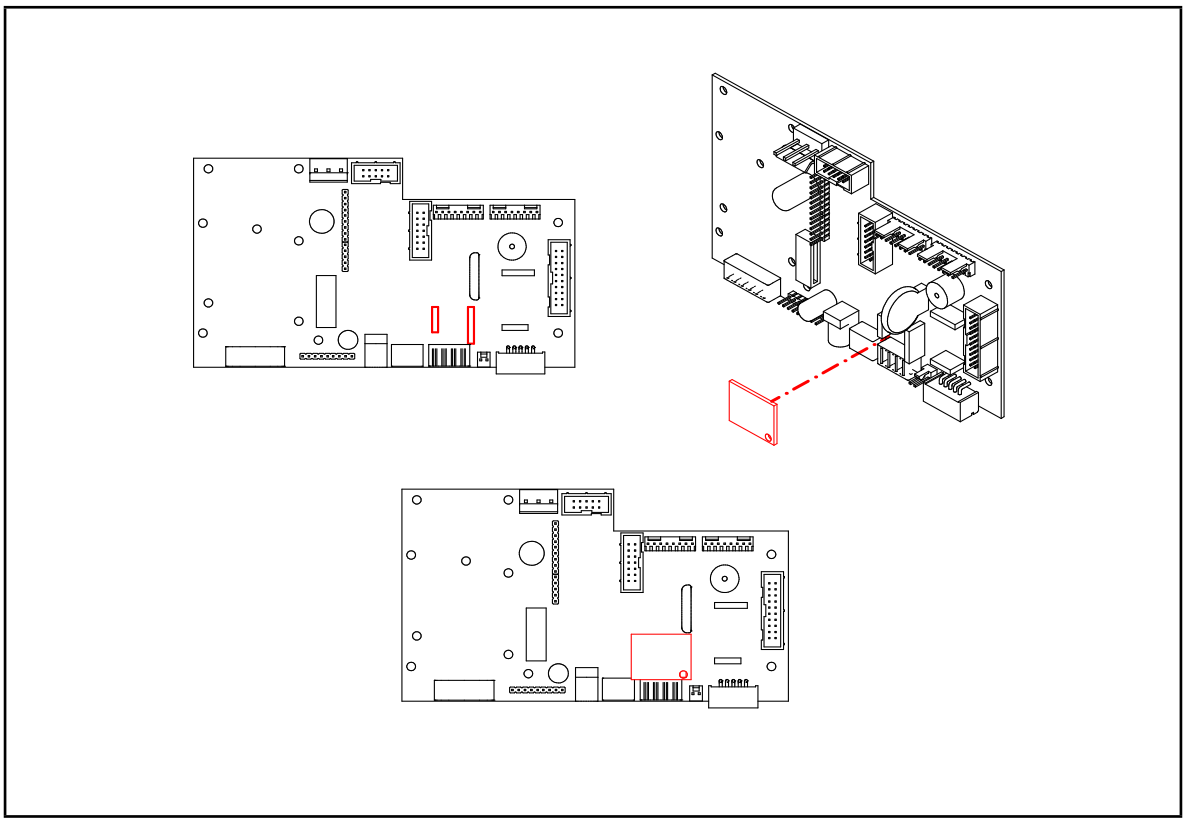

Es posible aumentar la memoria del indicador de peso con la placa adicional que realiza la función de MEMORIA FISCAL; ésta consiste en archivar todos los valores de peso transmitidos a un ordenador para una posterior elaboración o integración de los datos transmitidos por el canal serie COM / ETHERNET

Cada valor archivado está asociado a un código de identificación. El valor memorizado puede consultarse en la pantalla del indicador mediante el código de identificación. (como control respecto a los datos impresos por el PC).

El código de identificación tiene el siguiente formato:

<Número de código único>, <número de peso>

Número de código único: Número de 5 dígitos que va de 0 a 99 999, indica el número de código único completo de la memoria DSD.

La memoria DSD puede almacenar un máximo de 400 000 pesajes, una vez alcanzado este valor el número de pesaje comienza de nuevo por 00000 y el número de código único se incrementa en uno.

El peso relativo de un código de identificación sólo puede verificarse si:
tiene un número de código único igual al actual en la memoria DSD y un número de pesaje menor o igual al último valor recibido con el comando «PID».

12. RETIRADA DE EQUIPOS ELECTRÓNICOS

Para los clientes de la Unión Europea:

Todos los productos que lleguen al final de su respectivo ciclo de la vida han de devolverse al constructor para su reciclaje. Para obtener información sobre los procedimientos de reembolso, póngase en contacto con el revendedor o el constructor

13. BATERÍA OPCIONAL

La GI400 tiene tres indicaciones de batería a través de una pantalla LED o LCD.

Nivel de batería ALTO entre **el 100 % y el 70 %**

Nivel de batería MEDIO entre **el 70 % y el 40 %**

Si el nivel de batería es inferior al 40 %, debe conectar el equipo inmediatamente a la red **eléctrica**

- Durante la carga en dispositivos LCD
- Durante la carga en dispositivos LED, encienda el nivel ALTO y el nivel BAJO al mismo tiempo.

14. GARANTÍA

Este dispositivo cuenta con garantía sobre todos los defectos de fabricación y de material durante un período de 1 año a partir de la fecha de entrega. Durante este periodo, GIROPÈS se encargará de la reparación del visor.

Esta garantía no incluye los daños causados por un uso inadecuado o un exceso de carga.

La garantía no cubre los gastos de flete (transporte) necesarios para reparar la balanza.