EN - ES - FR - PT - IT - DE

OPTIMA**PTO**

USER'S MANUAL
MANUAL DE USUARIO
MANUEL D'UTILISATION
MANUAL DE UTILIZADOR
MANUALE DI ISTRUZIONI
BENUTZERHANDBUCH

PALLET TRUCK WITH SCALE
TRANSPALETA PESADORA
TRANSPALETTE PESEUR
PALETES DE PESAGEM
TRANSPALLET PESATORE
WIEGEHUBWAAGEN

V.1
12/04/2022

El fabricante se reserva el derecho de modificar sin previo aviso las características de sus productos para introducir mejoras técnicas o cumplir con nuevas regulaciones oficiales./Le constructeur se réserve le droit de modifier les caractéristiques de ses produits en vue d'y apporter des améliorations techniques ou de respecter de nouvelles réglementations./The manufacturer reserves the right to modify the specifications of its products in order to make technical improvements or comply with new regulations/ O fabricante reserva-se o direito de modificar sem aviso prévio as características dos seus produtos para introduzir melhorias técnicas ou cumprir com as novas regulamentações oficiais

EN - CONTENTS

0. Previous information 5
1. Introduction 8
2. Technical indicators 9
3. Main function 9
4. Boundary dimension 9
5. Introduction to panel 10
6. Parameter setting 12
SETTING ENTRY 12
F1 PARAMETER SETTING OF SCALE 12
F2 APPLICATION FUNCTION SETTING 13
F3 ENERGY-SAVING PARAMETER SETTING 14
F4 PRINTER CONFIGURATION (NON MODIFY) 15
F5 MAINTENANCE AND SERVICE 15
7. Function description 15
8. Prompt Message of instrument 17

ES - ÍNDICE

0. Información previa 19
1. Introducción 22
2. Indicadores técnicos 23
3. Función principal 23
4. Dimensión de frontera 23
5. Introducción al panel 24
6. Configuración de parámetros 26
CONFIGURACIÓN ENTRADA 26
F1 CONFIGURACIÓN PARÁMETROS DE LA BÁSCULA 26
F2 APLICAR FUNCIÓN CONFIGURACIÓN 27
F3 CONFIGURACIÓN DE PARÁMETROS DE AHORRO DE ENERGÍA 28
F4 CONFIGURACIÓN IMPRESORA (NO MODIFICAR) 29
F5 MANTENIMIENTO Y SERVICIO 29
7. Descripción de Funciones 30
8. Impulsar Mensaje de Instrumento 32

FR - CONTENU

0. Information préalable 34
1. Introduction 37
2. Fiche technque 38
3. Fonction principale 38
4. Dimension boundry 38
5. Introduction au panel 39
6. Paramétrage 41
RÉGLAGE ENTRÉE 41
F1 RÉGLAGE DES PARAMÉTERS DE LA BALANCE 41
F2 APPLIQUER LES PARAMÈTRES DE FONCTION 42
F3 RÉGLAGE DU PARAMÈTRE POUR ÉCONOMIE D'ÉNERGIE 44
F4 RÉGLAGE SERIAL-PORT 44
F5 MAINTENANCE ET SERVICE 44
7. Description des fonctions 45
8. Prompt Message of instrument 47

PT - ÍNDICE

0. Informação prévia 49
1. Introduçao 52
2. Indicadores técnicos 53
3. Funções principais 53
4. Dimension boundry 53
5. Introdução no painel 54
6. Definindo parâmetros 56
ENTRAR CONFIGURAÇÃO 56
F1 PARÂMETRO CONFIGURAÇAO DA BALANÇA 56
F2 APLICAR FUNÇÃO CONFIGURAÇÃO 57
F3 CONFIGURAÇAO DE PARÂMETROS DE POUPANÇA DE ENERGIA 59
F4 CONFIGURAÇAO IMPRESSORA (NÂO MODIFICAR) 59
F5 MANUTENÇÃO E SERVIÇO 59
7. Função de descrição 60
8. Solicitar mensagem de dispositivo 62

IT - INDICE

0. Informazioni preliminari 65
1. Introduzione 68
2. Indicatori tecnici 69
3. Funzione principale 69
4. Dimensioni esterne 69
5. Introduzione al pannello 70
6. Impostazione dei parametri 72
IMPOSTAZIONE ENTRATA 72
F1 IMPOSTAZIONE DEI PARAMETRI DELLA BILANCIA 72
F2 APPLICARE LA FUNZIONE DI IMPOSTAZIONE 73
F3 IMPOSTAZIONE DEI PARAMETRI DI RISPARMIO ENERGETICO 75
F4 IMPOSTAZIONI DELLA STAMPANTE (NON MODIFICARE) 75
F5 MANUTENZIONE E ASSISTENZA 75
7. Descrizione delle Funzioni 76
8. Messaggi di errore 78

DE - INDEX

0. Vorab-informationen 80
1. Einführung 83
2. Technische Daten 84
3. Funktionen 84
4. Abmessungen 84
5. Display und Tasten 85
6. Einstellungen 86
MENÜ AUFRUFEN 86
F1 EINSTELLUNGEN DER WAAGE 86
F2 EINSTELLUNGEN DER FUNKTIONEN 88
F3 EEINSTELLUNGEN ZUM STROMSPARMODUS 89
F4 DRUCKER EINSTELLUNGEN 89
F5 WARTUNG UND SERVICE 89
7. Funktionsbeschreibung 90
8. Fehlermeldungen 91

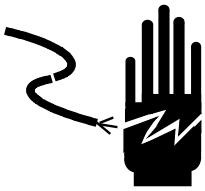

WARNING:

Ask professional personnel to debug, detect and repair controller.

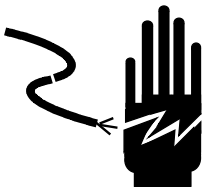

WARNING:

Please keep good grounding of controller.

In electrical connection of controller, please cut off the power supply in advance.
Wait for 30 seconds between power-on of the controller for 2 times.

PAY ATTENTION TO STATIC ELECTRICITY

The controller is a device sensitive to static electricity, thus please take anti-static precautions in use and maintenance.

0. PREVIOUS INFORMATION

ASSEMBLY OF THE SET OF THE HELM

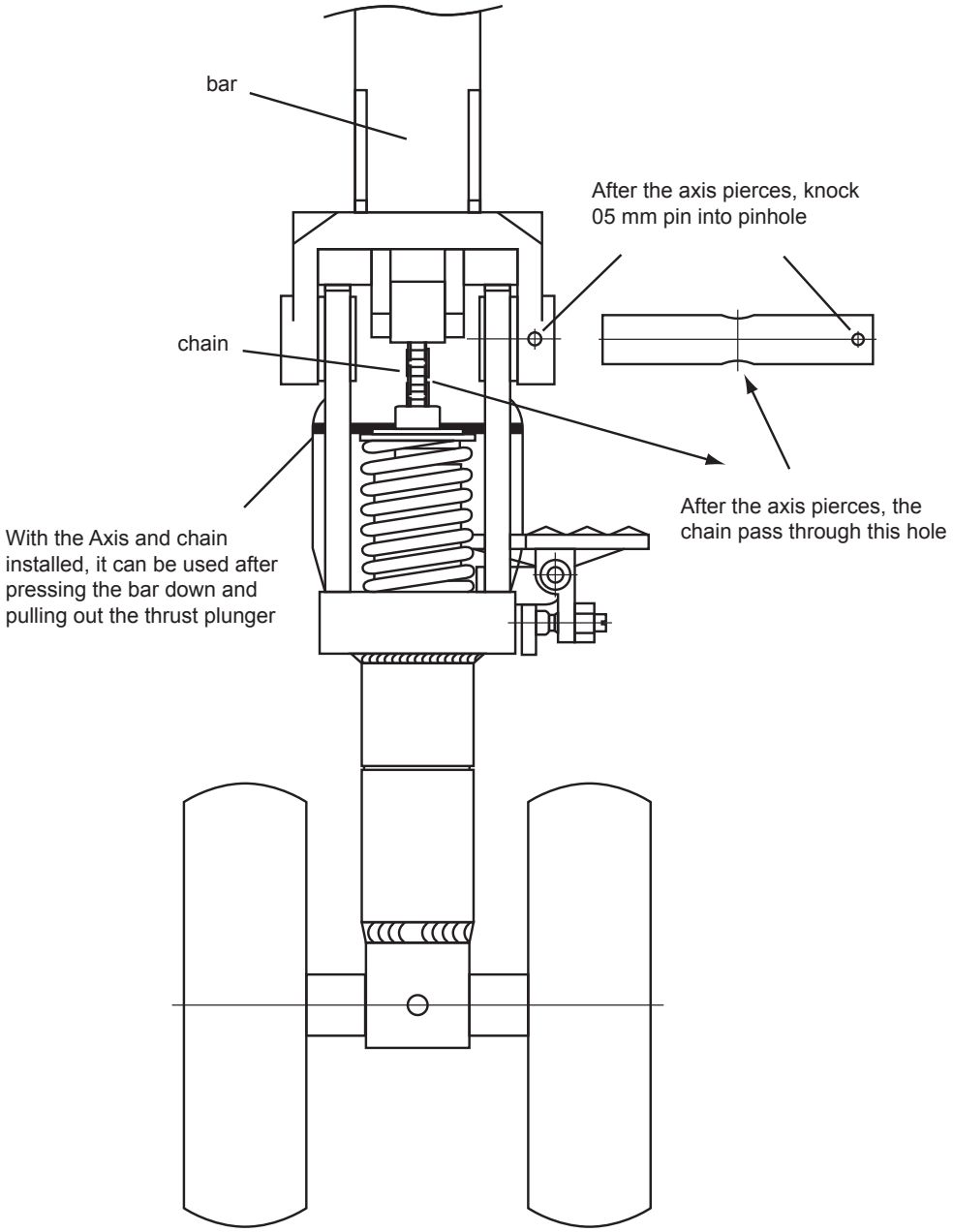

LEVER OF REGULATION

The lever of regulation has three positions (ascending, medium and descending)

ascending --

media --

descending --

When the hand pallet is not, the helm must be placed in medium position. The position of the lever of regulation has been adjusted in factory, if it is necessary to change it, the customer must follow the following steps:

1. If you push the lever downwards in medium position, the forklifts will go upwards, then the user must turn around the unload screw following the movement of the hands of the clock, the forklifts will not rise when you press the lever.
2. If you push the lever downwards in medium position, the forklifts will go downwards, and then the user must turn the unloading screw following the movement of the hands of the clock until the forklifts do not go downwards when you press the lever.
3. If the user has the lever of regulation in a descending position, the forklifts do not go downwards, then the user must turn the unloading screw following the movement of the hands of the clock until the forklifts go downwards when the user presses the lever.
4. If the user has the lever of regulation in an ascending position, the forklifts will not go upwards. The user must turn the unloading screw following a direction opposite to the movement of hands of the clock until the forklifts go upwards with the lever in this position.

REPARATION AND MAINTENANCE

HYDRAULIC OIL SUPPLY

Check the oil every six months. We recommend you to use the hydraulic oil: ISO VG32, a 400C its kinematics viscosity is of 32 cSt, the total 0.3 liters.

Due to transport or reversal, it is possible that some air gets into the hydraulic bomb, and this fact can cause a problem in the forklifts. Perhaps they are not going to rise when they are in an ascending position.

The following method can help the user to avoid the problem: The user must move the lever from the ascending position to the ascending position more than once, repeating the process.

ROUTINES OF MAINTENANCE AND REPARATION

The routine of maintenance is essential. The user must center this revision in the wheels and the mandrel, retire all the strange bodies and objects which are placed on the wheels, and also avoid that the wheels get poked.

When the wheels are free of dirtiness and strange objects, the user must retire the load and place the forklifts downwards until they reach their lowest position.

LUBRICANT

When the lever of regulation is in factory, we apply different long life lubricants both to the bearings and the axis, the user only need to apply the lubricant once a month or every time that the user proceeds to do an in-depth revision.

SECURITY GUIDE

1. Before proceeding to use the hand pallet, the user must read the following guide of instructions carefully.
2. The user must bear in mind that before pulling of the hand pallet , it is necessary to rise the forklifts a little.
3. When the user pulls of the hand pallet, it is important to keep the lever in a medium position. In such way, it will be easier to move the hand pallet and the bounces of the piston of the lever will be reduced. Moreover, it will also protect the seal of the liquid and the components of the piston. All this is important because it helps the life and usefulness of the hand pallet.
4. The hand pallet must be used and handled by people who have the appropriate qualification on how to use it.
5. Before proceeding to use the hand pallet, the user must revise the wheels, the levers and the forklifts.
6. Don't use the hand pallet on oblique surfaces.
7. Don't put a person on the forklift.
8. It is recommended that the operator wears gloves and security footwear.
9. In the process of elevation and transport of load, all the workers which are near the hand pallet must keep themselves far from the forklifts, at least at a distance of 600 mm.
10. The user must pay a lot of attention in the way of charging the pallet and avoid the slope or deviation of the load. (see figure 2 B)
11. The user must not exceed the maximum capacity of the hand pallet.
12. The user must use the hand pallet with care in special circumstances and placements.

WAY OF ADJUSTING THE HAND PALLET

1. Disconnect the socket of the indicator.
2. Adjust the digital multimeter in the scale of "200 Ω" to measure the resistance of each group of "10 Ω". Ways of adjustment:

   Connect an end to the multimeter of d "E+" and then with the other end to check each group of "E +" A, B, C and D. Adjust all the groups to "10 Ω". Now connect an end of the multimeter to "E-" and with the other end check every group of the "E-" A, B, C and D. You must at least realize 8 measures and finally disconnect the multimeter.
3. Insert the socket to the indicator and connect it.
4. Place the weight in the frontal part, in the middle and in the back part of the forklifts, check that the value of the weight is the same, if it is not so, you must adjust a little the groups C and D in the plate of the circuit:

   - If the value is not correct when the load is placed in the frontal part of the forklift, the user must adjust "D +" of the group D, following the direction of the hands of the clock if the variations are small and against the direction of the hands of the clock if the variations are bigger.

- If the value is not correct when the load is palced on the back part of the forklift, the user must adjust "C +" of the group C, contrary to the direction of the hands of the clock dor small variations and following the same direction than the hands of the clock if the variation is larger.

Note: this procedure of adjustment is possible only when the error is small, on the contrary, the user must not use this method.

The user must also check that the load cells are intact and loose, and make sure that the forklifts do not get into contact. It is also important to bear in mind that when the value is not exact, the user must adjust just the groups C and D of the plate and the groups A and B of the potentiometer . If the user do not do this, the hand pallet can not be adjusted correctly.

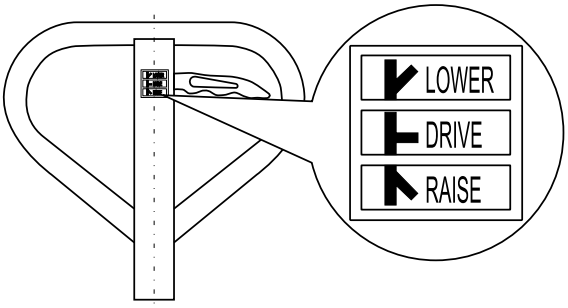

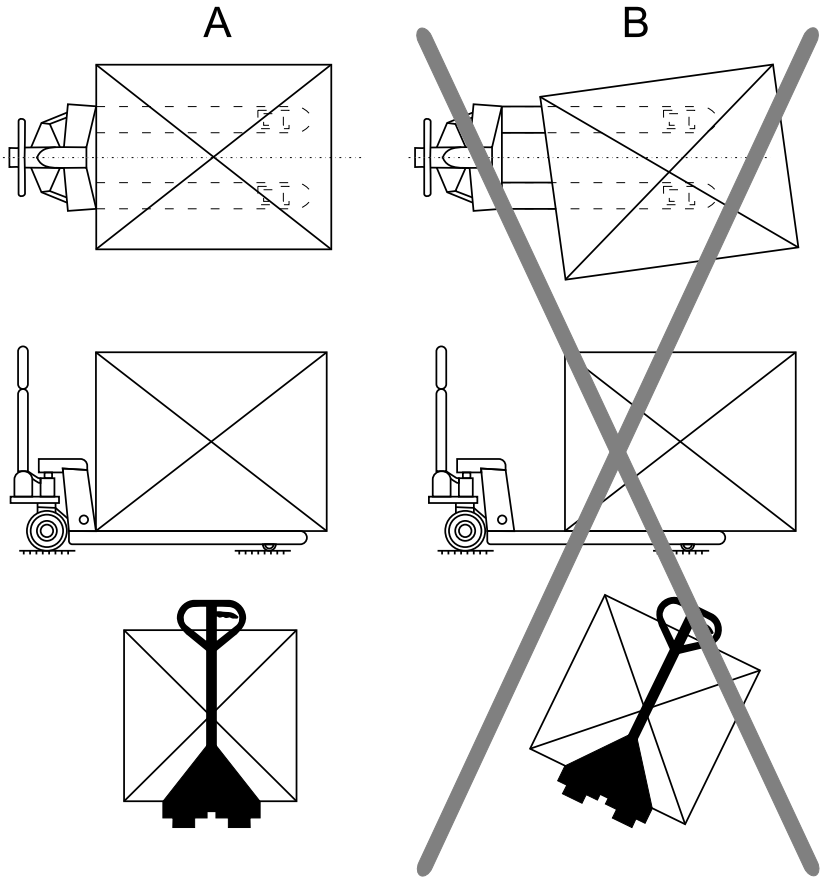

SOLVING PROBLEMS

MALFUNCTION	CAUSE	APPROACH
The fork cannot be raised to its maximum height.	The hydraulic oil used is not the correct one.	Supply of oil.
The forklift does not raise.	Hydraulic oil needed.	Supply of oil.
	Dirty oil.	Change the oil.
	Keep the bolts too near or the screws too tightened, so that the valve remains open.	Adjust the bolts and the screws.
	There is aire in the hydraulic bomb.	Extract the aire.
The forklift can not go downwards.	The placement of the goods on an only side or the overload, causes a damage on the pistons or the body of the hydraulic bomb.	Replace the pistons for a bigger ones.
	The forklifts has been raised during a period of time too long, and this has caused that the oxidation of the blocks of movement of the pistons.	Lower the forklift to a minimum position when it is used and lubricate the rib.
	The bolt and the screw are not placed in the correct position.	Adjust the bolt or screw.
Spillage of oil.	Ageing or flaws in the seals.	Update.
	Some pieces are broken.	Update.
The valve of unload does not work.	Due to the dirty oil the valve cannot be closed hermetically.	Change the oil.
	A piece of the hydraulic system is damaged or broken.	Revise and change the wasted pieces.
	Air has mixed with oil.	Extract the air.
	Seal aged or damaged pieces.	Update.
	The bolt or screws is not placed in its correct position.	Adjust the bolt or screw.

1. INTRODUCTION

CONDITIONS

1. Please keep the scale in a cool dry place. Do not store it at high temperature.
2. Do not allow any liquids to come into contact with the scale. If necessary wipe the scale with a dry soft cloth.
3. Avoid objects impacting with the scale. Do not drop loads onto the scale or subject the weighing pan to any strong shock loads.
4. The load placed on the weigh pan must not exceed the maximum weighing capacity of the scale.
5. If the scale is not going to be used for some time, please clean it and store it in a plastic bag in dry conditions. A desiccant sachet may be included to prevent any moisture building up.

2. TECHNICAL INDICATORS

- 6-digit 1.2-inch LED display, 7 state indicator lamps. Long service life and shock resistance
- 7 function keys. Operation is simple and convenient
- Protection level: IP5x
- **Excitation voltage:** +5VDC
- **Load capacity of sensor:** at most 4 350Ω simulation sensors
- **Input signal range of null point:** 0-5mV
- **Input signal range of full scale:** 1-10 mV
- **Inner resolution:** 1 million
- **Weight upgrading rate:** 40 times per second
- Power supply mode

  Battery: 6V4Ah

  Battery Charger: voltage 100-240VAC Current 0.26A Frequency 50-60Hz.

  // 7VAc 1A - + With LED indicator of the state of charge
- **Operating temperature:** -10ºC to +40ºC, relative humidity is below 85 %
- **Storage temperature:** -20ºC to +60ºC, relative humidity is below 85 %
- **Conforming to standard:** GB/T 7724-1999

3. MAIN FUNCTION

- **Basic weighing function:** resetting, removing the peel and clearing the peel
- Weight detection function, counting function, animal scale function
- Weight keeping function, weight accumulation function, percentage display
- Set redundant backup function of parameters
- Automatic screen protection and automatic shutdown energy-saving function
- Rich printing formats and communication protocol. **(Only for printer models)**

4. BOUNDRY DIMENSION

Instrument size: detailed in the following figure (mm); instrument weight: 1.5kg

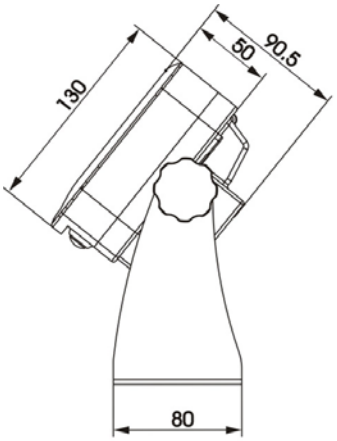

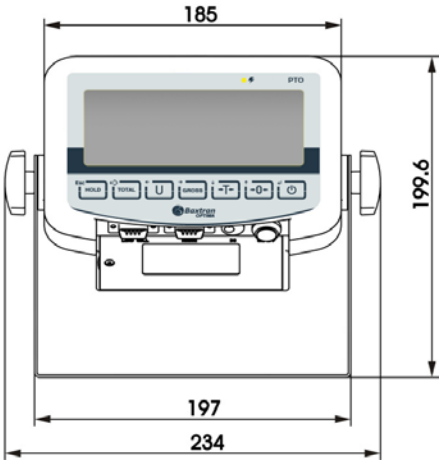

5. INTRODUCTION TO PANEL

NO PRINT

PRINT

- Introduction to indications (LCD)

Identification	Analysis
← − OK + →	Sorting and weight check status indicator
x10	Extension indicator
	Counting scale indicator
	Animal scale indicator
	Accumulating scale indicator
	Weighing info available
HOLD	Weight hold indicator
NET	Net weight indicator
~	Scale in dynamic status
→0←	Scale at zero indicator
⊗	Key pressed indicator
	Battery indicator
kg	Weight unit
PCS	Counting scale unit
%	Weight % indicator

- Introduction to operation keys

  Operationwithout special specification refers to short press on keys.

  Each key takes the following functions according to the F mesure settings.

Key symbol	Normal weighing state	Set state
Esc HOLD	Weight maintenance key Short press → F2.1 = 1, keep/cancel. F2.1 = 2, switch between percentage and weight. F2.1 = 5, switch between quantity and weight. Long key → enter setting menu.	Return to the last menu.
TOTAL	Accumulation key Short key → F2.1 = 4, include display weight in accumulation value. Long key → F2.1 = 3, select scale to sample target weight. F2.1 = 4, accumulate weight of scale display. F2.1 = 5, count sampling of scale.	No definition.
U	Unit conversion key Short key → in weighing state, switch weight unit. The corresponding unit indication lamp is on.	Flicker bit is on the left.
GROSS	Skin removal key Short key → net weight turns to gross weight; induction lamp of net weight "Net" is off.	Flicker bit is on the right.
→T←	Skin removal key Short key → gross weight turns to net weight. Indication lamp of net weight "Net" is on. Conduct skin removal operation for multiple times.	Digit flicker position reduces.
→0←	clearing key Gross weight state resets weight. When the scale is in net weight, dynamic state, saving state and out of resetting range, clearing operation is invalid	In setting, digit of flicker position increases. In adjustment of display, accumulation is cleared.
⏻	ON/OFF key Short key → start up or print. (only for printer models) Printing format refers to Appendix1. Long key → shut down. Turn on/off	Confirm operation, to save setting data.

6. INTRODUCTION TO PANEL

SETTING ENTRY:

Press the Esc HOLD button on the operating panel in the state of normal weighing.

If F1.14 = 0, you can set all the parameters within F1～F5.

If F1.14 = 1, you can only set all parameters within F2～F5.

If F1.14 = 1 and you need to set the parameters within F1 menu, you can press the calibration switch button until the F1 menu is entered.

F1 PARAMETER SETTING OF SCALE

F1.1 Measuring Range

Selectable parameters: 3～200000 (default value: 6)

F1.2 Decimal Places

Selectable parameters: 0 ---- no decimal point

0.0 ---- 1 decimal place

0.00 ---- 2 decimal places

0.000 ---- 3 decimal places (default value)

0.0000 ---- 4 decimal places

F1.3 Number of Divisions

Selectable parameters: 1 (default value), 2, 5, 10, 20, 50

F1.4 Calibration Unit

Selectable parameters: 0 ---- kg (default value)

1 ---- lb

F1.5 Gravitational Acceleration

Selectable parameters: 9.70000～9.99999. Default value = 9.79455.

F1.6 Null-point Calibration

[E-SCL] Keeping empty the scale

Remove the weights on the weighing platform to guarantee the scale is in the empty state. Press the key and the meter will display [0 cal]. The displayed digits will reduce slowly until the meter displays [00 cal]. In the end it will display [End] for one second, which indicates the end of null-point calibration.

F1.7 Load-point Calibration

[LOAd] Loading weights

Load weights on the weighing platform to ensure that 10% of full-scale value ≤ weight of weights ≤ full-scale value, and then press the key to start the next step.

[000000] Entering the same weight value as that of the loaded weights.

Entering the same weight value as that of the loaded weights, please press the key after the scale becomes stable, and the meter will display [ ]. After that, the displayed digits will reduce slowly until the meter displays [ ]. In the end it will display [ ] for one second, which indicates the end of null-point calibration.

F1.8 Automatic Null Tracking

Selectable parameters: OFF, 1 d, 2 d, 3 d (default value)

F1.9 Automatic Reset Range at Startup

Selectable parameters: OFF, 2 %, 10 %, 20 % (default value)

F1.10 Button Reset Range

Selectable parameters: OFF, 2 %, 10 % (default value), 20 %

F1.11 Digital Filter

Selectable parameters: 0 ---- Mild Filtering

1 ---- Moderate Filtering (default value)

2 ---- Severe Filtering

F1.12 Steady Range

Selectable parameters: 1 d, 2 d, 3 d (default value)

F1.13 Overload Display Range

Selectable Parameters: 9d, 5% (default value), 10%, 20%

F1.14 F1 Menu Protection

Selectable Parameters: 0 ---- Enter F1 menu by keyboard operation

1 ---- Enter F1 menu by pressing the calibration button

F1.15 Steady-state filer choice

Set the parameters for the steady-filter.

F1.16 Restoring Factory Default

Set the parameters within F1～F4 as the defaults, which can't impact the parameters of standard scale.

F2 APPLICATION FUNCTION SETTING

F2.1 Function Selection

Selectable Parameters: 0 ---- Close the application functions (default value)

```
REPORT
----------------------------
Gross        0.200 Kg
Tare         0.000 Kg
Net          0.200 Kg
```

1 ---- Weight keeping function

```
REPORT
----------------------------
Gross        0.200 Kg
Tare         0.000 Kg
Net          0.200 Kg
```

```
REPORT
----------------------------
Gross       25.000 Kg
Status            Hold
```

```
REPORT
----------------------------
Net         25.000 Kg
Status            Hold
```

2 ---- Percentage display function

3 ---- Weight checking and sorting function

```
REPORT
----------------------------
Gross        1.980 Kg
State           Less
```

```
REPORT
----------------------------
Gross       25.000 Kg
State            OK
```

```
REPORT
----------------------------
Net         25.000 Kg
State           Over
```

4 ---- Accumulative scale function

```
REPORT
----------------------------
1            0.200 kg
2            0.175 kg
3            0.347 kg
4            0.375 kg
----------------------------
Total:       1097Kg
```

→ **Parameter 4.2.3 in 1**

```
REPORT
----------------------------
Total        1.097 Kg
```

→ **Parameter 4.2.3 in 0**

5 ---- Counting scale function

```
        REPORT
----------------------------
Gross          0.547 Kg
Amount            55
```

6 ---- Animal scale function

F2.2 Empty-scale threshold value

Selectable Parameters: 0～ full range (default value: 0.001)

F2.3 Target Weight for Weight Checking and Sorting

Selectable Parameters: 0～ full range (default value: 2.000)

F2.4 Positive Error for Weight Checking and Sorting

Selectable Parameters: 0～ full range (default value: 0.100)

F2.5 Negative Error for Weight Checking and Sorting

Selectable Parameters: 0～ full range (default value: 0.100)

F2.6 Access to Target Weight for Weight Checking and Sorting, and Counting Sample Weight

Selectable Parameters: 0 ---- Access to Platform Weighing (default value)

1 ---- Manual Input Access

F3 ENERGY-SAVING PARAMETER SETTING

F3.1 Time-out Screensaver Time Setting

Selectable Parameters: 0～ 99 minutes, (default value: 30 minutes)

If set to be 0, this function shall not be allowed.

During the screen protection, the display will randomly show " ".

F3.2 Energy-saving Time Setting for Auto Power-off

Settable Parameters: 0～250 minutes. (default value: 150 minutes)

If set to be 0, this function shall not be allowed.

F3.3 Display Brightness Control

Selectable Parameters: 0---- low light level

1 ---- middle light level (default value)

2 ---- high light level

F3.4 Real-time clock, date setting

F3.5 Real-time clock, time setting

F4 PRINTER CONFIGURATION (NON MODIFY)

F4.2.4 Printing languages selection

CHI: CHINESE \ **ENG**: ENGLISH \ **FRA:** FRENCH \ **ESP:** SPANISH \ **ITA:** ITALIAN \ **POR:** PORTUGUESE

F5 MAINTENANCE AND SERVICE

F5.1 Key test

Instrument displayi, press ⏻, -0-, -T-,

GROSS, [lb/kg] and TOTAL in order, and the instrument displays ⏻, -0-, -T-, U, GROSS and TOTAL, press Esc HOLD to quit

key test.

F5.2 Display screen test

All strokes of meter display will have self-inspection, to observe whether there is lacks of strokes.

Press [Esc HOLD] or [⏻] to quit test of display screen.

F5.3 Display current internal code

The display will show internal code of current instrument after smoothing. Press [Esc HOLD] or [⏻] to quit the interface.

7. FUNCTION DESCRIPTION

WEIGHT MAINTENANCE FUNCTION F2.1 = 1

Operation method

In normal weighing state, press [Esc HOLD] on the operation panel, the will instrument lock display weight of the current scale, and "Hold" indication lamp is on. Only when weight setting value≥F2.2 is displayed, weight maintenance operation is effective. Otherwise, it will return to weighing state after invalid operation information [---no---] is shown for a second.

If weight is in locked state, press [Esc HOLD] again to cancel locking of weight and return to normal weighing state, and "Hold" indication lamp is off.

If it is in weight locking state, refuse to remove skin, clear skin and setting operation.

PERCENTAGE DISPLAY F2.1 = 2

Display specification

Display [Pr 20.5], representing 20.5 %.

Pr = current actual weight / range ×100%.

Press [Esc HOLD] to display switch in percentage and weight.

CHECK WEIGHT AND SELECTION SCALE FUNCTION F2.1 = 3

Function description

Set parameters such as F2.2 = A, F2.3 = B, F2.4 = C and F2.5 = D.

When display weight is X.

If X ≤ A, do not conduct check weight and selection.

If X < (B – D), it lacks of weight, and the display flickers.

If (B – D) ≤ X ≤ (B – C), it is qualified and the display has normal display

If X > (B – C), it is overweight and the display flickers.

Acquisition of target value

Press [TOTAL] long until the display shows [TARGET], and then press [⏻] to show current target value and flicker.

If F2.6 = 0, press [⏻], the instrument will take the weight on current scale as the new target value and quit the setting interface.

If F2.6 = 1, the display shows [000000], to request manual change of target value. After change, press [⏻] to save setting data and quit setting interface.

FUNCTION OF ACCUMULATION SCALE F2.1 = 4

Operation method

In normal weighing state, when the scale is in , add weight to the scale and press [TOTAL] on operation panel, if the display shows [Add---] progress bar, it indicates that the current display weight is included accumulated value, and then it returns to normal weighing state. If the display shows [---no---] for a second, and returns to the normal weighing state, it indicates operation is invalid. Reason:

1. Between two accumulation operations, the scale must have back-to- process, otherwise, accumulation is refused. 2. Accumulation operation is effective only when display weight≥F2.2 is set. 3. The scale is in dynamic state.

Adjustment, clearing and printing of accumulated value

In normal weighing state, press [TOTAL] on operation panel for more than 2 seconds, the display will show [Zero] for a second, and then the display shows current total accumulated value [A 9.500] and flickers. To clear accumulated value, press [Pr 20.5], to make flicker weight be 0. Press [⏻] to print accumulated data. Press [Esc HOLD] to quit the interface.

Attention: set whether to be over detailed data or accumulated data in F4.6.

FUNCTION OF COUNTING SCALE F2.1 = 5

Instrument display

[c 128], showing current quantity.

Sampling method

1. Check whether the scale is in , if not, press [-0-] for setting.
2. Place materials counted on the scale.
3. Press [TOTAL] long until the display shows [SAMPLE], and then press [⏻]. If F2.6 = 0, the display shows [PCS 00]. Input the quantity counted just now, and press [⏻] for confirmation. The instrument saves sampling data and quits the sampling interface. If F2.6 = 1, the display shows [000000], input sample weight. Press [⏻], the instrument saves setting data and quits sampling setting interface.
4. In this function, press [Esc HOLD] to display switch between quantity and weight.

FUNCTION OF ANIMAL SCALE F2.1 = 6

Operation method

In normal weighing state, place the animal on the weighing platform and its weight must be ≥threshold value set in F2.2.

Press [TOTAL], instrument will collect data sampling. After sampling, the average value of sampling data will be locked, showing A X.XXX.

Press [⏻] to print; press [Esc HOLD] or [TOTAL] to quit the interface.

8. PROMPT MESSAGE OF INSTRUMENT

The instrument has extremely high stability and reliability, thus is not easy to have error in general situation. Once an error occurs, please make clear the error first and observe whether the instrument still has error after power-on. Do not hurry to repair the scale body or instrument. Repair the instrument according to error code of the instrument as possible.

Nº	Symbol	Analysis	Remark
1	[-EEE] [EEE]	Unable to reset after startup	1. Determine it is no-load state in startup; 2. Make calibration again.
2	[⌈-----⌉]	The weighed object is over full range for 9 days	Reduce weight on weighing platform
3	[⌊_____⌋]	The weighed object is below 0 for 5 DAYS	Press [-0-] to reset
4	[⌈-no-⌉] [⌊_no_⌋]	Out of clearing range	Check whether the weighing platform has weight. Remove weight.
5	--no--	Invalid operation	

6	[Err 03]	EEPROM checksum and error	Press reprint factory value. Start up again. If the information occurs again, return to factory for repair. Please calibrate the scale again if the situation does not occur; Attention: this place is provided with all parameters of instruments of the factory.
7	[Err 05]	The calibration input weight is too small	Input≥10 % weight of full range
8	[Err 06]	The weight in calibration is too light	Load≥10% weight of full range
9	[Err 07]	The scale is dynamic in scale	Inspect the scale body
10	[Err 08]	Setting error of date and time	Set according to specification of date and time
11	[Err 09]	Error of AD initialization	If the error occurs after restarting, return it to the factory for repair
12	[LOAd]	In loading scale, it indicates to loading weight;	Load weight according to requirements
13	[SEtUP]	It has enters menu setting	Pres [print] to continue setting.
14	[End]	End of point and loading point calibration	
15	[Add--]	Including current display weight in accumulated value	
16	[-OUEr-]	Accumulated weight overflows	Clear accumulated weight in time.
17	[Ld---]	Loading default value	
18	[PrintL]	Printing	

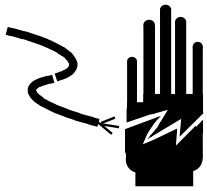

ADVERTENCIA:

Pedir ayuda a personal especializado para depurar, detectar o reparar el regulador.

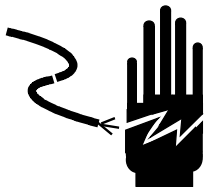

ADVERTENCIA:

Por favor, proporcione una buena base al controlador.

Cuando conecte eléctricamente el controlador, por favor corte primero la fuente de alimentación.

Espere durante 30 segundos cuando se encienda el controlador, 2 veces.

PRESTE ATENCIÓN A LA ELECTRICIDAD ESTÁTICA.

El controlador es un dispositivo sensitivo a la electricidad estática, por tanto, por favor, tome precauciones antiestáticas cuando lo utilice y también durante su mantenimiento.

0. INFORMACIÓN PREVIA

MONTAJE DEL CONJUNTO DEL TIMON

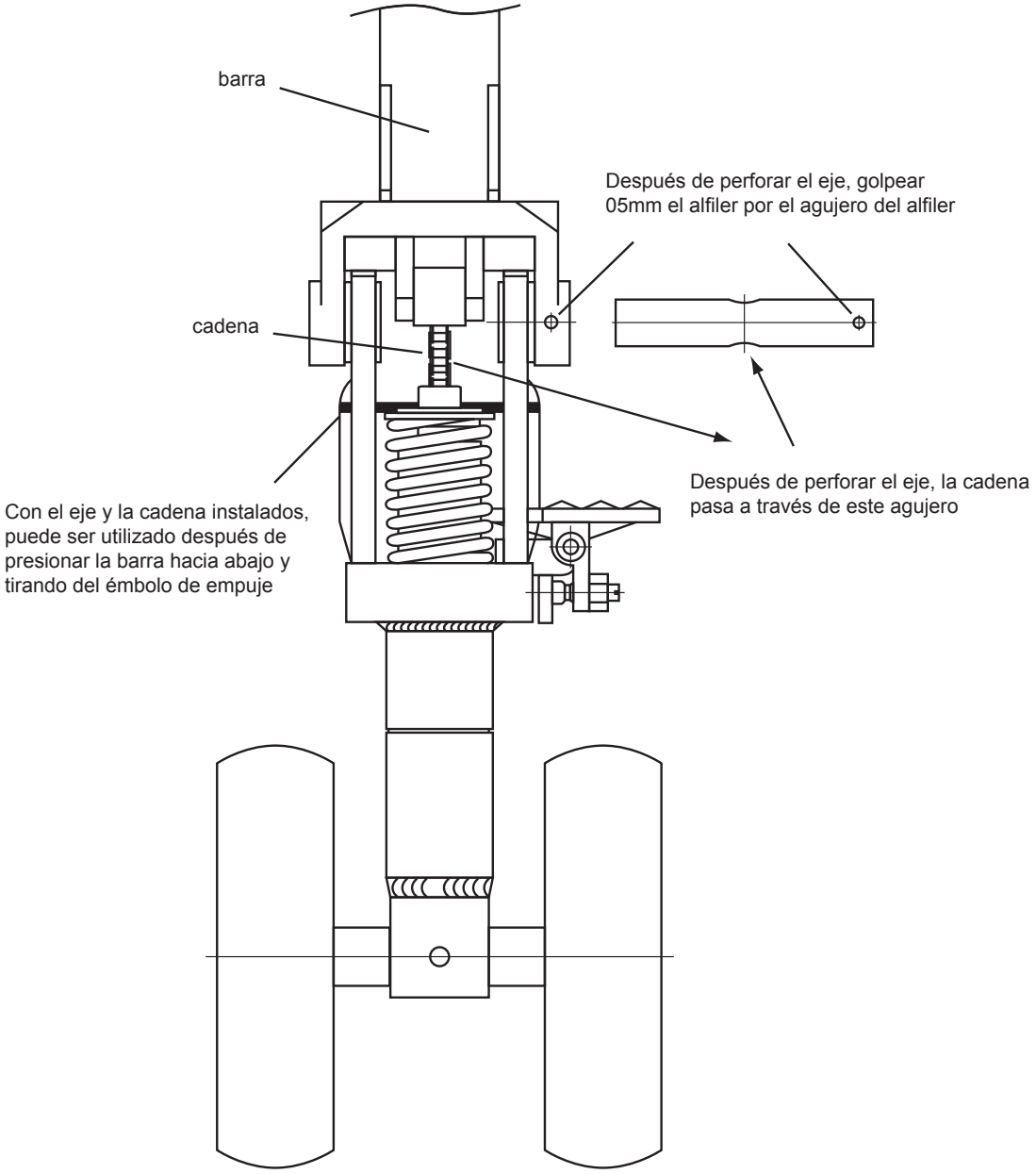

PALANCA DE REGULACIÓN

La palanca de regulación tiene tres posiciones (ascendente, media y descendiente)

ascendente		--
media	--	
descendiente		--

Cuando no se utilice la transpaleta, el timón debe ser colocado en posición media. La posición de la palanca de regulación ha sido ajustada en fábrica, si se precisa cambiarla, seguir los siguientes pasos:

1. Si se empuja la palanca hacía abajo en posición media, las horquillas se elevan, girar el tornillo de descarga en el sentido de las agujas del reloj, las horquillas no se elevarán cuando se presione la palanca.
2. Si se empuja la palanca hacía abajo en posición media, las horquillas descenderán, girar el tornillo de descarga en el sentido contrario de las agujas del reloj hasta que las horquillas no desciendan al presionar la palanca.
3. Con la palanca de regulación en posición descendente, las horquillas no descienden, girar el tornillo de descarga en el sentido de las agujas del reloj hasta que las horquillas desciendan al presionar la palanca.
4. Con la palanca de regulación en posición ascendiente, las horquillas no se elevarán, girar el tornillo de descarga en sentido contrario a las agujas del reloj hasta que las horquillas se eleven con la palanca en esta posición.

REPARACIÓN Y MANTENIMIENTO

ABASTECIMIENTO DE ACEITE HIDRÁULICO

Comprobar el aceite cada 6 meses. Recomendamos utilizar aceite hidráulico: ISO VG32, a 400C su viscosidad cinemática es de 32 cSt, el total 0.3 litros.

Debido al transporte o inversión, es probable que entre aire en la bomba hidráulica, lo cual puede provocar que las horquillas no se eleven en la posición de ascenso. El siguiente método puede ayudar a evitarlo: Mover la palanca desde la posición de ascenso a la posición de descenso varias veces.

RUTINA DE MANTENIMIENTO Y REVISIÓN

La rutina de mantenimiento es esencial. Usted debe centrarse en las ruedas y en el mandril, retirar los cuerpos extraños que se ubiquen en las ruedas y evitar que éstas se pinchen. Cuando las ruedas queden libres de suciedad y cuerpos extraños, retirar la carga y descender las horquillas hasta la posición más baja.

LUBRICANTES

En fábrica se han aplicado lubricantes de larga vida tanto en los rodamientos como en el eje, usted solo necesita aplicar lubricante en un mes de intermitente o cada vez que se realice una revisión a fondo.

GUIA DE SEGURIDAD

1. Antes de utilizar la transpaleta, leer detenidamente este manual de instrucciones.
2. Tener en cuenta que antes de tirar de la transpaleta, se deberá levantar un poco las horquillas.
3. Al tirar de la transpaleta, por favor, mantener la palanca en posición media. De esta manera, resultará más fácil de mover y se reducirán los rebotes del pistón de la palanca. Además, también se protegerá el precinto del líquido y los componentes del pistón, todo ello, extiende la vida útil de la transpaleta.
4. El transpalet debe ser utilizado por personal con formación cualificada.
5. Antes de utilizar el transpalet, inspeccionar las ruedas, palancas y horquillas.
6. No utilizar la transpaleta sobre superficies oblicuas.
7. No transportar a una persona sobre la horquilla.
8. Se recomienda que el operador lleve guantes y calzado de seguridad.
9. En el proceso de elevación y transporte de carga, todos los trabajadores de alrededor deben mantenerse alejados de las horquillas al menos 600 mm.
10. Prestar mucha atención en el modo de cargar el palet y evitar la inclinación y desviación de la carga (ver figura 2 B).
11. No exceder la capacidad maxima del transpalet.
12. Utilizar el transpalet con precaución en circunstancias y ubicaciones especiales.

MÉTODO DE AJUSTE DE LA TRANSPALETA

1. Desconectar el enchufe del indicador.
2. Ajustar el multímetro digital en la escala de “200 Ω” para medir la resistencia de cada grupo a “10 Ω”. Método de ajuste:

   Conectar una punta del multímetro a “E+” y con la otra punta comprobar cada grupo del “E +” A, B, C y D ajustar todos los grupos a “10 Ω”. Ahora conectar una punta del multímetro a “E-“ y con la otra punta comprobar cada grupo del “E-“ A, B, C y D. Al menos efectuar ocho medidas y finalmente desconectar el multímetro.
3. Insertar el enchufe del indicador y conectarlo.
4. Colocar el peso en la parte frontal, en medio y en la parte trasera de las horquillas, comprobar que el valor del peso es el mismo, si no lo es, ajustar ligeramente los Grupos C y D de la placa de circuito:

   - Si el valor es incorrecto cuando la carga se coloca en la parte frontal de la horquilla, ajustar “D +” del grupo D, en sentido a las agujas del reloj para variaciones pequeñas y en sentido contrario para variaciones más grandes.
   - Si el valor es incorrecto cuando la carga se coloca en la parte trasera de la horquilla, ajustar “C +” del grupo C, en sentido a las agujas del reloj para variaciones pequeñas y en sentido contrario para variaciones más grandes.

Nota: Este procedimiento de ajuste es factible solo cuando el error es pequeño, de lo contrario, no utilizar este método.

Comprobar que las células de carga estén intactas y sueltas, asegurarse que las horquillas no se rozan. También, cuando el valor no es exacto, ajustar únicamente los grupos C y D de la placa o los grupos A y B del potenciometro, de lo contrario, no se podrá ajustar el transpaleta correctamente.

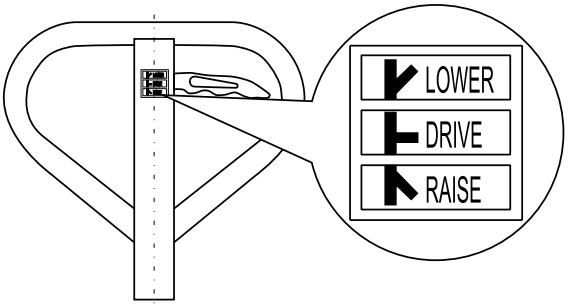

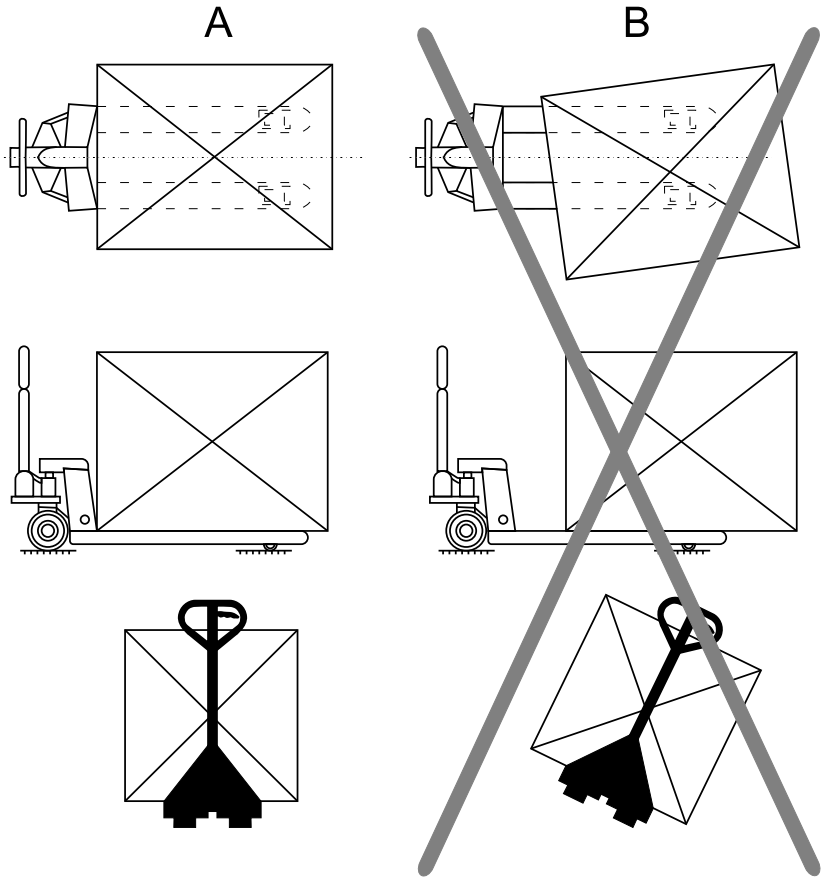

SOLUCIÓN DE PROBLEMAS

PROBLEMA	POSIBLES CAUSAS	SOLUCIONES
La horquilla no puede llevarse hasta la altura máxima.	Aceite hidráulico inadecuado.	Rebastecimiento de aceite
La horquilla no se eleva.	Falta de aceite hidráulico. Aceite sucio. Mantener los pernos demasiado cerca o demasiado apretados los tornillos, de manera que la válvula permanezca abierta. Hay aire en la bomba hidráulica.	Rebastecimiento de aceite. Cambiar el aceite. Ajustar los pernos o los tornillos Extraer el aire.
La horquilla no puede descender.	La colocación de la mercancía en un solo lado ó la sobrecarga, provoca que los pistones o el cuerpo de la bomba hidráulica se dañen. Las horquillas han estado durante un largo periodo de tiempo elevadas, lo que ha provocado que los bloques de movimiento de los pistones se han oxidado. El perno o tornillo no está en la posición correcta.	Reemplazar los pistones por unos más grandes Bajar la horquilla a la posición minima cuando no se utilice y lubricar la varilla Ajustar el perno o tornillo
Derrame de aceite.	Envejecimiento o desperfectos en los precintos. Algunas piezas rotas.	Actualizar Actualizar
La válvula de descarga no funciona.	El aceite sucio provoca que la válvula no pueda cerrarse herméticamente. Alguna pieza del sistema hidráulico está dañada o rota. El aire se ha mezclado con el aceite Precinto envejecido o piezas dañadas. El perno o tornillo no está en la posición correcta.	Cambiar el aceite. Revisar y reemplazar las piezas gastadas. Extraer el aire. Actualizar Ajustar el perno o tornillo

1. INTRODUCCIÓN

CONDICIONES

1. Mantener la transpaleta en un lugar frío y seco. No almacenarlo en ambientes con altas temperaturas.
2. Evitar que la transpaleta esté en contacto con ningún líquido. Si es necesario, limpiarlo con un trapo seco y suave.
3. Evitar que ningún objeto impacte contra la transpaleta. No deje caer objetos sobre la horquilla y evite choques fuertes.
4. La carga situada sobre la horquilla no debe exceder la capacidad máxima de la transpaleta.
5. Si la transpaleta no va a ser utilizada durante un periodo de tiempo, límpiela y cúbrala con una bolsa de plástico en un ambiente seco. Una bolsita desecante se puede incluir para prevenir cualquier acumulación de humedad.

2. INDICADORES TÉCNICOS

- Pantalla LED de 6 dígitos 1.2 pulgadas, 7 lámparas indicadoras de estado. Vida útil larga y resistente a choques.
- 7 teclas de función. Es fácil y simple de utilizar.
- **Nivel de protección:** IP5x
- **Tensión de excitación:** +5VDC
- **Capacidad de carga del sensor:** como máximo 4 350…. sensores de simulación
- **Rango de señal de entrada del punto cero:** 0-5mV
- **Rango de señal de entrada a gran escala:** 1-10mV
- **Resolución interior:** 1 milion
- **Rango de actualización de peso:** 40 veces por segundo
- Modo suministro eléctrico

  Batería: 6V4Ah

  Cargador de Batería : potencia 100-240VAC Tensión 0.26A Frecuencia 50-60Hz//7VAc 1ª -+ Con indicador LED del estado de carga
- **Temperatura de funcionamiento:** -10 ºC a +40 ºC, la humedad relativa se encuentra por debajo del 85%
- **Temperatura de almacenamiento:** -20ºC a + 60ºC, la humedad relativa se encuentra por debajo de 85%
- **Conforme a la norma:** GB/T 7724-1999

3. FUNCIONES PRINCIPALES

- **Función básica de pesar:** reinicio, retirar la cáscara y eliminar la cáscara
- Función de detección de peso, función de contar, función balanza para pesar animales
- Función mantener peso, función acumulación de peso, mostrar porcentaje en pantalla
- Programar función de parámetros de backup redundantes
- Protección automática de pantalla y función automática de cierro para ahorrar energía
- Formatos de impresión variados y protocolo de comunicación. **(Sólo para modelos de impresora)**

4. DIMENSIÓN DE FRONTERA

Tamaño del instrumento: se encuentra detallado en la figura siguiente (mm), instrumento de peso: 1,5 kg.

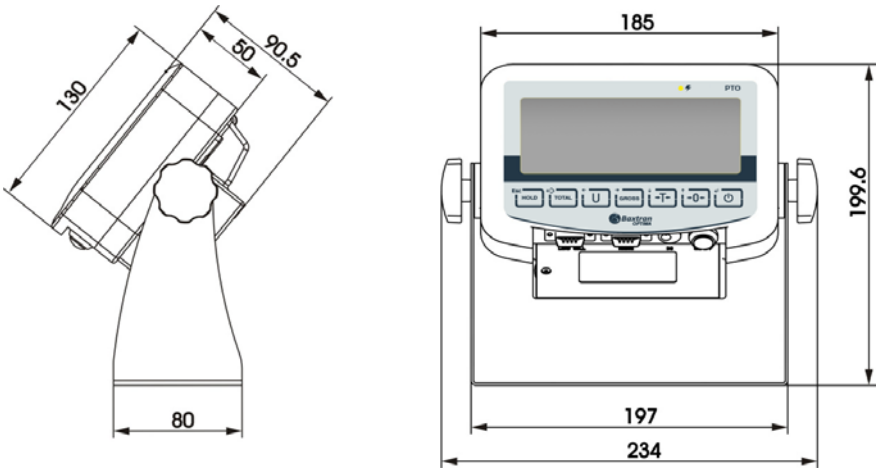

5. INTRODUCCIÓN AL PANEL

NO PRINT

PRINT

- Introducción a las luces indicadoras (LED)

Identificación	Análisis	Observación
~	Indicación dinámica y estática	La lámpara se enciende cuando la báscula se encuentra en estado dinámico; cuando no se encuentra en este estado la lámpara se apaga
→0←	Indicación centro	La lámpara se enciende cuando el valor absoluto del peso de la báscula es inferior a +-0,2d; cuando no se cumplen estas condiciones
Net	Identificación de peso neto y peso bruto	La lámpara se enciende cuando el peso es neto y se apaga cuando es bruto
kg	Unidad de peso	For indicating current unit
Hold	Mantener peso	La lámpara se enciende cuando el peso está cerrado, cuando no lo está esta apagada.
Ac	Indicación de la tensión de la batería y la fuente de alimentación	La lámpara verde está encendida cuando la tensión de la batería y del adaptador es normal; si la tensión se encuentra por debajo de la normal se enciende la lámpara roja.

- Introducción a las indicaciones (LCD)

Identificación	Análisis
− OK +	Indicación de Checkweight
x10	BY10
	Modo cuentapiezas
	Modo animal
	Indicación de acumulación
	Info de pesada disponible
HOLD	Indicación de modo Hold
NET	Indicación peso neto
~	Indicación de inestabilidad
→0←	Indicación de cero
⊗	Indicación de tecla presionada

	Indicación de batería
kg	Unidad de peso
PCS	Unidad de cuentapiezas
%	Indicador % de peso

- Introducción a las teclas de funcionamiento

Para el funcionamiento del aparato sin especificaciones especiales debe presionarse las teclas brevemente.

Cada una de las teclas realiza las siguientes funciones dependiendo de la configuración de la medida F.

Símbolo teclas	Estado normal de pesada	Programar estado
Esc HOLD	Tecla de mantenimiento de peso. Presionar brevemente-F2.1=1, mantener/cancelar F2.1=2, cambiar entre porcentaje y peso F2.1=5, cambiar entre cantidad y peso Teclear un período largo- para introducir la configuración del menú	Volver al último menú
TOTAL	Tecla acumulación Pulsar la tecla durante un período de tiempo corto- F2.1=4, incluye la aparición en pantalla del peso en cantidad total Pulsación larga- F2.1=3, seleccionar la balanza para la muestra del peso deseado F2.1=4, muestra en pantalla el peso acumulado de la balanza F2.1=5, contar la muestra de la balanza.	Sin definición
U	Tecla unidad de conversión Pulsación corta- en modo de pesar, cambie la unidad de peso. Se enciende la señal correspondiente de indicación de unidad.	El bit parpadeante se encuentra a la izquierda.
GROSS	Tecla eliminar piel Pulsación corta- el peso neto vuelve a peso bruto; la lámpara de inducción de peso neto “Net” se encuentra apagada	El bit parpadeante se encuentra a la derecha.
→T←	Tecla eliminar piel Pulsación corta- el peso bruto vuelve a peso neto. La lámpara de indicación de peso neto “Net” se encuentra encendida. Realiza la operación eliminar piel múltiples veces.	La posición del dígito parpadeante se reduce.
→0←	Tecla borrado El modo del peso bruto reinicia el peso. Cuando la báscula se encuentra en peso neto, modo dinámico, guardando modo y fuera del rango de reiniciar, la operación borrar no es válida.	En la configuración, el dígito de posición de parpadear incrementa. Cuando se ajusta la pantalla, se borra el total acumulado.
⏻	Tecla ON/OFF Pulsación breve- Poner en marcha o imprimir (sólo para modelos de impresión) El formato de impresión hace referencia al Apéndice 1. Pulsación larga- cierre. Apagar/Encender	Confirmar la operación, para guardar la configuración de datos.

6. CONFIGURACIÓN DE PARÁMETROS

ENTRAR CONFIGURACIÓN

Presionar la tecla en el panel de operación en el modo de pesar normal.

Si F1.14= 0, usted puede programar todos los parámetros entre F1-F5.

Si F1.14 = 1, usted puede programar sólo los parámetros entre F2-F5

Si F1.14 = 1, usted puede necesitar programar los parámetros que se encuentran el menú F1, usted puede presionar la tecla de cambio de calibración hasta que esté introducido el menú F1.

F1 PARÁMETRO CONFIGURACIÓN DE LA BÁSCULA

F1.1 Rango de medición

Parámetros a seleccionar: 3-200000 (valor por defecto: 6)

F1.2 Posiciones decimales

Parámetros seleccionables: 0----sin punto decimal

0.0----1 posición decimal

0.00----2 posiciones decimales

0.000----3 posiciones decimales (valor por defecto)

0.0000----4 posiciones decimales

F1.3 Número de Divisiones

Parámetros seleccionables: 1 (valor por defecto), 2, 5, 10, 20, 50

F1.4 Unidad de Calibración

Parámetros seleccionables: 0----kg (valor por defecto)

1----lb

F1.5 Aceleración Gravitacional

Parámetros seleccionables: 9,70000-9,99999. Valor por defecto= 9,79455

F1.6 Calibración Punto Cero

[E-SCL] Mantener la balanza vacía

Retirar los pesos que se encuentran sobre la plataforma de pesar para garantizar que la báscula se encuentra en modo vacío. Presione la tecla y en el contador aparecerá el símbolo [00 cal]. Los dígitos que se muestran en pantalla se irán reduciendo poco a poco hasta que aparece en pantalla el contador [00 cal]. Al final aparecerá en pantalla el mensaje [End] durante un segundo, ello indica el final del proceso de calibración del punto cero.

F1.7 Calibración punto de carga

[LOAd] Cargando pesos

Cargar pesos en la plataforma de pesa para asegurarse que el 10% del valor total de la báscula ≤ peso de pesos ≤ valor báscula llena, y después presionar la tecla para empezar el paso siguiente.

[000000] introducir el mismo valor de peso que el de los pesos cargados.

Para introducir el mismo valor de peso que el que tienen los pesos cargados, presione por favor la tecla una vez que la báscula se encuentre estable, y el contador muestre en pantalla el símbolo (). Después de esto, los dígitos que aparecen en pantalla se irán

reduciendo poco a poco hasta que el contador muestre ().AL final aparecerá en pantalla () durante un segundo, ello indica que el final de la calibración del punto de carga.

F1.8 Búsqueda automática de Nulo

Parámetros seleccionables: OFF, 1 d, 2 d, 3 d (valor por defecto)

F1.9 Rango Reinicio Automático al Inicio

Parámetros seleccionables: OFF, 2%, 10 %, 20 % (valor por defecto)

F1.10 Botón Rango Reinicio

Parámetros seleccionables: OFF, 2%, 10% (valor por defecto), 20 %

F1.11 Filtro Digital

Parámetros seleccionables: 0----Filtrado suave
1----Filtrado moderado (valor por defecto)
2----Filtrado fuerte

F1.12 Rango Estable

Parámetros seleccionables: 1 d, 2 d, 3 d (valor por defecto)

F1.13 Rango Pantalla Sobrecarga

Parámetros seleccionables: 9d, 5% (valor por defecto), 10%, 20 %

F1.14 F1 Menú Protección

Parámetros seleccionables: 0 ----Introducir menú F1 a través del uso del teclado
1 ----Introducir menú F1 a través de la tecla de calibración

F1.15 Elección del filtro de estabilidad

Establezca los parámetros para el filtro de estabilidad

F1.16 Restaurar Ajuste Predeterminado

Configurar los parámetros a través de F1-F4 como valores por defecto, ello no puede impactar los parámetros de la báscula estándar.

F2 APLICAR FUNCIÓN CONFIGURACIÓN

F2.1 Seleccionar Función

Parámetros seleccionables: 0 ---- Cerrar la aplicación de funciones (valor por defecto)

```
REPORT
---------------------------
Gross        0.200 Kg
Tare         0.000 Kg
Net          0.200 Kg
```

1 ---- Mantener función pesar

```
REPORT
---------------------------
Gross        0.200 Kg
Tare         0.000 Kg
Net          0.200 Kg
```

```
REPORT
---------------------------
Gross       25.000 Kg
Status            Hold
```

```
REPORT
---------------------------
Net         25.000 Kg
Status            Hold
```

2 ---- Función mostrar porcentaje

3 ---- Función comprobar peso y función de clasificación

```
REPORT
----------------------------
Gross        1.980 Kg
State            Less
```

```
REPORT
----------------------------
Gross       25.000 Kg
State            OK
```

```
REPORT
----------------------------
Net         38.000 Kg
State           Over
```

4 ---- Función de acumulación de la báscula

```
REPORT
----------------------------
1            0.200 kg
2            0.175 kg
3            0.347 kg
4            0.375 kg
----------------------------
Total:       1097Kg
```

→ **Parámetro 4.2.3 en 1**

```
REPORT
----------------------------
Total        1.097 Kg
```

→ **Parámetro 4.2.3 en 0**

---

5 ---- Función de contar de la báscula

```
REPORT
----------------------------
Gross        0.547 Kg
Amount          55
```

6 ---- Función animal de la báscula

F2.2 Valor límite Vaciar Báscula

Parámetros seleccionables: 0—rango pleno (valor por defecto: 0,001)

F2.3 Peso deseado para Comprobación de peso y función de clasificación

Parámetros Seleccionables: 0—rango completo (valor por defecto: 2,000)

F2.4 Error Positivo para Comprobación de peso y la función de clasificación

Parámetros Seleccionables: 0- gama completa (valor por defecto: 0,100)

F2.5 Error Negativo para Comprobación de peso y la función de clasificación

Parámetros Seleccionables: 0- gama completa (valor por defecto: 0,100)

F2.6 Acceso a Peso Deseado para Comprobación de Peso y Función de Clasificación , y contar Peso de Muestra

Parámetros Seleccionables: 0 ---- Acceder a Plataforma de Pesar (valor por defecto)

1 ---- Acceder a la Introducción manualmente

F3 CONFIGURACIÓN DE PARÁMETROS DE AHORRO DE ENERGÍA

F3.1 Configuración del protector de pantalla de tiempo de espera

Parámetros seleccionables: 0-99 minutos (valor por defecto: 30 minutos)

Si está configurado a 0, no se permitirá esta función

Durante la aparición del protector de pantalla, el visor mostrará al azar “ “.

F3.2 Configuración Tiempo de Ahorro de Energía para el Auto Apagado

Parámetros configurables: 0-250 minutos (valor por defecto: 150 minutos)

Si se encuentra programado a 0, no se permitirá esta función

F3.3 Mostrar Control de Brillo

Parámetros seleccionables: 0-----nivel de luz bajo

1----nivel de luz mediano (valor por defecto)

2----Nivel de luz alto

F3.4 Reloj en tiempo real, ajuste de la fecha

F3.5 Reloj en tiempo real, ajuste de hora

F4 CONFIGURACIÓN IMPRESORA (NO MODIFICAR)

F4.2.4 Selección de idioma de impresión

CHI: CHINESE \ **ENG**: ENGLISH \ **FRA:** FRENCH \ **ESP:** SPANISH \ **ITA:** ITALIAN \ **POR:** PORTUGUESE

F5 MANTENIMIENTO Y SERVICIO

F5.1 Test teclado

Mostrar panel de mandos, presionar las teclas [⏻], [-0-], [-T-], [GROSS], [lb/kg] y [TOTAL] en este orden, y las teclas del panel de mandos [⏻], [-0-], [-T-], [U], [GROSS] y [TOTAL], pulsar [Esc HOLD] para salir del test del panel de mandos.

F5.2 Mostrar el test de pantalla

Todos los trazos del contador mostrados en pantalla serán sometidos a una uto inspección, para observar si hay problemas en los trazos. Presionar [Esc HOLD] o [⏻] para salir del test de pantalla.

F5.3 Mostrar el código interno actual

La pantalla mostrará el código interno actual del panel de mandos después de la estabilización. Presionar [Esc HOLD] o [⏻] para salir de la interfaz.

7. FUNCIÓN DE DESCRIPCIÓN

FUNCIÓN DE MANTENIMIENTO DE PESO F2.1 = 1

Método de Operaciones

En modo normal de pesar , presione la tecla [Esc HOLD] en el panel de operaciones, el instrumento bloqueará el peso actual de la báscula, y se encenderá en pantalla el símbolo HOLD. Solamente cuando aparece en pantalla el valor de peso configurado >_F2.2, será efectiva la operación de mantenimiento de beso. De lo contrario, volverá al modo de pesar después de una operación de información inválida, aparecerá un segundo el mensaje [--no--] .

Si el peso se encuentra en modo bloqueo, presione la tecla [Esc HOLD] otra vez para cancelar el bloqueo de peso y volver al modo normal de peso, en este momento la señal de [Esc HOLD] se encuentra apagada.

Si la báscula se encuentra en el modo de bloqueo de peso, rechace retirar la piel, borrar la piel y la operación de comprobación.

PORCENTAJE PANTALLA F2.1 = 2

Especificaciones de pantalla

Pantalla [Pr 20.5], representa 20.5 %.

Pr= peso/rango actual ×100%.

Presione la tecla [Esc HOLD] para que la pantalla cambie de porcentaje a peso

COMPROVAR PESO Y SELECCIONAR LA FUNCIÓN DE LA BÁSCULA F2.1 = 3

Descripción de funciones

Configure los parámetros tales como F2.2 = A, F2.3 = B, F2.4 = C and F2.5 = D.

Cuando el peso que se muestra en pantalla es X.

Si X ≤ A, no realice la comprobación y la selección de peso

Si X < (B – D), le falta peso, y la pantalla parpadeará

Si (B – D) ≤ X ≤ (B – C), está calificada y la pantalla tiene una visualización normal

Si X > (B – C), se trata de sobrepeso y la pantalla parpadeará

Obtención del objetivo fijado

Press [TOTAL] long until the display shows [TARGET], and then press [⏻] to show current target value and flicker.

If F2.6 = 0, press [⏻], the instrument will take the weight on current scale as the new target value and quit the setting interface.

If F2.6 = 1, the display shows [000000], to request manual change of target value. After change, press [⏻] to save setting data and quit setting interface.

FUNCIÓN DE LA ESCALA DE ACUMULACIÓN F2.1 = 4

Método de funcionamiento

Cuando la báscula se encuentra en modo normal de pesa, cuando la báscula se encuentra encendida, añada el peso a la báscula y presione la tecla [TOTAL] en el panel de operaciones, si la pantalla muestra el símbolo [Add--] en la barra de progreso, ello indica que en el peso actual que se muestra en pantalla se incluye en el valor acumulado, después vuelve al modo de pesar normal. Si la pantalla muestra el mensaje [--no--] durante un segundo y después vuelve al modo de pesar normal, la pantalla nos indica que la operación no es válida. Razón: 1. Entre dos operaciones de acumulación, la báscula debe tener la opción vuelta-a-procesar, si no la tiene no aceptará la acumulación. 2. La operación de acumulación es efectiva solo cuando el peso de la pantalla <-F2.2 está configurado en 3. La báscula se encuentra en modo dinámico.

Ajuste, eliminación y impresión del valor acumulado

En modo de pesar normal, presione la tecla TOTAL en el panel de operaciones durante más de 2 segundo, la pantalla mostrará el mensaje [Zero] durante un segundo, y después mostrará el valor del peso total acumulado [A 9.500] y parpadeará. Para borrar el valor acumulado, presione [Pr 20.5], para conseguir que el peso parpadeante sea 0. Presione la tecla ⏻ para imprimir la información acumulada. Presione la tecla Esc HOLD para salir de la interfaz.

Atención: puede configurar si desea consultar datos detallados o los datos acumulados en F.4.6.

FUNCIÓN DE LA BÁSCULA PARA CONTAR F2.1 = 5

Mostrar herramientas

[c 128], muestra la cantidad actual.

Método de muestra

1. Compruebe si la báscula se encuentra encendida, si no presione la tecla →0← para configurar la báscula
2. Sitúe los materiales a contar sobre la báscula
3. Presione la tecla TOTAL durante un período largo de tiempo hasta que aparezca en pantalla el mensaje [SAMPLE], después presione la tecla ⏻. SI F2.6=1, aparecerá en pantalla el mensaje [PCS 00], introduzca el peso de muestra. Presione la tecla ⏻, la herramienta guardará los datos configurados y saldrá de la interfaz de muestra configurada.
4. En esta función, presione la tecla Esc HOLD para mostrar el cambio entre cantidad y peso.

FUNCIÓN BÁSCULA PESA ANIMALES F2.1 = 6

Método de operaciones

Cuando la báscula se encuentre en modo de pesar normal, sitúe el animal sobre la plataforma de pesaje, su peso debe ser >- que el valor límite configurada en F2.2. Presione la tecla TOTAL para que las herramientas recopilen los datos de la muestra. Después de realizar la pesa de la muestra, se bloqueará el valor de promedio de los datos de la muestra, y aparecerá en pantalla A XXXX. Presione la tecla ⏻ para imprimir, presione la tecla Esc HOLD o TOTAL para salir de la interfaz.

8. SOLICITAR MENSAJE DE DISPOSITIVO

El dispositivo tiene una alta precisión y estabilidad, y por tanto no es fácil provocar un error cuando se utiliza en modo normal. Cuando ocurre un error, asegúrese primero, por favor, de qué tipo de error se trata y observe si en el dispositivo aún aparece el mensaje de error después de encender la báscula. No tenga prisa en reparar el cuerpo del dispositivo de la báscula. Repare el dispositivo siguiendo las instrucciones que aparecen en el código de error tanto como sea posible.

Nº	Símbolo	Análisis	Observación
1	[-EEE] [EEE]	Incapaz de reiniciar después del arranque del sistema	1. Determine it is no-load state in startup; 2. Make calibration again.
2	[------]	El objeto a pesar sobrepasa el rango completa durante 9 días	Reduce weight on weighing platform
3	[_____]	El objeto a pesar se encuentra por debajo de 0 durante 5 días	Press [-0-] to reset
4	[-no-] [_no_]	Fuera del rango de compensación	Check whether the weighing platform has weight. Remove weight.
5	--no--	Operación no válida	
6	[Err 03]	EEPROM comprobar total y error	Presione la tecla [⏻] para volver a imprimir el valor de fábrica. Vuelva a iniciar la báscula. SI vuelve a aparecer la misma información, devuelva la báscula a fábrica para que la reparen. Por favor, calibre la báscula otra vez si no se produce el mismo mensaje. Atención: en este lugar se proporcionan todos los parámetros de los dispositivos de fábrica.
7	[Err 05]	El peso de calibración introducido es demasiado pequeño	Entrada ≥10 % del peso cuando se encuentra en gama completa
8	[Err 06]	El peso de calibración introducido es demasiado ligero	La carga ≥10% 10% del peso cuando se encuentra en gama completa
9	[Err 07]	La báscula es dinámica en la báscula	Inspeccionar el cuerpo de la báscula
10	[Err 08]	Configurar error de fecha y hora	Programar según las especificaciones de fecha y hora
11	[Err 09]	Error de inicio de AD	Si ocurre un error después de reiniciar el sistema, devuelva la báscula a fábrica para que sea reparada
12	[LOAd]	Cuando el usuario carga la báscula, aparece el mensaje de cargando peso	Debe cargarse el peso según los requerimientos especificados
13	[SEtUP]	Debe introducirse la configuración del menú	Presione la tecla imprimir para continuar la configuración
14	[End]	Final del punto y el punto de carga de la calibración	
15	[Add--]	Incluir el peso actual en la pantalla en valor de total	
16	[-OVER-]	El peso acumulado se desborda	Borrar el peso acumulado a tiempo
17	[Ld---]	Cargar el valor por defecto	
18	[PrinT]	Imprimir	

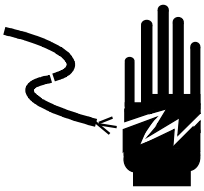

ATTENTION:

Demandez à un professionnel de débugger, détecter et réparer le régulateur.

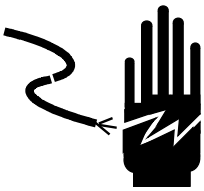

ATTENTION::

Veuillez éteindre correctement le régulateur

En cas de raccordement électrique du régulateur, veuillez couper l'alimentation électrique au préalable. Attendez 30 secondes entre les deux mises sous-tension du régulateur.

FAITES ATTENTTION À L'ÉLECTRICITÉ STATIQUE

Le régulateur est un appareil sensible à l'électricité statique, par conséquent veuillez prendre des précautions contre l'électricité statique lors de l'utilisation et l'entretien.

0. INFORMATION PRÉALABLE

MONTAGE DE L'ENSEMBLE DU TRAIN DIRECTIONNEL

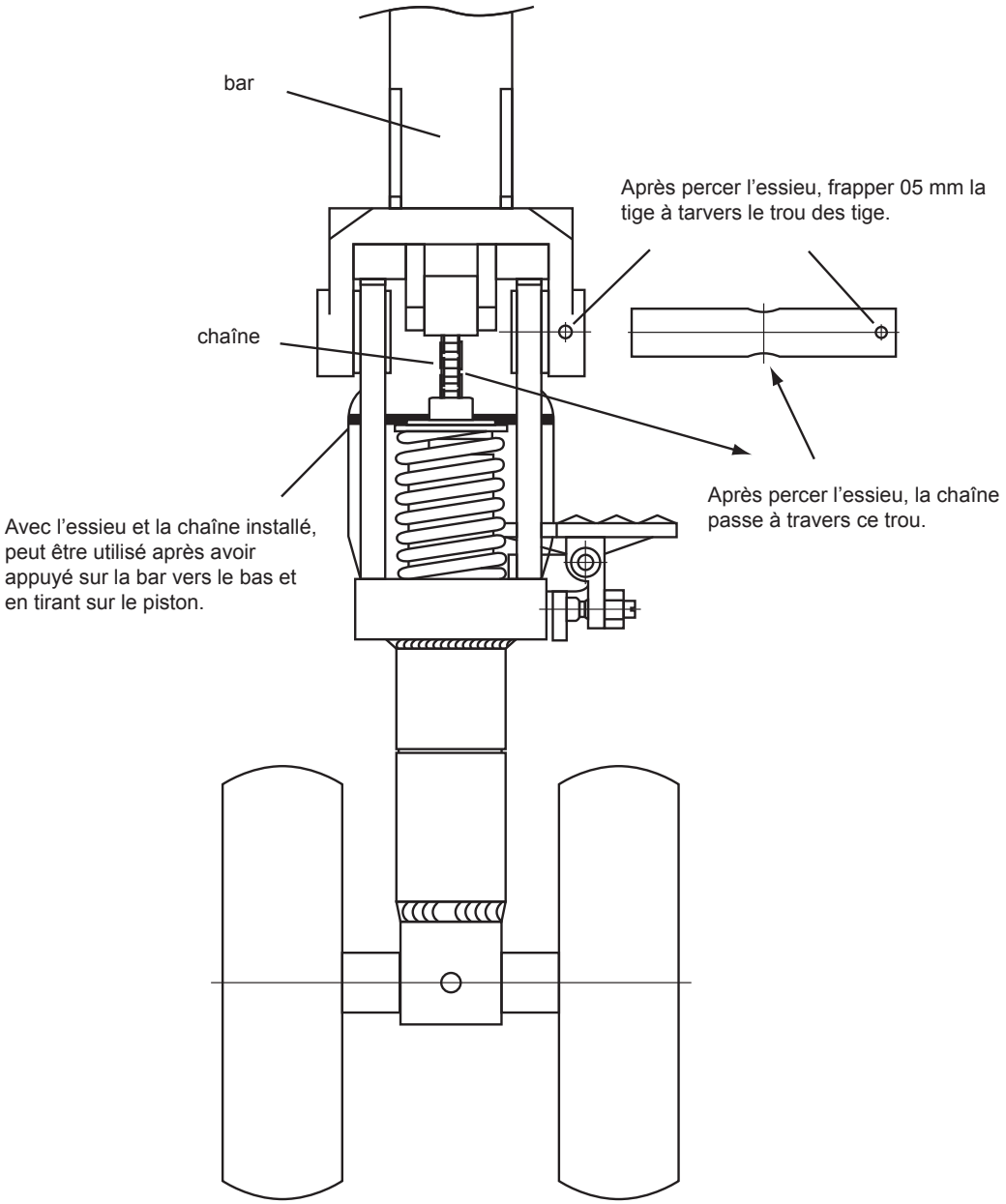

LEVIER DE RÉGULATION

Le levier de régulation a trois positions (ascendante, moyenne et descendante)

Ascendante --

Moyenne --

Descendante --

Quand le transpalette ne sera pas utilisé, le levier doit être placé dans une position moyenne. La position du levier de régulation a été ajustée a la fabrication, s'il est nécessaire de la changer, suivre les paragraphes suivants:

1. Si on pousse vers le bas le levier dans une position moyenne, les fourches s'élèvent, tourner la vis de décharge dans le sens des aiguilles d'une montre, les fourches ne s'élèveront pas.
2. Si on pousse le levier vers le bas dans une position moyenne, les fourches descendront, tourner la vis de décharge dans le sens opposé des aiguilles d'une montre jusqu'à ce que les fourches ne descendent plus.
3. Avec le levier de régulation en position descendante, les fourches ne descendent pas, tourner la vis de décharge dans le sens des aiguilles d'une montre jusqu'à ce que les fourches descendent. Conformément aux parties 3.1 et 3.2, vérifier le centre (position de fonctionnement) pour garantir que la vis est dans la position correcte.
4. Avec le levier de régulation dans une position ascendante, les fourches ne s'élèveront pas, tourner la vis de décharge dans le sens opposé a celui d'une montre jusqu'à ce que les fourches s'élèvent.

REPARATION ET MAINTENANCE

APPROVISIONNEMENT D'HUILE HYDRAULIQUE

Vérifier l'huile tous les 6 mois. Nous recommandons d'utiliser une huile hydraulique: ISO VG32, à 40ºC sa viscosité cinématique est de 32 cSt, le total 0.3 litres.

A cause du transport ou de la manipulation, il est possible que de l'air entre dans le vérin hydraulique, ce qui peut entrainer que les fourches ne s'élèvent pas dans la position ascendante La méthode suivante peut aider à solutionner le problème: Bouger le levier de la position ascendante à la position descendante.

INSPECTION MAINTENANCE ET RÉVISION

L'inspection de maintenance est essentielle. Vous devez vérifier les roues et le véin, retirer les corps étrangers qui se trouvent dans les roues. Quand les roues sont débarrassé des saletés et des corps étrangers, retirer la charge et descendre les fourches jusqu'à la plus basse position.

LUBRIFIANTS

En usine nous appliquons des lubrifiants de longue durée dans les roulements et dans l'axe du transpalette. Tous les mois ou quand vous ferrez votre révision totale de l'appareil, vous devrez remettre du lubrifiant.

GUIDE DE SÉCURITÉ

1. Avant d'utiliser le transpalette, lire attentivement ce manuel d'instructions.
2. Tenir compte qu'avant de tirer le transpalette, vous devrez lever un peu les fourches.
3. Après avoir tiré le transpalette, maintenir le levier en position moyenne. De cette façon, il sera plus facile de déplacer le transpalette et on réduira les à-coups sur le piston du levier. Cela protège l'étanchéité du piston du liquide et des composants dans le piston, tout cela rallonge la durée de vie du transpalette.
4. Le transpalette doit être utilisé par le personnel qui a une formation qualifiée.
5. Avant d'utiliser le transpalette, inspecter les roues, les leviers et les fourches.
6. Ne pas utiliser le transpalette sur des surfaces obliques.
7. Ne pas transporter des personnes sur la fourche.
8. On recommande que l'opérateur porte des gants et des chaussures de sécurité.
9. Dans le processus d'élévation et le transport de charge, tous les travailleurs environnant le transpalette doivent se tenir éloignés des fourches d'au moins 600 mm.
10. Prêter beaucoup d'attention dans la manière de charger la palette et d'éviter l'inclination et la déviation de la charge (voir forme 2 B)
11. Ne pas excéder la capacité maximale du transpalette.
12. Utiliser le transpalette avec précaution dans les situations spéciales.

MÉTHODE D'AJUSTEMENT DU TRANSPALETTE

1. Déconnecter la prise de courant de l'indicateur.
2. Ajuster le multimètre digital dans l'échelle de "200 Ω" pour mesurer la résistance de chaque groupe à "10 Ω".
   Méthode d'ajustement:
   Connecter une pointe du multimètre à "E+" et avec l'autre pointe vérifier chaque groupe de "E+" A, B, C et D ajuster tous les groupes à "10 Ω". Maintenant connecter une pointe du multimètre à "E+" et avec l'autre pointe vérifier chaque groupe de "E-" A, B, C et D. Au moins effectuer huit mesures et finalement déconnecter le multimètre.
3. Insérer la prise de courant de l'indicateur et le connecter.
4. Placer le poids dans la partie frontale, au milieu et dans la partie postérieure des fourches, vérifier que la valeur du poids est la même, s'il ne l'est pas, ajuster légèrement les Groupes C et D de la plaque de circuit:

   - Si la valeur est incorrecte quand la charge se place dans la partie frontale de la fourche, adapter "D +" du groupe D, dans le sens aux aiguilles d'une montre pour de petites variations et dans le sens opposé pour de plus grandes variations.

   - Si la valeur est incorrecte quand la charge se place dans la partie postérieure de la fourche, adapter "C+" de groupe C, dans le sens des aiguilles d'une montre pour de petites variations et dans le sens opposé pour de plus grandes variations.

Remarque: Cette procédure d'ajustement est faisable seulement quand l'erreur est petite, dans le cas contraire, ne pas utiliser cette méthode.

Vérifier que les capteurs de chargement sont intacts et s'assurer que les fourches ne soient contraintes. Aussi, quand la valeur n'est pas exacte, ajuster uniquement les groupes C et D de la plaque ou les groupes À et B du potentiomètre, dans le cas contraire, on ne pourra pas adapter le transpalette correctement.

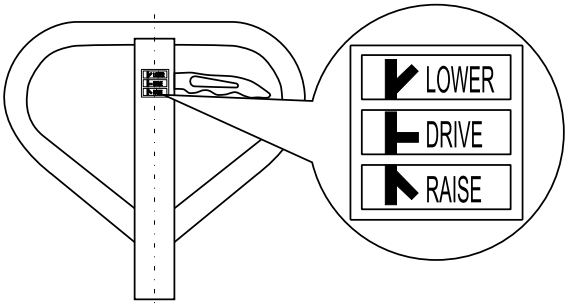

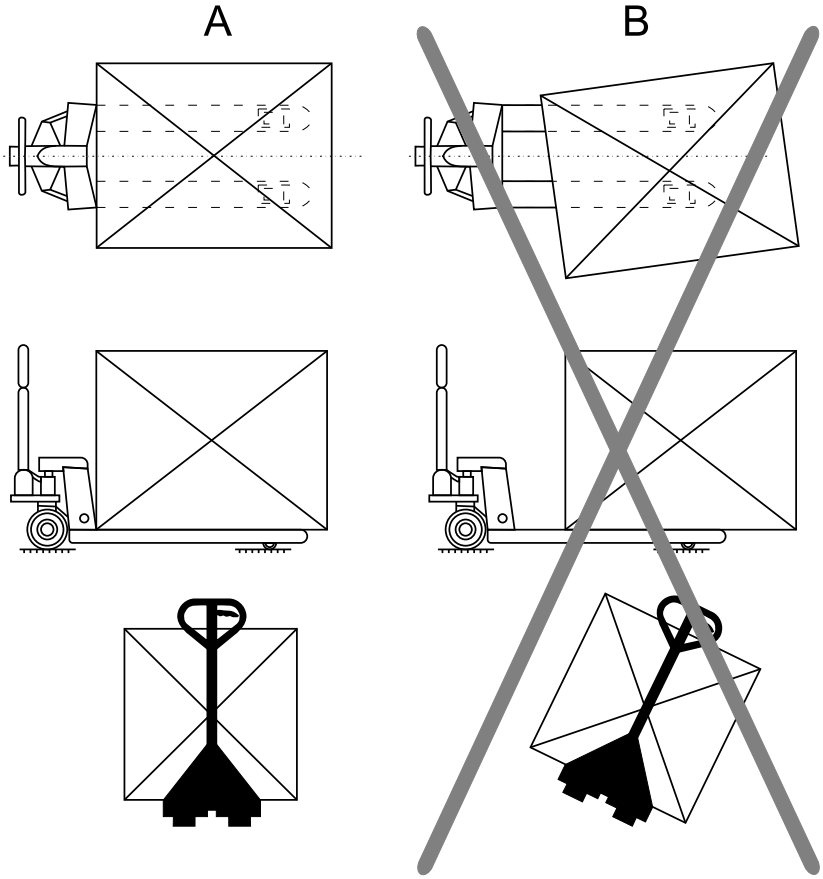

SOLUTION DES PROBLEMES

MAUVAIS FONCTIONNEMENT	CAUSE	SOLUTION
La fourche ne peut pas s'élever à la hauteur maximale.	Huile hydraulique inadéquate.	Réapprovisionnement d'huile.
La fourche ne s'élève pas.	Il manque d'huile hydraulique. Huile sale. Les boulons sont trop serrés sur les vis, et la valve reste ouverte. Il y a de l'air dans la bombe hydraulique.	Réapprovisionnement d'huile. Changer l'huile. Ajuster les boulons ou les vis. Extraire l'air.
La fourche ne peut pas descendre.	Le placement de la marchandise dans un seul côté ou surcharge, cela provoque que les pistons ou le corps de la bombe hydraulique soit abîmés. Les fourches ont été durant une longue période de temps élevées, ce qui a provoqué que les blocs de mouvement des pistons se sont oxydés. Le boulon ou vis n'est pas dans la position correcte.	Remplacer les pistons par des plus grands. Descendre la fourche à la position minimale quand il ne sera pas utilisé et lubrifier la baguette. Ajuster le boulon ou la vis.
Dispersion d'huile.	Un vieillissement ou des détériorations dans les plombages Quelques pièces brisées.	Remplacer. Remplacer.
La valve de décharge ne fonctionne pas.	L'huile sale provoque que la valve ne peut pas se fermer. hermétiquement Quelque pièce du système hydraulique est abîmée ou cassée. L'air est mélangé avec l'huile Le Plombage vieilli ou les pièces abîmées Le boulon ou vis n'est pas dans la position correcte.	Changer l'huile. Vérifier et remplacer les pièces dépensées. Extraire l'air. Remplacer. Ajuster le boulon ou la vis.

1. INTRODUCTION

CONDITIONS

1. Maintenir le transpalette dans un lieu froid et sec. Ne pas le stocker dans des lieux avec de hautes températures.
2. Éviter que le transpalette soit en contact avec aucun liquide. Si c'est nécessaire, le nettoyer avec un chiffon sec et doux.
3. Éviter qu'aucun objet n'impacte le transpalette. Ne laissez pas tomber des objets sur la fourche et éviter de forts chocs.
4. La charge située sur la fourche ne doit pas excéder la capacité maximale du transpalette.
5. Si le transpalette ne va pas être utilisé durant une période, nettoyez et le couvrez-avec un sac en plastique dans une atmosphère sèche. Un sac desséchant peut être inclus pour prévenir n'importe quelle accumulation d'humidité.

2. FICHE TECHNIQUE

- 6 chiffres, écran LED 1.2 pouces, 7 voyants lumineux d'états. Longue durée de vie et résistance au choc
- 7 touches de fonctions. Système d'exploitation est facile à utiliser et très pratique.
- **Niveau de protection:** IP5x
- **Tension d'alimentation :** +5VDC
- Capacité du capteur de charge: au maximum 4 350Ω simulation des capteurs
- **Plage du signal d'entrée du point zéro :** 0-5mV
- **Plage du signal d'entrée à l'échelle complète :** 1-10 mV
- **Résolution interne :** 1 million
- **Taux de mise à niveau du poids :** 40 fois par secondes
- Mode d'alimentation

  Batterie: 6V4Ah

  Chargeur de batterie : tension 100-240VAC Courant 0.26A Fréquence 50-60Hz.
- // 7VAc 1A - + un indicateur LED de l'état de charge
- **Température de fonctionnement :** -10ºC to +40ºC, l'humidité relative est en dessous de 85 %
- **Température de stockage :** -20ºC to +60ºC, l'humidité relative est en dessous de 85 %
- **Conforme à la norme :** GB/T 7724-1999

3. FONCTION PRINCIPALE

- **Fonction de pesée basique :** réinitialisation, retrait de la peau et nettoyage de la peau
- Fonction de détection du poids, fonction de comptage, fonction échelle animale
- Fonction de maintien du poids, fonction d'accumulation du poids, affichage pourcentage
- Définir la fonction de sauvegarde de secours des paramètres
- Protection automatique de l'écran et arrêt automatique fonction économie d'énergie
- Format d'impression de très bonne qualité et protocole de communication **(uniquement pour les modèles d'imprimantes)**

4. DIMENSION BOUNDRY

Taille de l'instrument : détaillé dans la figure qui suit (mm); poids de l'instrument: 1.5kg

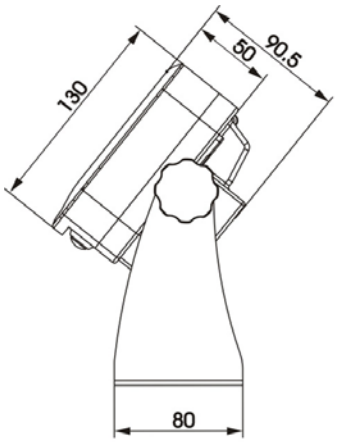

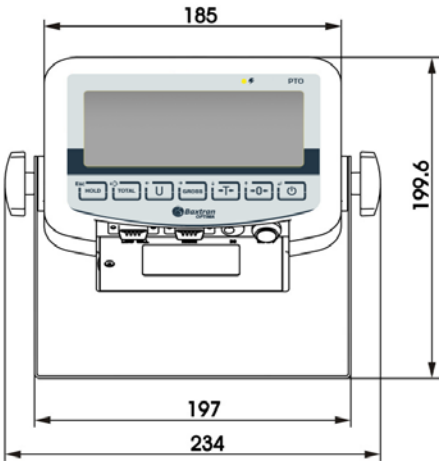

5. INTRODUCTION AU PANEL

NO PRINT

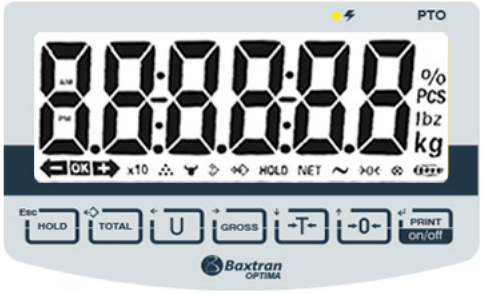

PRINT

- Présentation des indicateurs lumineux (LED)

Identification	Analyse	Notes
~	Indicateur dynamique et statique	Le voyant est allumé quand la balance est dans un état dynamique, dans le cas contraire, le voyant est éteint
→0←	Indicateur du centre	Le voyant est allumé lorsque la valeur absolue du poids sur la balance est en dessous de ±0.2d, dans le cas contraire, le voyant est éteint.
Net	Identification du poids brut et du poids net	Le voyant est allumé en poids net, il est éteint lorsqu'il est en poids brut
kg	Unité du poids	Pour indiquer l'unité en cours
Hold	Maintien du poids	Le voyant est allumé lorsque le poids est verrouillé sinon il est éteint
Ac	Indication de la tension de la batterie et de l'alimentation électrique	Le voyant vert est allumé lorsque la tension de l'adaptateur et de la batterie sont normales, le voyant rouge est allumé en situation de sous-tension.

- Présentation des indicateurs (LCD)

Identification	Analyse
− OK +	Indicateur de Checkweight
x10	BY10
	Indicateur de compteuses
	Mode animal
	Indicateur d'accumulation
	Info de pesée disponible
HOLD	Indicateur de mode Hold
NET	Indicateur de poids net
~	Indicateur d'instabilité
→0←	Zéro indication
⊗	Indicateur pressé clé

	Indicateur de batterie
kg	Unité de poids
PCS	Unité de compteuses
%	Indicateur de poids %

- Présentation des touches de fonctionnement
  Le fonctionnement sans spécification particulière fait référence à une brève pression sur les touches.
  Chaque touche prend en charge les fonctions suivantes selon les paramètres de mesure F.

Symbole de la touche	Mode de pesage normal	Définir l'état
Esc HOLD	Touche de maintien du poids Pression brève → F2.1 = 1, Sauvegarder/annuler. F2.1 = 2, basculer entre pourcentage et poids. F2.1 = 5, basculer entre quantité et poids. Pression longue → entrer dans le menu Paramètres.	Retourner au menu précédent.
TOTAL	Pression brève → F2.1 = 1, Sauvegarder/annuler.	Aucun paramétrage.
U	F2.1 = 2, basculer entre pourcentage et poids. F2.1 = 5, basculer entre quantité et poids.	Léger clignotement sur la gauche.
GROSS	Pression longue → entrer dans le menu Paramètres.	Léger clignotement sur la droite.
→T←	Touche de retrait de la peau Pression brève → poids brut se convertit en poids net, le voyant de la lampe du poids net « Net » est allumé. Effectue l'opération de retrait de la peau plusieurs fois.	Le clignotement des chiffres diminue.
→0←	Touche de réinitialisation Le mode poids brut réinitialise le poids. Lorsque la balance est en mode poids net, mode dynamique, mode économie et hors plage de réinitialisation, le fonctionnement de réinitialisation est non valide.	Dans le paramétrage, le nombre de clignotement augmente. En cas d'ajustement de l'affichage, l'accumulation est effacée
⏻	Touche ON/OFF Pression brève → Démarrage ou impression. (uniquement pour les modèles imprimantes) Format d'impression renvoie à l'Annexe 1. Pression longue → éteindre. Allumer/éteindre	Confirmer l'opération pour enregistrer les données de paramétrages.

6. PARAMÉTRAGE

RÉGLAGE ENTRÉE:

Appuyez sur le bouton Esc HOLD sur l'écran dans le mode de pesage normal.

Si F1.14 = 0, vous pouvez établir tous les paramètres dans la plage F1~F5.

Si F1.14 = 1, vous pouvez seulement établir les paramètres dans la plage F2~F5.

Si F1.14 = 1 et vous avez besoin d'établir les paramètres dans le menu F1, vous pouvez appuyez sur le bouton interrupteur de calibration jusqu'à ce que le menu F1 soit initié.

F1 RÉGLAGE DES PARAMÉTRES DE LA BALANCE

F1.1 Rang de Mesure

Paramètres sélectionnables: 3~200000 (valeur par défaut: 6)

F1.2 Cases décimales

Paramètres sélectionnables: 0 ---- aucune décimale

0.0 ---- 1 décimale

0.00 ---- 2 décimal

0.000 ---- 3 décimales (valeur par défaut)

0.0000 ---- 4 décimales

F1.3 Nombre de Divisions

Paramètres sélectionnables: 1 (valeur par défaut), 2, 5, 10, 20, 50

F1.4 Unité de Calibration

Paramètres sélectionnables: 0 ---- kg (valeur par défaut)

1 ---- lb

F1.5 Accélération Gravitationnelle

Paramètres sélectionnables : 9.70000~9.99999. Valeur par défaut = 9.79455.

F1.6 Calibration Point Zéro

[E-SCL]] Maintenir l'échelle vide

Retirez les poids de la plateforme de pesage pour s'assurer que la balance est vide. Appuyez sur la clé ⏻ et l'écran affichera [00 cal]. Les numéros affichés réduiront lentement jusqu'à ce que l'écran affiche [00 cal]. A la fin, il affichera [End] pendant une seconde, ce qui indique la fin de la calibration point zéro.

F1.7 Calibration Point de Chargement

[LOAd] Poids de chargement

Chargez les poids sur la plateforme de pesage pour s'assurer que la valeur est 100% de l'échelle complète ≤ poids des poids ≤ valeur échelle complète, et après appuyez sur la clé ⏻ pour commencer l'étape suivante..

[000000] Entrer la même valeur de poids que celles des poids chargés.

Entrer la même valeur de poids que celles des poids chargés, une fois que la balance devient stable, appuyer sur la touche ⏻ et le compteur affichera [ ]. Ensuite, les chiffres affichés diminueront lentement jusqu'à ce que le compteur affiche [ ]. Au bout du compte, il affichera [ ] pendant une seconde, ce qui indiquera le point-zéro de calibration.

F1.8 Suivi automatique nul

Paramètres sélectionnables : OFF, 1 d, 2 d, 3 d (valeurs par défaut)

F1.9 Réinitialisation automatique de la plage au démarrage

Paramètres sélectionnables : OFF, 2 %, 10 %, 20 % (valeurs par défaut)

F1.10 Bouton de réinitialisation de la plage

Paramètres sélectionnables : OFF, 2 %, 10 % (valeurs par défaut), 20 %

F1.11 Filtre numérique

Paramètres sélectionnables : 0 ---- Filtrage faible

1 ---- Filtrage modéré (valeurs par défaut)

2 ---- Filtrage élevé

F1.12 Plage constante

Paramètres sélectionnables : 1 d, 2 d, 3 d (valeurs par défaut)

F1.13 Plage de surcharge d'affichage

Paramètres sélectionnables : 9d, 5% (valeurs par défaut), 10%, 20%

F1.14 F1 Menu Protection

Paramètres sélectionnables: 0 ---- Entrer dans le F1 menu par le clavier

1 ---- Entrer dans le F1 menu en appuyant le bouton de calibration

F1.15 Choix du filtre de stabilité

Définissez les paramètres du filtre de stabilité.

F1.16 Restauration des paramètres par défaut

Configurar los parámetros a través de F1-F4 como valores por defecto, ello no puede impactar los parámetros de la báscula estándar.

F2 APPLIQUER LES PARAMÈTRES DE FONCTION

F2.1 Seleccionar Función

Définir les paramètres dans F1～F4 comme paramètres par défaut, ce qui n'aura pas de répercussions sur les paramètres standards de la balance.

```
REPORT
----------------------------
Gross        0.200 Kg
Tare         0.000 Kg
Net          0.200 Kg
```

1 ---- Maintenir la fonction de pesage

```
REPORT
----------------------------
Gross        0.200 Kg
Tare         0.000 Kg
Net          0.200 Kg
```

```
REPORT
----------------------------
Gross       25.000 Kg
Status            Hold
```

```
REPORT
----------------------------
Net         25.000 Kg
Status            Hold
```

2 ---- Fonction d'affichage en pourcentage

3 ---- Vérification de fonction du poids et de la fonction de triAGE

```
REPORT
----------------------------
Gross        1.980 Kg
State            Less
```

```
REPORT
----------------------------
Gross       25.000 Kg
State             OK
```

```
REPORT
----------------------------
Net         25.000 Kg
State            Over
```

4 ---- Fonction d'accumulation de la bascule

```
REPORT
----------------------------
1            0.200 kg
2            0.175 kg
3            0.347 kg
4            0.375 kg
----------------------------
Total:       1097Kg
```

→ **Paramètre 4.2.3 en 1**

```
REPORT
----------------------------
Total        1.097 Kg
```

→ **Paramètre 4.2.3 en 0**

5 ---- Fonction de comptage de la balance

```
REPORT
----------------------------
Gross        0.547 Kg
Amount          55
```

6 ---- Fonction balance animal

F2.2 Valeur limite Vider bascule

Paramètres sélectionnables: 0—plage complète (valeur par défaut: 0,001)

F2.3 3 Poids visé pour contrôle du poids et classement des paramètre sélectionnables

Paramètres sélectionnables: 0—plage complète(valeur par défaut: 2,000)

F2.4 Erreur Positive pour contrôle du poids et classement des paramètres sélectionnables

Parámetros Seleccionables: 0~ plage complète (valeur par défaut: 0,100)

F2.5 E5 Erreur négative pour contrôle du poids et classement des paramètres sélectionnables

Parámetros Seleccionables: 0-plage complète (valeur par défaut 0,100)

F2.6 Accès au poids visé pour contrôle du poids et classement, et échantillon comptage paramètres poids sélectionnables :

Parámetros Seleccionables: 0 ---- Accès à pesage plateforme (valeur par défaut)

1 ---- Accès manuel à entrée

F3 RÉGLAGE DU PARAMÈTRE POUR ÉCONOMIE D'ÉNERGIE

F3.1 1 Réglage économiseur d'écran

Paramètres sélectionnables : 0～ 99 minutes, (valeur par défaut : 30 minutes) si le réglage est à 0, cette fonction ne peut pas être utilisée.

Quand l'écran est protégé, " " sera affiché de temps à autres.

F3.2 Réglage économiseur d'écran pour le mode veille

Paramètres sélectionnables : 0～250 minutes. (valeur par défaut: 150 minutes) si le réglage est à 0, cette fonction ne peut pas être utilisée.

F3.3 Contrôle de la luminosité de l'écran Affichage des paramètres de contrôle de la luminosité

Paramètres sélectionnables : 0---- niveau de luminosité bas

1 ---- niveau de luminosité moyen (valeur par défaut)

2 ---- niveau de luminosité haut

F3.4 Réglage date sur horloge à temps réel

F3.5 Réglage heure sur horloge à temps réel

F4 CONFIGURATION IMPRIMANTE (NE PAS MODIFIER)

F4.2.4 Sélection langages impression

CHI: CHINOIS \ **ENG**: ANGLAIS \ **FRA:** FRANÇIS \ **ESP:** ESPAGNOL \ **ITA:** ITALIEN \ **POR:** PORTUGAIS

F5 MAINTENANCE ET SERVICE

F5.1 Test clé

Affichage Instrumenti, presser ⏻, →0←, →T←, GROSS,, [lb/kg] et TOTAL dans l'ordre ordre, et instrument est affiché ⏻, →0←, →T←, U, GROSS et TOTAL, presser Esc HOLD pour quitter le test clé

F5.2 Affichage écran du test

Toutes les touches de l'affichage du compteur ont une auto-inspection, pour voir où il manque des touches. Presser Esc HOLD ou ⏻ pour quitter l'écran d'affichage.

F5.3 Affichage code interne actuel

Cet affichage montre le code interne de l'instrument actuel après nivellement. Presser Esc HOLD ou ⏻ pour quitter l' interface.

7. DESCRIPTION DE LA FONCTION

FONCTION D'ENTRETIEN DU POIDS F2.1 = 1

Méthode d'opération

Dans un état de pesée normal, appuyez sur Esc HOLD sur le panneau de commande, l'instrument, L'opération d'entretien du poids est effective uniquement lorsque la valeur de pesée ≥F2.2 s'affiche. Sinon, vous reviendrez à l'état de pesée après que les informations d'opération invalides [---no---] s'affichent pendant une seconde.

Si le poids est sur l'état bloqué, rappuyez sur Esc HOLD pour annuler le blocage du poids et revenir à l'état de pesée normal, et le voyant « Maintenir » est éteint.

Si elle est en mode bloqué, qu'elle refuse de retirer du revêtement, de supprimer du revêtement et de paramétrer l'opération.

AFFICHAGE DU POURCENTAGE F2.1 = 2

Spécification de l'affichage

Affiche [Pr 20.5], représentant 20,5 %.

Pr = poids réel actuel / gamme ×100 %.

Appuyez sur Esc HOLD pour afficher l'interrupteur en pourcentage et en poids.

CONTRÔLER LE POIDS ET SÉLECTIONNER LA FONCTION BALANCE F2.1 = 3

Description de la fonction

Configurez les paramètres tels que F2.2 = A, F2.3 = B, F2.4 = C et F2.5 = D. Lorsque le poids affiché est X.

Si X ≤ A, ne réalisez pas le contrôle du poids et de la sélection.

Si X < (B – D), le poids est trop faible, et l'écran clignote.

Si (B – D) ≤ X ≤ (B – C), elle est habilitée et l'écran est normal

Si X > (B – C), il y a un surpoids et l'écran clignote.

Acquisition d'une valeur cible

Appuyer sur TOTAL longuement jusqu'à ce que l'écran affiche [TARGET], puis appuyer sur ⏻ tpour afficher la valeur cible actuelle et que l'écran clignote.

Si F2.6 = 0, appuyez sur ⏻, , l'instrument effectuera la pesée sur l'échelle actuelle en fonction de la nouvelle valeur cible et sortira de l'interface de paramétrage.

Si F2.6 = 1, l'écran affiche [000000], pour demander la modification manuelle de la valeur cible. Après la modification, appuyez sur ⏻ pour sauvegarder les données de paramétrage et sortir de l'interface de paramétrage.

FONCTION DE BALANCE D'ACCUMULATION F2.1 = 4

Méthode d'opération

Dans un état de pesée normal, lorsque la balance est dedans, ajoutez du poids et appuyez sur TOTAL sur le panneau de commande, si l'écran affiche la barre d'avancement [Add---] , cela indique que le poids affiché actuellement est compris dans la valeur accumulée, puis il revient à l'état de pesée normal. Si l'écran affiche [---no---] pendant une seconde, et revient à l'état de pesée normal, cela indique que l'opération est invalide. Raison : 1. Entre deux opérations d'accumulation, l'échelle doit disposer d'un processus « retour vers ». Sinon, l'accumulation est rejetée. 2. L'opération d'accumulation est effective lorsque le poids affiché ≥F2.2 est configuré. 3. La balance est à l'état « dynamique ».

Réglage, effacement et impression de la valeur accumulée

Dans l'état de pesée normal, appuyez sur TOTAL sur le panneau de commande pendant plus de 2 secondes. L'écran affichera [Zéro] pendant une seconde, puis l'écran affichera la valeur accumulée totale actuelle [A 9.500] et clignotera. Pour effacer la valeur accumulée, appuyez sur [Pr 20.5], pour faire revenir le poids clignotant à 0. Appuyez sur ⏻ pour imprimer les données accumulées. Appuyez sur ara imprimir la información acumulada. Presione la tecla Esc HOLD pour sortir de l'interface.

Attention : configurez en mode données détaillées ou données accumulées dans F4.6.

FONCTION D'ÉQUILIBRAGE À COMPTER F2.1 = 5

Méthode d'opération

[c 128], affichant la quantité actuelle.

Méthode d'opération

1. Vérifiez que la balance est dedans. Sinon, appuyez sur →0← pour la paramétrer.
2. Positionnez les matériaux sur l'échelle
3. Appuyez sur TOTAL longuement jusqu'à ce que l'écran affiche [SAMPLE], puis appuyez ⏻. Si F2.6 = 0, l'écran affiche [PCS 00]. Saisir la quantité comptée seulement maintenant, et appuyez sur ⏻, pour confirmation. L'instrument sauvegarde les données de prélèvement et sort de l'interface de prélèvement. Si F2.6 = 1, l' écran affiche [000000], saisissez le poids de prélèvement. Appuyez sur ⏻ l'instrument sauvegarde les données de paramétrage et sort de l'interface de paramétrage.
4. Dans cette fonction, appuyez sur Esc HOLD pour afficher l'interrupteur entre la quantité et le poids.

FONCTION DE LA BALANCE ANIMALE F2.1 = 6

Méthode d'opération

Dans l'état de pesée normal, positionnez l'animal sur la plateforme de pesée et son poids doit être ≥ valeur limite configurée dans F2.2. Appuyez sur TOTAL l'instrument collectera le prélèvement des données. Après le prélèvement, la valeur moyenne des données du prélèvement sera bloquée, affichant A X.XXX. Appuyez sur ⏻ pour imprimer ; appuyez sur Esc HOLD ou TOTAL pour sortir de l'interface

8. MESSAGE-GUIDE DE L'INSTRUMENT

L'instrument dispose d'une stabilité et d'une fiabilité extrêmement élevées. Par conséquent, il n'est pas facile de rencontrer des erreurs dans un état général. Lorsqu'une erreur se produit, veuillez éliminer l'erreur en premier lieu puis observer si l'instrument comprend toujours une erreur après l'allumage. Ne vous pressez pas pour réparer la structure ou l'instrument de la balance. Réparez l'instrument en fonction du code d'erreur de l'instrument si possible.

Nº	Symbole	Analyse	Remarque
1	[-EEE] [EEE]	Impossible de réinitialiser après le démarrage	1. Déterminer l'état non chargé lors du démarrage ; 2. Réaliser le calibrage à nouveau
2	[⌜-----⌝]	L'objet pesé se trouve au-dessus de la gamme complète pendant 9 jours	Réduisez le poids sur la plateforme de pesée
3	[⌞_____⌟]	L'objet pesé se trouve en-dessous de 0 pendant 5 JOURS	Appuyez sur [-0-] pour réinitialiser
4	[⌜-no-⌝] [⌞_no_⌟]	Hors de la gamme de suppression	Vérifiez que la plateforme de pesée dispose de poids. Supprimer le poids.
5	--no--	Opération invalide	
6	[Err 03]	Somme de contrôle et erreur EEPROM	Appuyez sur [⏻] imprimer à nouveau la valeur d'origine. Recommencez. Si les informations se produisent à nouveau, renvoyez-le à l'usine pour réparation. Veuillez calibrer la balance à nouveau si la situation ne se produit pas ; Attention : cet emplacement est fourni avec tous les paramètres des instruments de l'usine.
7	[Err 05]	La saisie du calibrage est trop faible	Saisie ≥10 % du poids de la gamme complète
8	[Err 06]	Le poids en calibrage est trop faible	Charge ≥10 % du poids de la gamme complète
9	[Err 07]	La balance est dynamique en ampleur	Inspectez la structure de la balance
10	[Err 08]	Configurez l'erreur de la date et de l'heure	Configurer en fonction de la spécification de la date et de l'heure
11	[Err 09]	Erreur d'initialisation AD	Si l'erreur se produit après le redémarrage, renvoyez-le à l'usine pour réparation
12	[LOAd]	Dans la balance de chargement, cela indique de charger du poids ;	Chargez le poids en respectant les exigences
13	[SEtUP]	Il est passé au paramétrage du menu	Appuyez sur [imprimer] pour poursuivre le paramétrage.
14	[End]	Fin de point et chargement du calibrage du point	
15	[Add--]	Comprenant le poids actuellement affiché dans la valeur accumulée	
16	[-OUEr-]	Dépassements de poids accumulés	Supprimer le poids accumulé dans le temps.
17	[Ld---]	Charger la valeur par défaut	
18	[PrintL]	Imprimer	

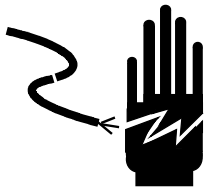

ADVERTÊNCIA:

Pedir ajuda a pessoal especializado para depurar, detetar ou reparar o regulador

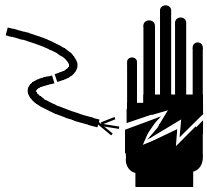

ADVERTÊNCIA:

Por favor, proporcionar uma base adequada ao controlador

Quando se proceda à ligação do controlador, por favor cortar primeiro a fonte de alimentação.
Esperar 30 segundos ao ligar o controlador, 2 vezes.

PRESTAR ATENÇÃO À ELETRICIDADE ESTÁTICA

O controlador é um dispositivo sensível à eletricidade estática, portanto, por favor, devem ser tomadas precauções antiestáticas aquando da sua utilização e também durante a sua manutenção.

0. INFORMAÇÃO PRÉVIA

MONTAGEM DO CONJUNTO DO LEME

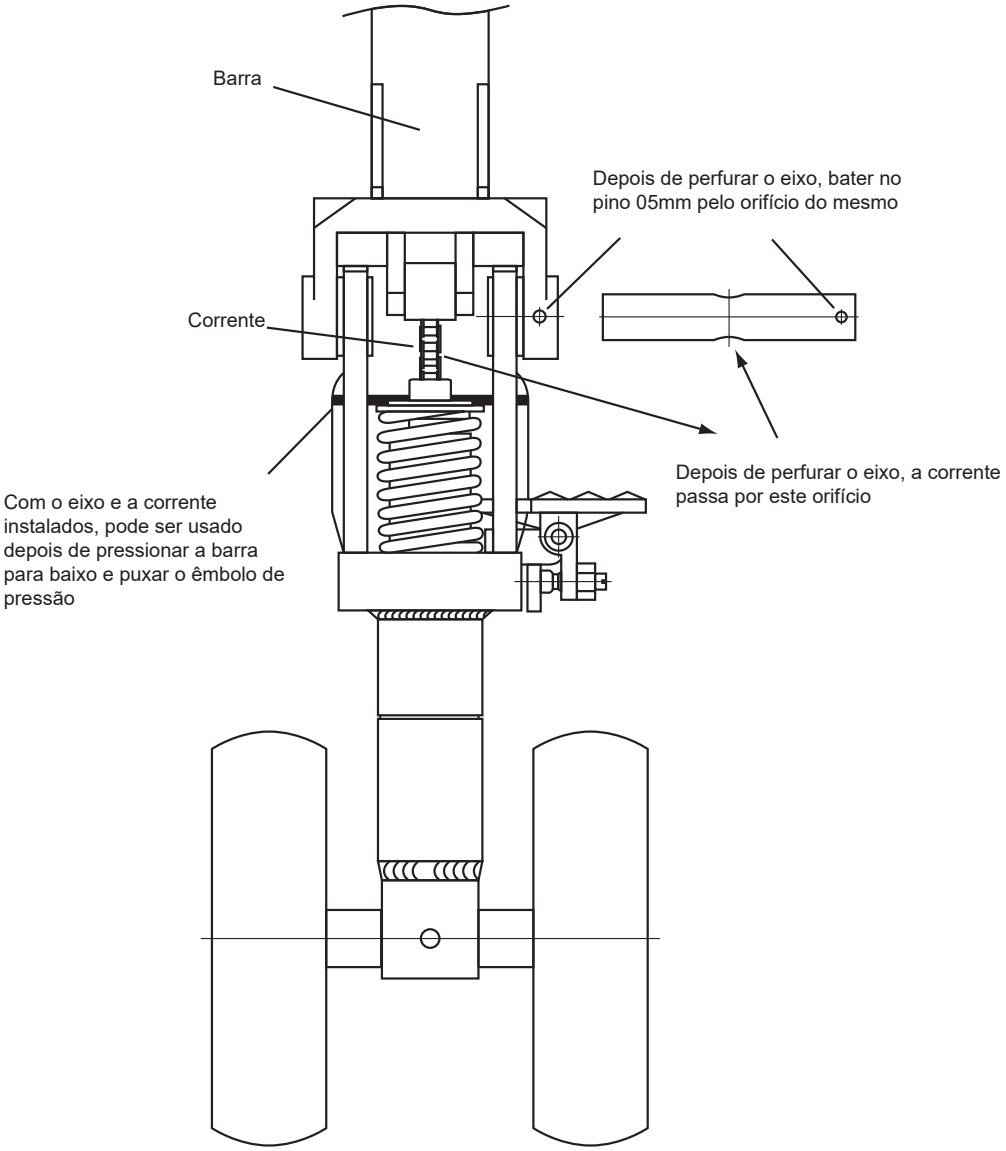

ALAVANCA DE REGULAÇÃO

A alavanca de regulação tem três posições (ascendente, média e descendente)

ascendente --

média --

descendente --

O controlador é um dispositivo sensível à eletricidade estática, portanto, por favor, devem ser tomadas precauções antiestáticas aquando da sua utilização e também durante a sua manutenção.

Quando não utilizar o porta-paletes, o timão deve ser colocado em posição média. A posição da alavanca de regulação foi ajustada na fábrica, caso seja necessário mudá-la, seguir os seguintes passos:

1. Se a alavanca for puxada para baixo, em posição média, os garfos se elevam, rodar o parafuso de descarga no sentido das agulhas do relógio, os garfos não se elevarão quando seja pressionada a alavanca.
2. Se a alavanca for puxada para baixo, em posição média, os garfos descenderão, rodar o parafuso de descarga no sentido contrário às agulhas do relógio até que os garfos não descendam ao pressionar a alavanca.
3. Com a alavanca de regulação em posição descendente, os garfos não descendem, rodar o parafuso de descarga no sentido das agulhas do relógio até que os garfos descendam ao pressionar a alavanca.
4. Com a alavanca de regulação em posição ascendente, os garfos não se elevarão, rodar o parafuso de descarga em sentido contrário às agulhas do relógio até que os garfos se elevem com a alavanca nesta posição.

REPARAÇÃO E MANUTENÇÃO

ABASTECIMENTO DE ÓLEO HIDRÁULICO

Verificar o óleo cada 6 meses. Recomendamos utilizar óleo hidráulico: ISO VG32, a 400C a sua viscosidade cinemática é de 32 cSt, o total 0.3 litros.

Devido ao transporte ou inversão, é provável que entre ar na bomba hidráulica, o que pode provocar que os garfos não se elevem na posição de elevação. O seguinte método pode ajudar a evitá-lo: Mover a alavanca a partir da posição de elevação para a posição de descida várias vezes.

ROTINA DE MANUTENÇÃO E REVISÃO

A rotina de manutenção é essencial. Deve centrar-se nas rodas e no mandril, retirar os corpos estranhos incrustados nas rodas e evitar que furos. Quando as rodas se encontrem livres de sujidade e corpos estranhos. Retirar a carga e descer os garfos até à posição mais baixa.

LUBRICANT

Na fábrica foram aplicados lubrificantes de longa duração, quer nos rolamentos, quer no eixo. Apenas será necessário aplicar lubrificante em meses alternados ou cada vez que seja realizada uma revisão a fundo.

SECURITY GUIDE

1. Antes de utilizar o porta-paletes, ler atentamente este manual de instruções.
2. Ter em conta que antes de puxar do porta-paletes, os garfos devem ser ligeiramente elevados.
3. Ao puxar do porta-paletes, por favor, manter a alavanca em posição média. Assim, será mais fácil de mover e irão reduzir-se os movimentos do pistão da alavanca. De igual forma, será protegida a selagem do líquido e os componentes do pistão, tudo isto, durante a vida útil do porta-paletes.
4. O porta-paletes deve ser utilizado por pessoal com formação qualificada.
5. Antes de utilizar o porta-paletes, inspecionar as rodas, alavancas e garfos.
6. Não utilizar o porta-paletes sobre superfícies oblíquas.
7. Não transportar uma pessoa sobre o garfo.
8. Recomenda-se que o operador use luvas e calçado de segurança.
9. No processo de elevação e transporte de carga, todos os trabalhadores ao redor, devem manter-se a uma distância mínima de 600 mm.
10. Prestar muita atenção na forma de carregar o palete e evitar a inclinação ou desvio da carga (ver figura 2 B).
11. Não ultrapassar a capacidade máxima do porta-paletes.
12. Utilizar o porta-paletes com cuidado em situações especiais.

MÉTODO DE AJUSTE DO TRANSPALETE

1. Desconectar a ficha do indicador.
2. Ajustar o multímetro digital na escala de “200 Ω” para medir a resistência de cada grupo a “10 Ω”. Método de ajuste:

   Conectar uma ponta do multímetro para “E+” e com a outra ponta verificar cada grupo do “E +” A, B, C e D ajustar todos os grupos a “10 Ω”. Conectar agora uma ponta do multímetro para “E-” e com a outra ponta verificar cada grupo do “E-” A, B, C e D. Efetuar pelo menos oito medições e finalmente desconectar o multímetro.
3. Inserir a ficha do indicador e ligá-lo.
4. Coloque o peso na frente, meio e atrás dos garfos, verifique se o valor do peso é o mesmo; se não for, ajuste os grupos C e D da placa de circuito ligeiramente:

   - Se o valor estiver incorreto quando a carga for colocada na frente do garfo, ajuste “D +” do grupo D, no sentido dos ponteiros do relógio, para pequenas variações e na direção oposta, para maiores variações.

   - Se o valor estiver incorreto quando a carga for colocada na parte de trás do garfo, ajuste "C +" do grupo C, no sentido dos ponteiros do relógio para pequenas variações e na direção oposta para variações maiores.

Nota: Este procedimento de ajuste é viável apenas quando o erro é pequeno; caso contrário, não use este método.

Verifique se as células de carga estão intactas e soltas, certifique-se de que os garfos não se tocam. Além disso, quando o valor não for exato, ajuste apenas os grupos C e D da placa ou os grupos A e B do potenciómetro; caso contrário, o transpalete não poderá ser ajustado corretamente.

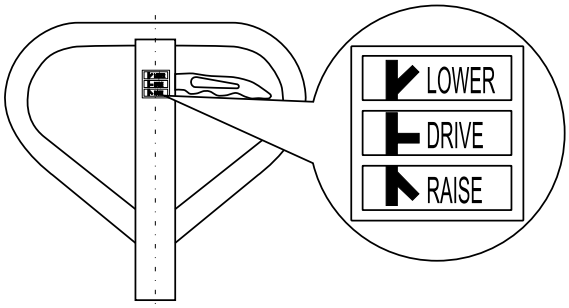

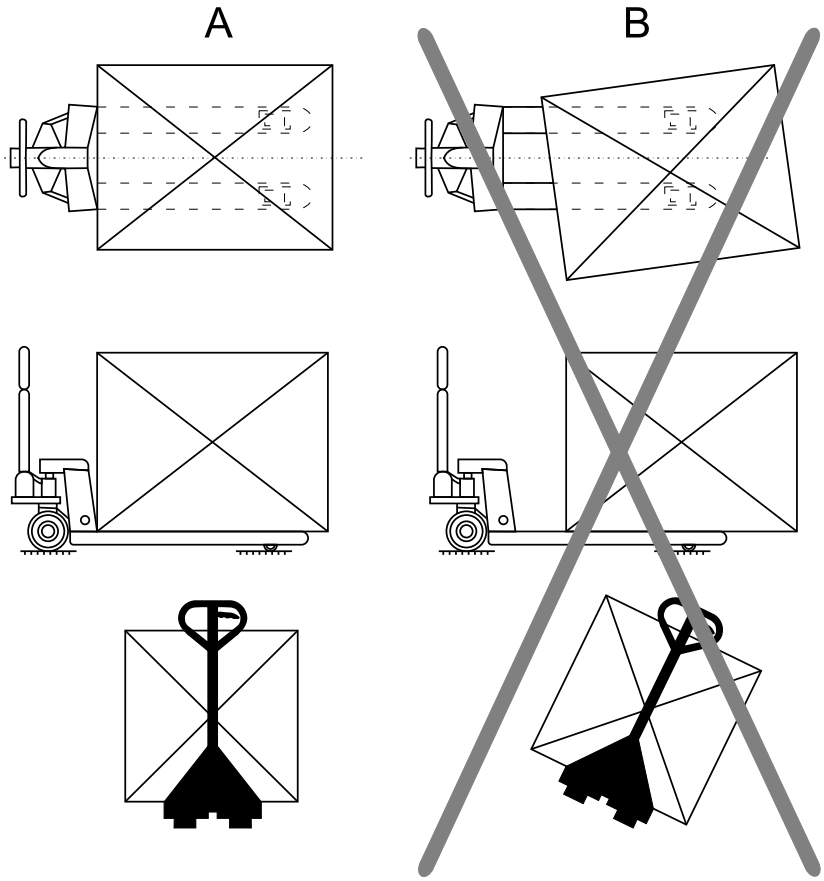

RESOLUÇÃO DE PROBLEMAS

PROBLEMA	CAUSAS POSSÍVEIS	SOLUÇÕES
O garfo não pode ser levado até à altura máxima.	Óleo hidráulico inadequado.	Reabastecimento de óleo
O garfo não sobe.	Falta de óleo hidráulico. Óleo sujo. Manter os pernos muito próximos ou muito apertados com os parafusos, para que a válvula permaneça aberta. Existe ar na bomba hidráulica.	Reabastecimento de óleo. Mudar o óleo. Aperte os pernos ou parafusos Extrair o ar.
O garfo não pode descer.	A colocação das mercadorias de um lado ou a carga excessiva fazem com que os pistões ou o corpo da bomba hidráulica sejam danificados. Os garfos estiveram subidos por um longo período de tempo, o que causou que os blocos de movimento dos pistões tenham enferrujado. O perno ou parafuso não está na posição correta.	Substituir os pistões por outros maiores Baixe o garfo para a posição mínima quando não estiver em uso e lubrifique a haste Ajustar o perno ou o parafuso
Derrame de óleo.	Envelhecimento ou dano nos selos. Algumas peças quebradas.	Atualizar Atualizar
A válvula de descarga não funciona.	O óleo sujo faz com que a válvula não feche hermeticamente. Alguma peça do sistema hidráulico está danificada ou quebrada. O ar misturou-se com o óleo Selo envelhecido ou peças danificadas. O perno ou parafuso não está na posição correta.	Mudar o óleo. Rever e substituir as peças gastas. Extrair o ar. Atualizar Ajustar o perno ou o parafuso

1. INTRODUÇÃO

CONDIÇÕES

1. Mantenha a porta paletes em local frio e seco. Não armazene em ambientes com altas temperaturas.
2. Evite que o porta-paletes fique em contacto com qualquer líquido. Se necessário, limpe-o com um pano seco e macio.
3. Evite que qualquer objeto atinja o porta-paletes. Não deixe cair objetos no garfo e evite choques fortes.
4. A carga colocada no garfo não deve exceder a capacidade máxima do porta-paletes.
5. Se o porta-paletes não for utilizado durante algum tempo, limpe-o e cubra-o com um saco de plástico num ambiente seco. Uma bolsa dessecante pode ser incluída para evitar qualquer acumulo de humidade.

2. INDICADORES TÉCNICOS

- Ecrã LED de 6 dígitos 1.2 polegadas, 7 lâmpadas indicadoras de estado. Vida útil longa e resistente a choques.
- 7 teclas de função. É fácil e simples de utilizar.
- **Nível de proteção:** IP5x
- **Tensão de excitação:** +5VDC
- **Capacidade de carga do sensor:** no máximo 4 350…. sensores de simulação
- **Intervalo de sinal de entrada do ponto zero:** 0-5mV
- **Intervalo de sinal de entrada em grande escala:** 1-10mV
- **Resolução interior:** 1 milhão
- **Intervalo de atualização de peso:** 40 vezes por segundo
- Modo fornecimento elétrico

  Bateria: 6V4Ah

  Carregador de Bateria: potência 100-240VAC Tensão 0.26A Frequência 50-60Hz//7VAc 1ª -+ Com indicador LED do estado de carga
- **Temperatura de funcionamento:** -10 ºC a +40 ºC, a humidade relativa está abaixo de 85%
- **Temperatura de armazenamento:** -20ºC a + 60ºC, a humidade relativa está abaixo de 85%
- **Conforme a norma:** GB/T 7724-1999

3. FUNÇÕES PRINCIPAIS

- **Função de pesagem básica:** reiniciar, retirar a estrutura e remover a mesma
- Função de deteção de peso, função de contagem, função de balanço para pesagem de animais
- Função para manter o peso, função para acumular peso, mostrar percentagem no ecrã
- Programar função de parâmetros de backup redundantes
- Proteção de ecrã automática e função de fecho automático para poupar energia
- Formatos de impressão variados e protocolo de comunicação. **(Apenas para modelos de impressora)**

4. DIMENSÃO DE FRONTEIRA

Tamanho do instrumento: está indicado na figura seguinte (mm), instrumento de peso: 1,5 kg.

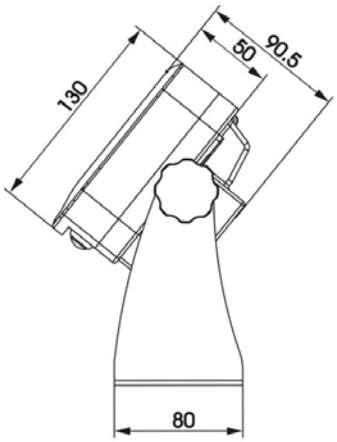

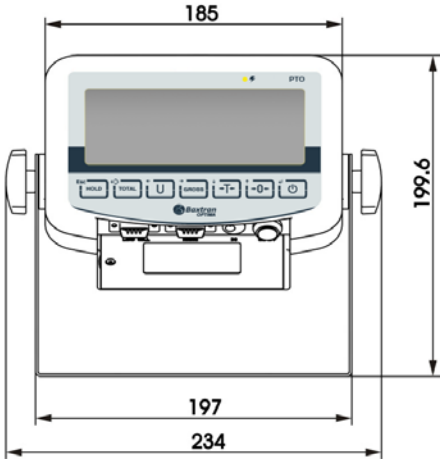

5. INTRODUÇÃO NO PAINEL

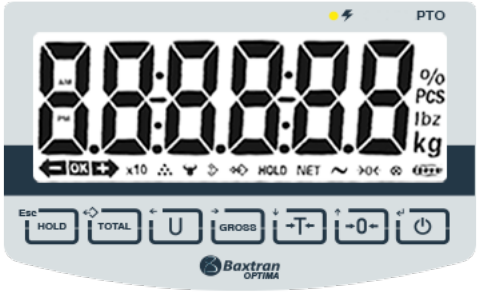

NO PRINT

PRINT

- Introdução às lâmpadas indicadoras (LCD)

Identificação	Análise	Observação
~	Indicação dinâmica e estática	A lâmpada acende quando a balança está num estado dinâmico; quando não está neste estado a lâmpada apaga-se
→0←	Indicação centro	A lâmpada acende quando o valor absoluto do peso da balança é menor que + -0.2d; quando estas condições não são cumpridas
Net	Identificação de peso líquido e peso bruto	A lâmpada acende quando o peso é líquido e desliga quando é bruto
kg	Unidade de peso	For indicating current unit
Hold	Manter peso	A lâmpada acende-se quando o peso está fechado; caso contrário, está apagada.
Ac	Indicação da voltagem da bateria e da fonte de alimentação	A luz verde acende quando a voltagem da bateria e do adaptador é normal; se a tensão estiver abaixo do normal, a lâmpada vermelha acende.

- Introdução de indicadores (LCD)

Identificação	Análise
− OK +	Indicação de classificação e status de verificação de peso
x10	Indicação de extensão
	Indicação de escala de conta peças
	Modo animal
	Indicação de acumulação
	Info de pesagem disponible
HOLD	Indicação de modo hold
NET	Indicação de peso líquido
~	Indicação de instabilidade
→0←	indicação zero
⊗	Indicação de tecla pressionada

	Indicação da bateria
kg	Unidade de peso
PCS	Unidade de conta de peças
%	Indicação de % de peso

- Introdução às teclas de funcionamento

Para o funcionamento do aparelho sem especificações especiais, prima os botões brevemente.

Cada uma das teclas executa as seguintes funções, dependendo da configuração da medida F.

Símbolo teclas	Estado normal de pesagem	Programar estado
Esc HOLD	Tecla de manutenção de peso. Premir brevemente-F2.1=1, manter/cancelar F2.1=2, trocar entre percentagem e peso F2.1=5, trocar entre quantidade e peso Digitar um período longo- para introduzir a configuração do menu	Voltar ao último menu
TOTAL	Tecla acumulação Premir a tecla por um curto período de tempo- F2.1=4, inclui a aparição no ecrã do peso na quantidade total Pressão longa- F2.1=3, selecione a escala para a amostra do peso desejado F2.1=4, mostra no ecrã o peso acumulado da escala F2.1=5, contar a amostra da escala.	Sem definição
U	Tecla unidade de conversão Pressão curta- no modo de pesagem, muda a unidade de peso. Acende-se o sinal de indicação da unidade correspondente.	O bit intermitente está à esquerda.
GROSS	Tecla eliminar pele Pressão curta- o peso líquido retorna ao peso bruto; a lâmpada de indução de peso líquido "Net" está apagada	O bit intermitente está à direita.
→T←	Tecla eliminar pele Pressão curta- o peso bruto retorna ao peso líquido. A lâmpada de indicação de peso líquido "Net" está acesa. Realiza a operação eliminar pele múltiplas vezes.	A posição do dígito intermitente reduz-se.
→0←	Tecla eliminar O modo do peso bruto reinicia o peso. Quando a balança está no peso líquido, no modo dinâmico, no modo de economia e fora do intervalo de reiniciar, a operação de exclusão não é válida.	Na configuração, o dígito de posição intermitente aumenta. Quando o ecrã se ajusta, apaga-se o total acumulado.
⏻	Tecla ON/OFF Pressão breve- Colocar em funcionamento ou imprimir (apenas para modelos de impressão) O formato de impressão faz referência ao Anexo 1. Pressão longa- fecho. Apagar/Acender	Confirmar a operação, para guardar a configuração de dados.

6. INTRODUÇÃO NO PAINEL

ENTRAR CONFIGURAÇÃO

Premir a tecla Esc HOLD no painel de operação no modo de pesar normal.

Se F1.14= 0, pode programar todos os parâmetros entre F1-F5.

Se F1.14= 1, pode programar só os parâmetros entre F2-F5

Se F1.14 = 1, pode precisar de programar os parâmetros que se encontram no menu F1; pode premir a tecla de mudança de calibração até que esteja introduzido o menu F1.

F1 PARÂMETRO F1 CONFIGURAÇÃO DA BALANÇA

F1.1 Intervalo de medição

Parâmetros a selecionar: 3-200000 (valor por defeito: 6)

F1.2 Posições decimais

Parâmetros selecionáveis: 0----sem ponto decimal

0.0----1 posição decimal

0.00----2 posições decimais

0.000----3 posições decimais (valor por defeito)

0.0000----4 posições decimais

F1.3 Número de Divisões

Parâmetros selecionáveis: 1 (valor por defeito), 2, 5, 10, 20, 50

F1.4 Unidade de Calibração

Parâmetros selecionáveis: 0---- kg (valor por defeito)

1----lb

F1.5 Aceleração Gravitacional

Parâmetros selecionáveis: 9,70000-9,99999. Valor por defeito= 9,79455

F1.6 Calibração Ponto Zero

[E-SCL] Manter a escala vazia

Remover os pesos que estão na plataforma de pesagem para garantir que a balança está no modo vazio. Prima a tecla e no contador aparecerá o símbolo [00 cal]. Os dígitos que aparecem no ecrã diminuirão pouco a pouco até que apareça no ecrã o contador [00 cal]. No final, a mensagem [End] aparecerá no ecrã por um segundo, indicando o final do processo de calibração do ponto zero.

F1.7 Calibração ponto de carga

[LOAd] A carregar pesos

Carregar os pesos na plataforma de pesagem para garantir que 10% do valor total da balança ≤ peso dos pesos ≤ valor de balança cheia e, em seguida, premir a tecla para iniciar o próximo passo.

[000000] inserir o mesmo valor de peso dos pesos carregados.

Para inserir o mesmo valor de peso que os pesos carregados, prima a tecla quando a balança estiver estável e o contador mostrar o símbolo () no ecrã.

Depois disso, os dígitos que aparecem no ecrã serão reduzidos pouco a pouco até que o contador mostre (). No final aparecerá no ecrã () por um segundo; isso indica o fim da calibração do ponto de carga.

F1.8 Pesquisa automática de Nulo

Parâmetros selecionáveis: OFF, 1 d, 2 d, 3 d (valor por defeito)

F1.9 Intervalo Reinício Automático no Início

Parâmetros selecionáveis: OFF, 2%, 10 %, 20 % (valor por defeito)

F1.10 Botão Intervalo Reinício

Parâmetros selecionáveis: OFF, 2%, 10% (valor por defeito), 20 %

F1.11 Filtro Digital

Parâmetros selecionáveis: 0----Filtragem suave

1----Filtragem moderada (valor por defeito)

2----Filtragem forte

F1.12 Intervalo Estável

Parâmetros selecionáveis: 1 d, 2 d, 3 d (valor por defeito)

F1.13 Intervalo Ecrã Carga excessiva

Parâmetros selecionáveis: 9d, 5% (valor por defeito), 10%, 20 %

F1.14 F1 Menu Proteção

Parâmetros selecionáveis: 0 ----Introduzir menu F1 através do uso do teclado

1 ----Introduzir menu F1 através do uso da tecla de calibração

F1.15 Escolha do filtro estável

Defina os parámetros do filtro estável.

F1.16 Restaurar Ajuste Predeterminado

Configurar os parâmetros através de F1-F4 como valores por defeito; isso não pode ter impacto nos parâmetros padrão da balança.

F2 APLICAR FUNÇÃO CONFIGURAÇÃO

F2.1 Selecionar Função

Parâmetros selecionáveis: 0 ---- Fechar a aplicação de funções (valor por defeito)

RELATÓRIO

Bruto 0,200 Kg
Tara 0,000 Kg
Líquido 0 200 Kg

1 ---- Manter função pesar

RELATÓRIO

Bruto 0,200 Kg
Tara 0,000 Kg
Líquido 0 200 Kg

RELATÓRIO

Bruto 25,000 Kg
Estado Manter

RELATÓRIO

Líquido 25,000 Kg
Estado Manter

2 ---- Função mostrar percentagem

3 ---- Função verificar peso e função de classificação

```
RELATÓRIO
----------------------------
Bruto        1,980 Kg
Estado          Menos
```

```
RELATÓRIO
----------------------------
Bruto       25,000 Kg
Estado            OK
```

```
RELATÓRIO
----------------------------
Líquido     38,000 Kg
Estado           Fim
```

4 ---- Função de acumulação da balança

```
RELATÓRIO
----------------------------
1            0,200 KG
2            0,175 KG
3            0,347 KG
4            0,375 KG
----------------------------
TOTAL        1097 KG
```

→ **Parâmetro 4.2.3 em 1**

```
RELATÓRIO
----------------------------
Total        1,097 Kg
```

→ **Parâmetro 4.2.3 em 0**

5 ---- Função de contar da balança

```
RELATÓRIO
----------------------------
Bruto       0,547 Kg
Montante         55
```

6 ---- Função animal da balança

F2.2 Valor limite Esvaziar Balança

Parâmetros selecionáveis: 0—Intervalo pleno (valor por defeito: 0,001)

F2.3 Peso desejado para Verificação de peso e função de classificação

Parâmetros selecionáveis: 0—Intervalo completo (valor por defeito: 2,000)

F2.4 Erro Positivo para Verificação de peso e função de classificação

Parâmetros selecionáveis: 0- gama completa (valor por defeito: 0,100)

F2.5 Erro Negativo para Verificação de peso e função de classificação

Parâmetros selecionáveis: 0- gama completa (valor por defeito: 0,100)

F2.6 Acesso a peso desejado para Verificação de peso e função de classificação, e contar Peso de Amostra

Parâmetros selecionáveis: 0 ---- Aceder à Plataforma de Pesar (valor por defeito)

1 ---- Aceder à Introdução manualmente

F3 CONFIGURAÇÃO DE PARÂMETROS DE POUPANÇA DE ENERGIA

F3.1 Configuração do protetor de ecrã de tempo de espera

Parâmetros selecionáveis: 0-99 minutos (valor por defeito: 30 minutos)

Se estiver configurado a 0, esta função não será permitida

Durante a aparição do protetor de ecrã, o visor mostrará ao acaso " ".

F3.2 Configuração Tempo de Poupança de Energia para o Auto Apagar

Parâmetros configuráveis: 0-250 minutos (valor por defeito: 150 minutos)

Se estiver programado para 0, esta função não será permitida

F3.3 Mostrar Controlo de Brilho

Parâmetros selecionáveis: 0-----nível de luz baixo

1----nível de luz médio (valor por defeito)

2----nível de luz alto

F3.4 Relógio em tempo real, ajuste da data

F3.5 Relógio em tempo real, ajuste da hora

F4 CONFIGURAÇÃO IMPRESSORA (NÃO MODIFICAR)

F4.2.4 Seleção de idioma de impressão

CHI: CHINESE \ **ENG**: ENGLISH \ **FRA:** FRENCH \ **ESP:** SPANISH \ **ITA:** ITALIAN \ **POR:** PORTUGUESE

F5 MANUTENÇÃO E SERVIÇO

F5.1 Teste teclado

Mostrar painel de comandos, premir as teclas [⏻], [-0-], [-T-], [GROSS], [lb/kg] e [TOTAL] nesta ordem, e as teclas do painel de comandos [⏻], [-0-], [-T-], [U], [GROSS] e [TOTAL], premir [Esc HOLD] para sair do teste do painel de comandos.

F5.2 Mostrar o teste de ecrã

Todos os traços do contador mostrados no ecrã serão submetidos a uma auto inspeção, para observar se há problemas nos traços. Premir [Esc HOLD] ou [⏻] para sair do teste de ecrã.

F5.3 Mostrar o código interno atual

O ecrã mostrará o código interno atual do painel de comandos depois da estabilização. Premir [Esc HOLD] ou [⏻] para sair da interface.

7. FUNÇÃO DE DESCRIÇÃO

FUNÇÃO DE MANUTENÇÃO DE PESO F2.1 = 1

Método de Operações

No modo de pesagem normal, prima a tecla HOLD no painel de operação, o instrumento bloqueará o peso atual da balança e o símbolo HOLD acenderá no ecrã. Só quando o valor de peso configurado >_F2.2 aparecer no ecrã, a operação de manutenção de peso será eficaz. Caso contrário, voltará ao modo de pesagem; após uma operação de informação inválida, a mensagem [---no---] aparecerá um segundo depois.

Se o peso estiver no modo de bloqueio, prima a tecla HOLD novamente para cancelar o bloqueio de peso e voltar ao modo de peso normal; neste momento o sinal de HOLD está desligado.

Se a balança estiver no modo de bloqueio de peso, rejeite remover a pele, elimine a pele e a operação de verificação.

PERCENTAGEM ECRÃ F2.1 = 2

Especificações de ecrã

Ecrã [Pr 20.5], representa 20,5 %.

Pr= peso/intervalo atual ×100%.

Prima a tecla HOLD para que o ecrã mude de percentagem para peso

VERIFICAR PESO E SELECIONAR A FUNÇÃO DA BALANÇA F2.1 = 3

Descrição de funções

Configure os parâmetros como F2.2 = A, F2.3 = B, F2.4 = C e F2.5 = D.

Quando o peso mostrado no ecrã for X.

Se X ≤ A, não faça a verificação e a seleção de peso

Se X < (B – D), falta peso, e o ecrã piscará

Se (B – D) ≤ X ≤ (B – C), está qualificada e o ecrã tem uma visualização normal

Se X > (B – C), há peso excessivo e o ecrã piscará

Obtenção do objetivo fixado

Prima longamente TOTAL até o ecrã mostrar [TARGET] e, em seguida, prima ⏻ para mostrar o valor alvo atual e piscar.

Se F2.6 = 0, prima ⏻, o instrumento levará o peso na escala atual como o novo valor alvo e sairá da interface de configuração.

Se F2.6 = 1, o ecrã mostrará [000000], para solicitar a alteração manual do valor desejado. Após a alteração, prima ⏻ para guardar os dados de configuração e sair da interface de configuração.

FUNÇÃO DA ESCALA DE ACUMULAÇÃO F2.1 = 4

Método de funcionamento

Quando a balança estiver no modo de pesagem normal, quando a balança estiver ligada, adicione o peso à balança e prima a tecla TOTAL no painel de operação. Se o ecrã mostrar o símbolo [Add---] na barra de progresso, isso indica que o peso atual mostrado no ecrã está incluído no valor acumulado e retorna depois ao modo de pesagem normal.

Se o ecrã mostrar a mensagem [---no---] durante um segundo e depois retornar ao modo de pesagem normal, o ecrã indica que a operação não é válida. Razão: 1. Entre duas operações de acumulação, a escala deve ter a opção back-to-process; se não tiver, não aceitará a acumulação. 2. A operação de acumulação é efetiva apenas quando o peso do ecrã <-F2.2 é definido como 3. A balança

está no modo dinâmico.

Ajuste, eliminação e impressão do valor acumulado

No modo de pesagem normal, prima a tecla TOTAL no painel de operações por mais de 2 segundos; o ecrã mostrará a mensagem [Zero] durante um segundo, e então mostrará o valor do peso total acumulado [A 9.500] e piscará. Para limpar o valor acumulado, prima [Pr 20.5], para que o peso a piscar seja 0. Pressione a tecla para imprimir as informações acumuladas. Prima a tecla Esc HOLD para sair da interface.

Atenção: pode configurar se deseja consultar dados detalhados ou os dados acumulados em F.4.6.

FUNÇÃO DA BALANÇA PARA CONTAR F2.1 = 5

Mostrar ferramentas

[c 128], mostra a quantidade atual.

Método de amostra

1. Verifique se a balança está ligada; caso contrário, prima a tecla -0- para configurar a balança
2. Coloque os materiais a contar na balança
3. Prima a tecla TOTAL durante um longo período até que a mensagem [SAMPLE] apareça no ecrã e, em seguida, prima a tecla . Se F2.6=1, a mensagem [PCS 00] aparecerá no ecrã; insira o peso da amostra. Prima a tecla , a ferramenta guardará os dados configurados e sairá da interface de amostra configurada.
4. Nesta função, prima a tecla Esc HOLD para mostrar a mudança entre quantidade e peso.

FUNÇÃO DA BALANÇA PESAR ANIMAIS F2.1 = 6

Método de operações

Quando a balança estiver no modo de pesagem normal, coloque o animal na plataforma de pesagem; o seu peso deve ser >- que o valor limite ajustado em F2.2. Prima a tecla TOTAL para que as ferramentas recolham os dados da amostra. Depois de realizar a pesagem da amostra, o valor médio dos dados da amostra será bloqueado e A XXXX aparecerá no ecrã. Prima a tecla para imprimir, prima a tecla Esc HOLD ou TOTAL para sair da interface

8. SOLICITAR MENSAGEM DE DISPOSITIVO

O dispositivo tem alta precisão e estabilidade e, portanto, não é fácil causar um erro quando é usado no modo normal. Quando ocorrer um erro, primeiro certifique-se de que tipo de erro se trata e observe se a mensagem de erro ainda aparece no dispositivo depois de ligar a balança. Não tenha pressa em reparar o corpo do dispositivo da balança. Repare o dispositivo, seguindo as instruções que aparecem no código de erro, tanto quanto possível.

Nº	Símbolo	Análise	Observação
1	[-EEE] [EEE]	Incapaz de reiniciar depois do arranque do sistema	1. Determine se é um estado sem carga na inicialização; 2. Faça a calibração novamente.
2	[r-----]	O objeto a pesar ultrapassa o intervalo completo durante 9 dias	Reduza o peso na plataforma de pesagem
3	[L-----J]	O objeto a pesar encontra-se abaixo de 0 há 5 dias	Prima [-0-] para redefinir.
4	[r-no-] [L-no-J]	Fora do intervalo de compensação	Verifique se a plataforma de pesagem tem peso.
5	--no--	Operação não válida	Remova o peso.
6	[Err 03]	EEPROM verificar total e erro	Prima a tecla [⏻] para voltar ao padrão de fábrica. Reinicie a balança. Se a mesma informação reaparecer, devolva a balança à fábrica para reparação. Calibre a balança novamente se a mesma mensagem não ocorrer. Atenção: todos os parâmetros dos dispositivos de fábrica são fornecidos aqui.
7	[Err 05]	O peso de calibração inserido é demasiado pequeno	Entrada ≥10 % do peso quando se encontrar em gama completa
8	[Err 06]	O peso de calibração inserido é demasiado leve	Entrada ≥10% 10% do peso quando se encontrar em gama completa
9	[Err 07]	A báscula é dinâmica na balança	Inspecionar o corpo da balança
10	[Err 08]	Configurar erro de data e hora	Programar de acordo com as especificações de data e hora
11	[Err 09]	Erro de início de AD	Se ocorrer um erro depois de reiniciar o sistema, devolva a balança à fábrica para que seja reparada
12	[LOAd]	Quando o utilizador carrega a balança, aparece a mensagem de carregar peso	Tem de carregar o peso de acordo com os requisitos especificados
13	[SEtUP]	Tem de introduzir a configuração do menu	Prima a tecla imprimir para continuar a configuração
14	[End]	Final do ponto e o ponto de carga da calibração	
15	[Add--]	Incluir o peso atual no ecrã no valor de total	
16	[-OVER-]	O peso acumulado desborda	Eliminar o peso acumulado a tempo
17	[Ld---]	Carregar o valor por defeito	
18	[PrintL]	Imprimir	

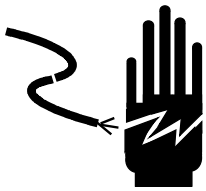

AVVERTENZA:

Chiedere l'aiuto a personale specializzato per il debug, il rilevamento o la riparazione del regolatore.

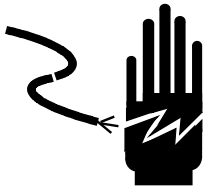

AVVERTENZA:

Si prega di fornire una buona base per il regolatore.

Quando si collega elettricamente il regolatore, si prega di togliere prima l'alimentazione elettrica.
Quando si accende il regolatore attendere 30 secondi, per 2 volte.

PRESTARE ATTENZIONE ALL'ELETTRICITÀ STATICA.

Il regolatore è un dispositivo sensibile alle cariche elettrostatiche, per tale motivo si prega di prendere precauzioni antistatiche durante il suo utilizzo o manutenzione.

0. INFORMAZIONI PRELIMINARI

MONTAGGIO DEL TIMONE

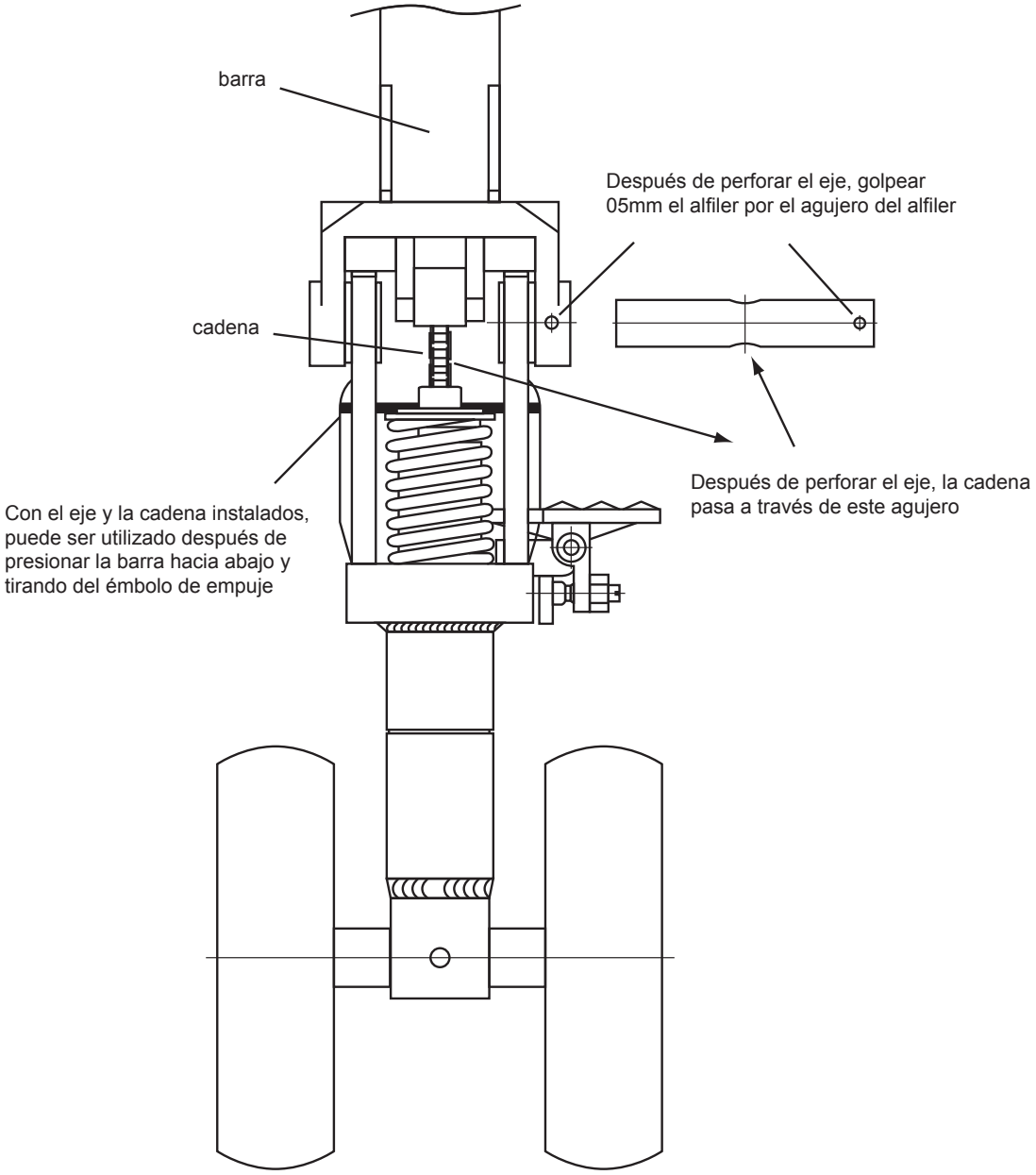

LEVA DI COMANDO

La leva di comando ha tre posizioni (ascendente, centrale, discendente)

sollevamento --

guida --

discesa --

Quando il transpallet non viene utilizzato, il timone deve trovarsi in posizione “Guida” La posizione della leva di comando è stata impostata dal costruttore, qualora si desideri cambiarla, seguire la seguente procedura:

1. se pompando con la leva in posizione “Guida” le forche si sollevano, girare la vite di scarico in senso orario fino a quando s’interrompe il processo di sollevamento.
2. se pompando con la leva in posizione “Guida” le forche si abbassano, girare la vite di scarico in senso antiorario fino a che non si interrompe il processo di abbassamento.
3. se con la leva di comando in posizione “Discesa” le forche non si abbassano, girare la vite di scarico in senso orario fino a che non si abbassano.
4. se pompando con la leva di comando in posizione “Sollevamento” le forche non si alzano, girare la vite di scarico in senso antiorario fino a non iniziano a sollevarsi.

RIPARAZIONE E MANUTENZIONE

ALIMENTAZIONE DELL'OLIO IDRAULICO

Controllare l'olio ogni 6 mesi. Si consiglia l'utilizzo di olio idraulico: ISO VG32, a 400C con una viscosità cinematica di 32 cSt, la quantità è di 0,3 litri.

Durante il trasporto è probabile che l'aria entri nella pompa idraulica, il che potrebbe causare il mancato sollevamento delle forche nella posizione di sollevamento. Il seguente metodo può aiutare ad evitarlo: Spostare più volte la leva dalla posizione di sollevamento a quella di discesa.

MANUTENZIONE ORDINARIA E ASSISTENZA

La manutenzione ordinaria è essenziale. Particolare attenzione deve essere prestata alle ruote e al mandrino, rimuovere eventuali corpi estranei dalle ruote ed evitare la foratura. Quando le ruote sono libere da sporcizia e corpi estranei, rimuovere il carico e abbassare le forche nella posizione più bassa.

LUBRIFICANTI

In fabbrica, sono stati applicati lubrificanti a lunga durata sia ai cuscinetti che all'asse. Sarà dunque necessario applicare il lubrificante ogni due mesi o ogni volta che si procede ad una revisione a fondo.

GUIDA DI SICUREZZA

1. Prima di utilizzare il transpallet, leggere attentamente il presente manuale di istruzioni.
2. Prima di tirare il transpallet, ricordarsi di sollevare leggermente le forche.
3. Quando si tira il traspallet, si prega di tenere la leva in posizione "Guida". Ciò renderà più semplice il trasporto, ridurrà i contraccolpi sul pistone della leva, estendendo la durata delle guarnizioni e dei componenti del pistone.
4. Il transpallet deve essere utilizzato da personale qualificato.
5. Prima di utilizzare il transpallet, ispezionare le ruote, le leve e le forche.
6. Non utilizzare il transpallet su superfici in pendenza.
7. Non trasportare persone sul traspallet.
8. Si consiglia all'operatore di indossare guanti e scarpe di sicurezza.
9. Durante il sollevamento e trasporto del carico, il personale deve trovarsi almeno a 600 mm di distanza.
10. Prestare particolare attenzione alla modalità di carico del pallet e non sollevare mai il carico come mostrato nella figura 2b (vedi sotto).
11. Non superare la capacità massima del transpallet.
12. Utilizzare il transpallet con cautela in circostanze e luoghi particolari.

REGOLAZIONE DEL TRANSPALLET

1. Scollegare la spina dell'indicatore.
2. Impostare il multimetro digitale sulla scala di "200 Ω" al fine di misurare la resistenza di ogni gruppo a "10 Ω". Metodo di regolazione:

   Collegare un'estremità del multimetro su "E+" e con l'altra estremità controllare ogni gruppo di "E+" A, B, C e D regolare tutti i gruppi a "10 Ω". Ora collegare un'estremità del multimetro a "E-" e con l'altra estremità controllare ogni gruppo di "E-" A, B, C e D. Effettuare almeno otto misurazioni e infine scollegare il multimetro.
3. Inserire la spina dell'indicatore e collegarla.
4. Posizionare il peso sulla parte anteriore, centrale e posteriore delle forche, controllare che il valore del peso sia lo stesso, in caso contrario, regolare leggermente i Gruppi C e D della scheda del circuito:

   - Se il valore non è corretto quando il carico è posizionato sulla parte anteriore della forca, regolare "D +" del gruppo D, in senso orario per le piccole variazioni e in senso antiorario per le variazioni più grandi.
   - Se il valore non è corretto quando il carico è posizionato sulla parte posteriore della forca, regolare "C +" del gruppo C, in senso orario per le piccole variazioni e in senso antiorario per le variazioni più grandi.

N.B.: Questa procedura di regolazione è possibile solo con piccoli errori, altrimenti non utilizzare questo metodo.

Verificare che le celle di carico siano intatte e libere, assicurarsi che le forche non tocchino. Inoltre, quando il valore non è esatto, regolare solo i gruppi C e D della scheda o i gruppi A e B del potenziometro, altrimenti il transpallet non può essere regolato correttamente.

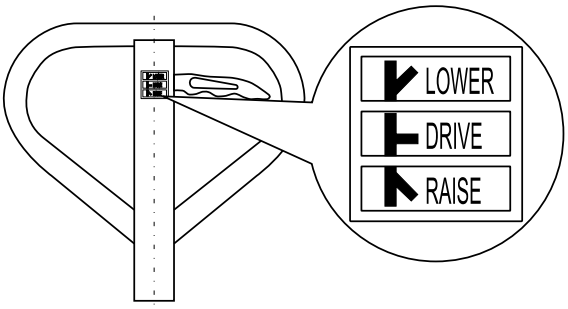

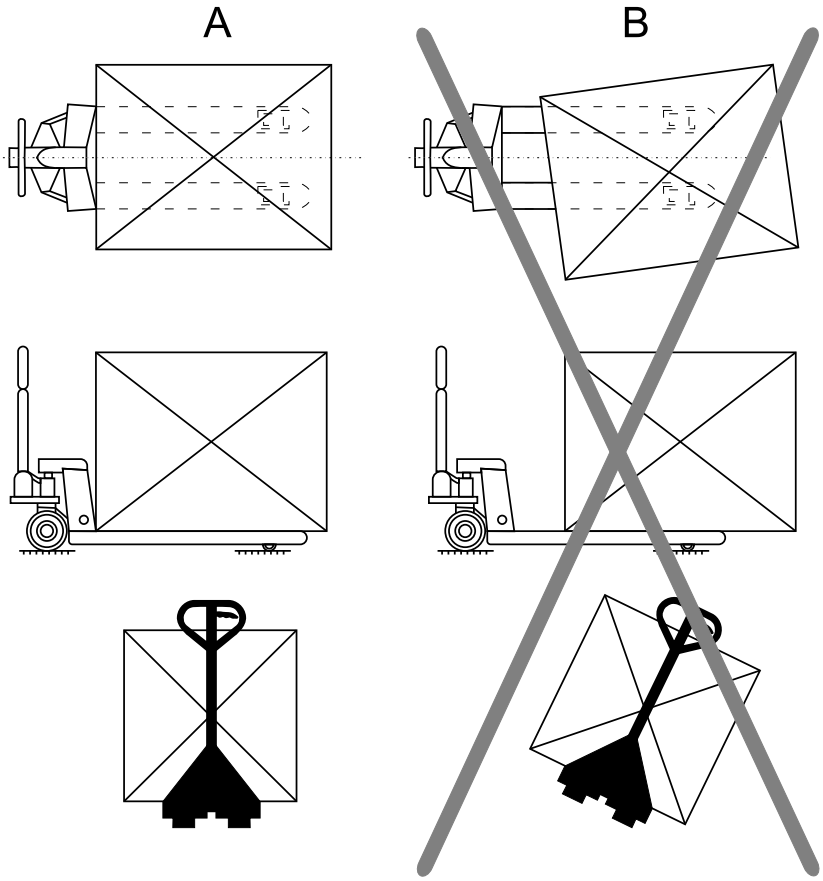

RISOLUZIONE DEI PROBLEMI

PROBLEMA	POSSIBILI CAUSE	SOLUZIONI
La forcella non può essere portata all'altezza massima.	Olio idraulico inadatto.	Riempimento dell'olio
La forca non si solleva.	Mancanza di olio idraulico. Olio sporco. Tenere i bulloni troppo vicini o le viti troppo strette, in modo che la valvola rimanga aperta. Presenza di aria nella pompa idraulica.	Riempimento dell'olio. Cambiare l'olio. Regolare i bulloni o le viti Estrarre l'aria.
La forca non può scendere.	Il posizionamento della merce su un solo lato o il sovraccarico provoca danni ai pistoni o al corpo della pompa idraulica. Le forche sono state sollevate per un lungo periodo di tempo, il che ha causato la ruggine dei blocchi di movimento dei pistoni. Il bullone o la vite non è nella posizione corretta.	Sostituire i pistoni con pistoni più grandi Abbassare la forca nella posizione minima quando non è in uso e lubrificare l'asta Regolare il bullone o la vite
Fuoriuscita di olio.	Invecchiamento o danni alle guarnizioni. Alcuni pezzi rotti.	Aggiornare Aggiornare
La valvola di scarico non funziona.	L'olio sporco fa sì che la valvola non sia in grado di chiudersi ermeticamente. Una parte dell'impianto idraulico è danneggiata o rotta. L'aria si è mescolata con l'olio Guarnizione invecchiata o parti danneggiate. Il bullone o la vite non è nella posizione corretta.	Cambiare l'olio. Controllare e sostituire le parti usurate. Estrarre l'aria. Aggiornare Regolare il bullone o la vite

1. INTRODUZIONE

CONDIZIONI

1. Conservare il traspallet in un luogo fresco e asciutto. Non conservare in ambienti ad alta temperatura.
2. Evitare che il transpallet venga a contatto con liquidi. Se necessario, pulirlo con un panno morbido e asciutto.
3. Impedire che qualsiasi oggetto possa urtare il transpallet. Non far cadere oggetti sulla forca ed evitare urti importanti.
4. Il carico sulla forca non deve superare la portata massima del transpallet.
5. Se il transpallet non viene utilizzato per un certo periodo di tempo, pulirlo e coprirlo con un sacchetto di plastica in un ambiente asciutto. Può essere incluso un sacchetto disseccante per evitare l'accumulo di umidità.

2. INDICATORI TECNICI

- Display LED a 6 cifre da 1,2 pollici, 7 indicatori di stato. Lunga durata e resistente agli urti.
- 7 tasti funzione. Facile e semplice da usare.
- **Livello di protezione:** IP5x
- **Tensione di eccitazione:** +5VDC
- **Capacità di carico del sensore:** max. 4 350.... sensori di simulazione
- **Campo del segnale di ingresso del punto zero:** 0-5mV
- **Campo del segnale d'ingresso su larga scala:** 1-10mV
- **Risoluzione interna:** 1 milione
- **Intervallo di aggiornamento del peso:** 40 volte al secondo
- Modalità di alimentazione

  Batteria: 6V4Ah

  Caricabatteria : potenza 100-240VAC Tensione 0.26A Frequenza 50-60Hz//7VAc 1ª -+ Con indicatore LED dello stato di carica
- **Temperatura di funzionamento:** -Da 10 ºC a +40 ºC, l'umidità relativa è inferiore all'85%
- **Temperatura di stoccaggio:** -Da 20ºC a + 60ºC, l'umidità relativa è inferiore all'85%
- **Conforme alla normativa:** GB/T 7724-1999

3. FUNZIONI PRINCIPALI

- **Funzione di pesatura di base** resettare, rimuovere ed eliminare l'involucro
- Funzione di rilevamento del peso, funzione di conteggio, funzione bilancia per la pesatura degli animali
- Funzione manutenzione del peso, funzione di accumulo di peso, mostrare percentuale di visualizzazione
- Programmare la funzione dei parametri di backup ridondante
- Protezione automatica del display e funzione di blocco automatico per il risparmio di energia
- Vari formati di stampa e protocollo di comunicazione. **(Solo per i modelli di stampante)**

4. DIMENSIONI ESTERNE

Dimensioni dello strumento: descritte nella seguente figura (mm), strumento di peso: 1,5 kg.

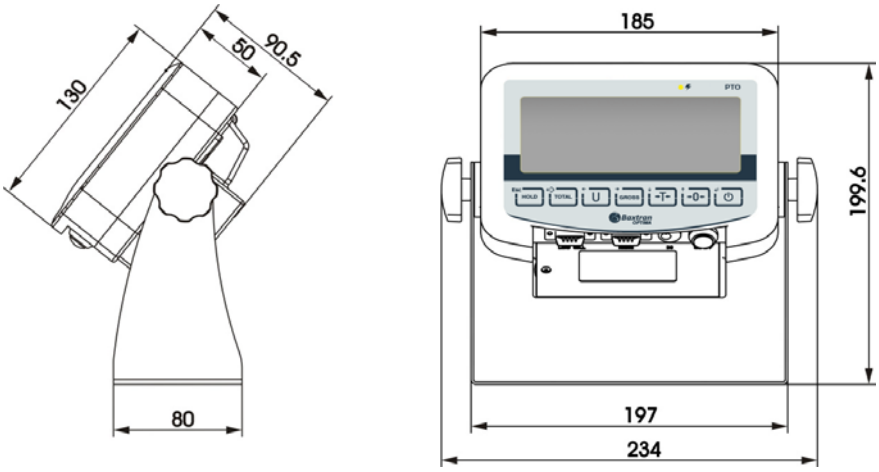

5. INTRODUZIONE AL PANNELLO

NO PRINT

PRINT

- Introduction to indicator lamps (LED)

Identificazione	Analisi	Osservazione
~	Simbolo dinamico e statico	La spia si accende quando la bilancia è in stato dinamico; al contrario la spia si spegne.
→0←	Simbolo centro	La spia si accende quando il valore assoluto del peso della bilancia è inferiore a +-0.2d; quando queste condizioni non sono soddisfatte
Netto	Simbolo peso netto e peso lordo	La spia si accende quando il peso è netto e si spegne quando è lordo
kg	Unità di peso	For indicating current unit
Hold	Mantenere il peso	La spia si accende quando il peso è chiuso, quando non lo è viene spenta.
Ac	Visualizzazione della tensione della batteria e dell'alimentazione	La spia verde si accende quando la tensione della batteria e dell'adattatore è normale; se la tensione è inferiore al normale, si accende la spia rossa.

- Introduzione alle indicazioni (LCD)

Identificazione	Analisi
− OK +	Indicazione di Checkweight
x10	BY10
	Modalità conta pezzi
	Modalità animale
	Indicazione di accumulo
	Informazioni pesanti disponibili
HOLD	Indicazione della modalità Hold
NET	Indicazione del peso netto
~	Indicazione di instabilità
→0←	Indicazione zero
	Indicazione del tasto premuto
	Indicazione della batteria
kg	Unità di peso

PCS	Unità di conta pezzi
%	Indicatore % del peso

- Introduzione ai tasti di funzionamento

Per azionare il dispositivo senza specifiche speciali, i tasti devono essere premuti brevemente. Ognuno dei tasti svolge le seguenti funzioni a seconda della configurazione della misura F.

Simboli dei tasti	Stato normale di pesatura	Programmare stato
Esc HOLD	Tasto di tenuta del peso. Premere brevemente-F2.1=1, tenere/annullare F2.1=2, passare da percentuale a peso F2.1=5, passare da quantità a peso Premere a lungo per accedere alle impostazioni del menu	Tornare all'ultimo menu
TOTAL	Tasto accumulazione Premere il tasto per un breve periodo di tempo - F2.1=4, compresa la visualizzazione sullo schermo del peso totale Pressione lunga - F2.1=3, selezionare la bilancia per mostrare il peso desiderato F2.1=4, mostra sullo schermo il peso accumulato della bilancia F2.1=5, conteggia il campione della bilancia	Nessuna definizione
U	Tasto dell'unità di conversione Pressione breve- in modalità di pesatura, cambiare l'unità di peso. Si accende il segnale corrispondente di indicazione di unità.	Il bit lampeggiante si trova sulla sinistra.
GROSS	Tasto eliminare pelle Pressione breve - il peso netto ritorna al peso lordo; la spia di induzione del peso netto "Net" è spenta	Il bit lampeggiante si trova sulla destra.
→T←	Tasto eliminare pelle Pressione breve - il peso lordo ritorna al peso netto La spia di visualizzazione del peso netto "Net" è accesa. Eseguire l'operazione eliminare pelle più volte.	La posizione del carattere lampeggiante si riduce.
→0←	Tasto cancellato La modalità peso lordo azzera il peso. Quando la bilancia è in peso netto, stato dinamico, salvataggio e fuori intervallo di ripristino, l'operazione di cancellazione non è valida	Nell'impostazione, il carattere di posizione lampeggiante aumenta. Quando il display viene regolato, il totale accumulato viene cancellato.
↵ ⏻	Tasto ON/ Pressione breve - Accensione o stampa (solo per i modelli con stampante) Per il formato di stampa fare riferimento all'appendice 1. Pressione lungo - spegnimento. Spegnimento/accensione	Confermare l'operazione, per salvare la configurazione dei dati.

6. CONFIGURAZIONE DEI PARAMETRI

INSERIRE LA CONFIGURAZIONE

Premere il tasto Esc HOLD sul pannello di comando in modalità di pesatura normale.

Se F1.14= 0, è possibile programmare tutti i parametri tra F1 e F5.

Se F1.14 = 1, si possono programmare solo i parametri tra F2 e F5

Se F1.14 = 1, può essere necessario programmare i parametri che si trovano nel menu F1, si può premere il tasto di modifica della taratura fino all'inserimento del menu F1.

F1 PARAMETRO DI CONFIGURAZIONE DELLA BILANCIA

F1.1 Intervallo di misurazione

Parametri da selezionare: 3-200000 (valore predefinito: 6)

F1.2 Decimali

Parametri selezionabili: 0----senza punto decimale

0.0----1 posizione decimale

0.00----2 posizioni decimali

0.000---- 3 posizioni decimali (valore predefinito)

0.0000----4 posizioni decimali

F1.3 Numero di divisioni

Parametri selezionabili: 1 (valore predefinito), 2, 5, 10, 20, 50

F1.4 Unità di taratura

Parametri selezionabili: 0----kg (valore predefinito)

1----lb

F1.5 Accelerazione gravitazionale

Parametri selezionabili: 9,70000-9,99999. Valore predefinito = 9,79455.

F1.6 Taratura dello zero

[E-SCL] Tenere vuota la bilancia

Rimuovere i pesi sulla piattaforma di pesatura per garantire che la bilancia sia in modalità vuota. Premere il tasto e il contatore mostrerà il simbolo 00 cal]. Le cifre visualizzate sul display diminuiranno gradualmente fino alla visualizzazione del contatore 00 cal]. Al termine viene visualizzato per un secondo sul display il messaggio End], che indica la fine del processo di taratura dello zero.

F1.7 Taratura del punto di carico

[LOAd] Caricamento pesi

Caricare i pesi sulla piattaforma di pesatura per garantire che il 10% del valore totale della bilancia ≤ peso dei pesi ≤ valore della bilancia piena, quindi premere il tasto per iniziare la fase successiva.

000000] inserire lo stesso valore di peso dei pesi caricati.

Per inserire lo stesso valore di peso dei pesi caricati, premere il tasto una volta che la bilancia è stabile e il contatore mostra sullo schermo il simbolo (). Dopo di che, le cifre visualizzate sullo schermo si ridurranno gradualmente fino a che il contatore mostra (). Alla fine, il display mostrerà () per un secondo, indicando la fine della taratura del punto di carico.

F1.8 Ricerca automatica di Nullo

Parametri selezionabili: OFF, 1 d, 2 d, 3 d (valore predefinito)

F1.9 Intervallo reset automatico all'avvio

Parametri selezionabili: OFF, 2%, 10%, 20% (valore predefinito)

F1.10 Pulsante Intervallo Reset

Parametri selezionabili: OFF, 2%, 10% (valore predefinito), 20%

F1.11 Filtro digitale

Parametri selezionabili: 0----Filtraggio leggero

1----Filtraggio moderato (valore predefinito)

2----Filtraggio forte

F1.12 Intervallo stabile

Parametri selezionabili: 1 d, 2 d, 3 d (valore predefinito)

F1.13 Intervallo Display Sovraccarico

Parametri selezionabili: 9d, 5% (valore predefinito), 10%, 20%

F1.14 F1 Menu Protezione

Parametri selezionabili: 0 ---- Introdurre menu F1 con la tastiera

1 ---- Entrate nel menu F1 tramite il tasto di taratura

F1.15 Ripristinare le impostazioni predefinite

Impostare i parametri tramite F1-F4 come valori predefiniti, ciò non può influire sui parametri della bilancia standard.

F2 APPLICARE LA FUNZIONE DI CONFIGURAZIONE

F2.1 Selezionare la funzione

Parametri selezionabili: 0 ---- Chiudere l'applicazione delle funzioni (valore predefinito)

```
        REPORT
----------------------------
Gross        0.200 Kg
Tare         0.000 Kg
Net          0.200 Kg
```

1 ---- Mantenere la funzione di pesatura

```
        REPORT
----------------------------
Gross        0.200 Kg
Tare         0.000 Kg
Net          0.200 Kg
```

```
        REPORT
----------------------------
Gross       25.000 Kg
Status            Hold
```

```
        REPORT
----------------------------
Net         25.000 Kg
Status            Hold
```

2 ---- Funzione mostrare percentuale

3 ---- Funzione di verifica del peso e funzione di classificazione

```
REPORT
----------------------------
Gross        1.980 Kg
State            Less
```

```
REPORT
----------------------------
Gross       25.000 Kg
State             OK
```

```
REPORT
----------------------------
Net         38.000 Kg
State            Over
```

4 ---- Funzione di accumulo della bilancia

```
REPORT
----------------------------
1            0.200 kg
2            0.175 kg
3            0.347 kg
4            0.375 kg
----------------------------
Totale:      1097Kg
```

→ **Parametro 4.2.3 in 1**

```
REPORT
----------------------------
Totale       1.097 Kg
```

→ **Parametro 4.2.3 in 0**

5 ---- Funzione di conteggio della bilancia

```
REPORT
----------------------------
Gross        0.547 Kg
Amount          55
```

6 ---- Funzione animale della bilancia

F2.2 Valore limite Svuotare Bilancia

Parametri selezionabili: 0-intervallo pieno (valore predefinito: 0,001)

F2.3 Peso desiderato per il controllo del peso e la funzione di classificazione

Parametri selezionabili: 0-intervallo completo (valore predefinito: 2,000)

F2.4 Errore positivo per il controllo del peso e la funzione di classificazione

Parametri selezionabili: 0- gamma completa (valore predefinito: 0,100)

F2.5 Errore negativo per il controllo del peso e la funzione di classificazione

Parametri selezionabili: 0- gamma completa (valore predefinito: 0,100)

F2.6 Accesso al peso desiderato per il controllo del peso e la funzione di classificazione, e conteggio del peso del campione

Parametri selezionabili: 0 ---- Accedere alla piattaforma di pesatura (valore predefinito)

1 ---- Accesso manuale all'introduzione

F3 IMPOSTAZIONE DEI PARAMETRI DI RISPARMIO ENERGETICO

F3.1 Impostazione del salvaschermo del tempo di attesa

Parametri selezionabili: 0-99 minuti (valore predefinito: 30 minuti)

Se è impostato a 0, questa funzione non sarà consentita

Durante la visualizzazione del salvaschermo, il display mostrerà casualmente " ".

F3.2 Configurazione tempo di risparmio energetico per lo spegnimento automatico

Parametri configurabili: 0-250 minuti (valore predefinito: 150 minuti)

Se programmata a 0, questa funzione non sarà consentita

F3.3 Mostra il controllo della luminosità

Parametri selezionabili: 0-----livello della luce basso

1----livello della luce medio (valore predefinito)

2----livello della luce alto

F3.4 Orologio in tempo reale, impostazione della data

F3.5 Orologio in tempo reale, impostazione dell'ora

F4 CONFIGURAZIONE DELLA STAMPANTE (NON MODIFICARE)

F4.2.4 Selezionare la lingua di stampa

CHI: CHINESE \ **ENG**: ENGLISH \ **FRA:** FRENCH \ **ESP:** SPANISH \ **ITA:** ITALIAN \ **POR:** PORTUGUESE

F5 MANUTENZIONE E ASSISTENZA

F5.1 Test tastiera

Mostrare il pannello dei comandi, premere i tasti ⏻, -0-, -T-, GROSS, [lb/kg] e TOTAL in questo ordine, e i tasti del pannello dei comandi ⏻, -0-, -T-, , U, GROSS e TOTAL, premere Esc HOLD per uscire dal test del pannello dei comandi.

F5.2 Visualizzare il test di schermo

Tutte le tracce del contatore visualizzate sullo schermo saranno sottoposte ad un'autoispezione, per vedere se ci sono problemi nelle tracce. Premere Esc HOLD o ⏻ per uscire dal test di schermo

F5.3 Mostrare il codice interno attuale

Il display mostrerà il codice interno attuale del pannello dei comandi dopo la stabilizzazione. Premere Esc HOLD o ⏻ per uscire dall'interfaccia.

7. FUNZIONE DI DESCRIZIONE

FUNZIONE DI MANTENIMENTO DEL PESO F2.1 = 1

Funzionamento

In modalità di pesatura normale, premere il tasto Esc HOLD sul pannello delle operazioni, lo strumento bloccherà il peso attuale della bilancia e verrà visualizzato il simbolo HOLD sullo schermo. Solo quando viene visualizzato il valore di peso configurato >_F2.2, l'operazione di manutenzione del peso sarà efficace. In caso contrario, tornerà alla modalità di pesatura dopo un'operazione di informazione non valida, apparirà per un secondo il messaggio [---no---].

Se il peso è in modalità di blocco, premere nuovamente il tasto Esc HOLD per annullare il blocco del peso e tornare alla modalità di pesatura normale, a questo punto il segnale Esc HOLD è spento.

Se la bilancia è in modalità di blocco del peso, rifiutare di rimuovere la pelle, cancellare la pelle e controllare il funzionamento.

PERCENTUALE SCHERMO F2.1 = 2

Specifiche del display

Schermo [Pr 20.5], rappresenta il 20.5 %.

Pr= peso/intervallo attuale ×100%.

Premere il tasto Esc HOLD per passare sullo schermo dalla percentuale al peso

CONTROLLARE IL PESO E SELEZIONARE LA FUNZIONE DELLA BILANCIA F2.1 = 3

Descrizione delle Funzioni

Configurare i parametri come F2.2 = A, F2.3 = B, F2.4 = C e F2.5 = D.

Quando il peso visualizzato sullo schermo è X.

Se X ≤ A, non eseguire il controllo e la selezione del peso

Se X < (B - D), si è sottopeso e il display lampeggia

Se (B - D) ≤ X ≤ (B - C), è qualificato e lo schermo ha una visualizzazione normale

Se X > (B - C) è in sovrappeso e il display lampeggia

Raggiungimento dell'obiettivo prefissato

Press TOTAL long until the display shows [TARGET], and then press ⏻ to show current target value and flicker.

If F2.6 = 0, press ⏻, the instrument will take the weight on current scale as the new target value and quit the setting interface.

If F2.6 = 1, the display shows [000000], to request manual change of target value. After change, press ⏻ to save setting data and quit setting interface.

FUNZIONE DELLA SCALA DI ACCUMULO F2.1 = 4

Modalità di funzionamento

Quando la bilancia è nella modalità di pesatura normale, quando la bilancia è accesa, aggiungere il peso alla bilancia e premere il tasto TOTAL sul pannello operativo, se il display mostra il simbolo [Add--] sulla barra di avanzamento, ciò indica che il peso attuale visualizzato è incluso nel valore accumulato, quindi ritorna alla modalità di pesatura normale. Se il display mostra il messaggio[---no---] per un secondo e poi ritorna alla modalità di pesatura normale, il display indica che l'operazione non è valida. Causa: 1. Tra due operazioni di accumulo, la bilancia deve avere l'opzione "rielaborazione"; in caso contrario, non accetterà l'accumulo. 2. L'operazione di accumulo è efficace solo quando il peso del display <-F2.2 è impostato su 3. La bilancia è in modalità dinamica.

Regolazione, cancellazione e stampa del valore accumulato

In modalità di pesatura normale, premere il tasto TOTAL sul pannello operativo per più di 2 secondi, il display mostrerà[Zero] per un secondo, e poi visualizzerà il valore di peso totale accumulato[A 9.500] e lampeggerà. Per cancellare il valore accumulato, premere[Pr 20.5], per portare il peso lampeggiante a 0. Premere il tasto per stampare il dato accumulato. Premere il tasto Esc HOLD per uscire dall'interfaccia.

Attenzione: è possibile configurare se si desidera consultare i dati dettagliati o i dati accumulati in F.4.6.

FUNZIONE DI BILANCIA PER IL CONTEGGIO F2.1 = 5

Mostrare strumenti

[c 128], mostra la quantità attuale.

Metodologia di mostra

1. Controllare se la bilancia è accesa, altrimenti premere il tasto -0- per configurare la bilancia
2. Posizionare i materiali da contare sulla bilancia
3. Premere a lungo il tasto TOTAL fino a quando sullo schermo non appare[SAMPLE], quindi premere il tasto . Se F2.6=1, viene visualizzato il messaggio[PCS 00], inserire il peso del campione. Premere il tasto , lo strumento salverà i dati configurati e uscirà dall'interfaccia campione configurata.
4. In questa funzione, premere il tasto Esc HOLD per visualizzare la variazione tra quantità e peso.

FUNZIONE DI PESATURA DEGLI ANIMALI F2.1 = 6

Funzionamento

Quando la bilancia è in modalità di pesatura normale, posizionare l'animale sulla piattaforma di pesatura, il suo peso deve essere >- rispetto al valore limite impostato in F2.2. Premere il tasto TOTAL per gli strumenti di raccolta dei dati del campione. Dopo la pesatura del campione, il valore medio dei dati del campione viene bloccato e viene visualizzato A XXXX. Premere il tasto per stampare, premere il tasto Esc HOLD o TOTAL per uscire dall'interfaccia.

8. RICHIEDERE MESSAGGIO DI DISPOSITIVO

Il dispositivo ha un'elevata precisione e stabilità, e quindi non è facile causare un errore quando viene utilizzato in modalità normale. Quando si verifica un errore, assicurarsi innanzitutto del tipo di errore riscontrato e annotare se il messaggio di errore viene ancora visualizzato sul dispositivo dopo l'accensione della bilancia. Non aver fretta di riparare il corpo del dispositivo della bilancia. Riparare il dispositivo seguendo il più possibile le istruzioni riportate dal codice di errore.

N.	Simbolo	Analisi	Osservazione
1	[-EEE] [EEE]	Impossibile riavviare dopo l'avvio del sistema	1. Determine it is no-load state in startup; 2. Make calibration again.
2	[⌈-----⌉]	L'oggetto da pesare supera l'intervallo completo per 9 giorni	Reduce weight on weighing platform
3	[⌊_____⌋]	L'oggetto da pesare è inferiore a 0 per 5 giorni	Press [-0-] to reset
4	[⌈-no-⌉] [⌊_no_⌋]	Fuori dall'intervallo di compensazione	Check whether the weighing platform has weight. Remove weight.
5	--no--	Operazione non valida	
6	[Err 03]	EEPROM controllo totale ed errore	Premere il tasto [⏻] per ristampare l'impostazione di fabbrica. Riavviare la bilancia. Se vengono visualizzate nuovamente le nuove informazioni, restituire la bilancia alla fabbrica per la riparazione. Si prega di calibrare nuovamente la bilancia se non si verifica lo stesso messaggio. Attenzione: tutti i parametri del dispositivo sono forniti in fabbrica.
7	[Err 05]	Il peso di taratura introdotto è troppo basso.	Immissione ≥10 % del peso quando è a pieno carico
8	[Err 06]	Il peso di taratura inserito è troppo leggero	Il carico ≥10% 10% del peso quando è a pieno carico
9	[Err 07]	La bilancia è su bilancia dinamica	Ispezionare il corpo della bilancia
10	[Err 08]	Configurare errore di data e ora	Programmare secondo le specifiche di data e ora
11	[Err 09]	Errore di avvio AD	Se si verifica un errore dopo il riavvio del sistema, restituire la bilancia alla fabbrica per la riparazione
12	[LOAd]	Quando l'utente carica la bilancia, viene visualizzato il messaggio di caricamento del peso	Il peso deve essere caricato secondo i requisiti specificati
13	[SEtUP]	Introdurre la configurazione del menu	Premere il tasto stampare per proseguire con la configurazione
14	[End]	Fine del punto e punto di carico della taratura	
15	[Add--]	Includere il peso attuale sul display come valore totale	
16	[-OVER-]	Il peso accumulato fuoriesce	Cancellare il peso accumulato nel tempo
17	[Ld---]	Caricare il valore predefinito	
18	[PrintL]	Stampare	

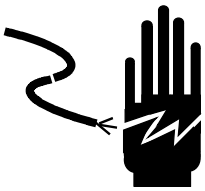

WARNING:

Bitte nehmen Sie fachliche Hilfe in Anspruch bei Problemen und Fehlfunktionen

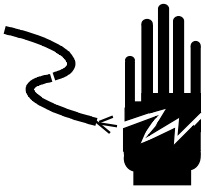

WARNING:

Achten Sie auf eine gute Erdung des Equipments.

Unterbrechen Sie beim elektrischen Anschluss der Steuerung bitte die Stromversorgung im Voraus. Warten Sie zum Einschalten bitte mindestens 30 Sekunden.

ACHTEN SIE STETS AUF STATISCHE AUFLADUNG

Das Equipment ist empfindlich gegen statische Elektrizität. Treffen Sie daher bei der Verwendung und Wartung antistatische Vorsichtsmaßnahmen, um es nicht zu beschädigen.

0. VORAB-INFORMATIONEN

MONTAGGIO DEL TIMONE

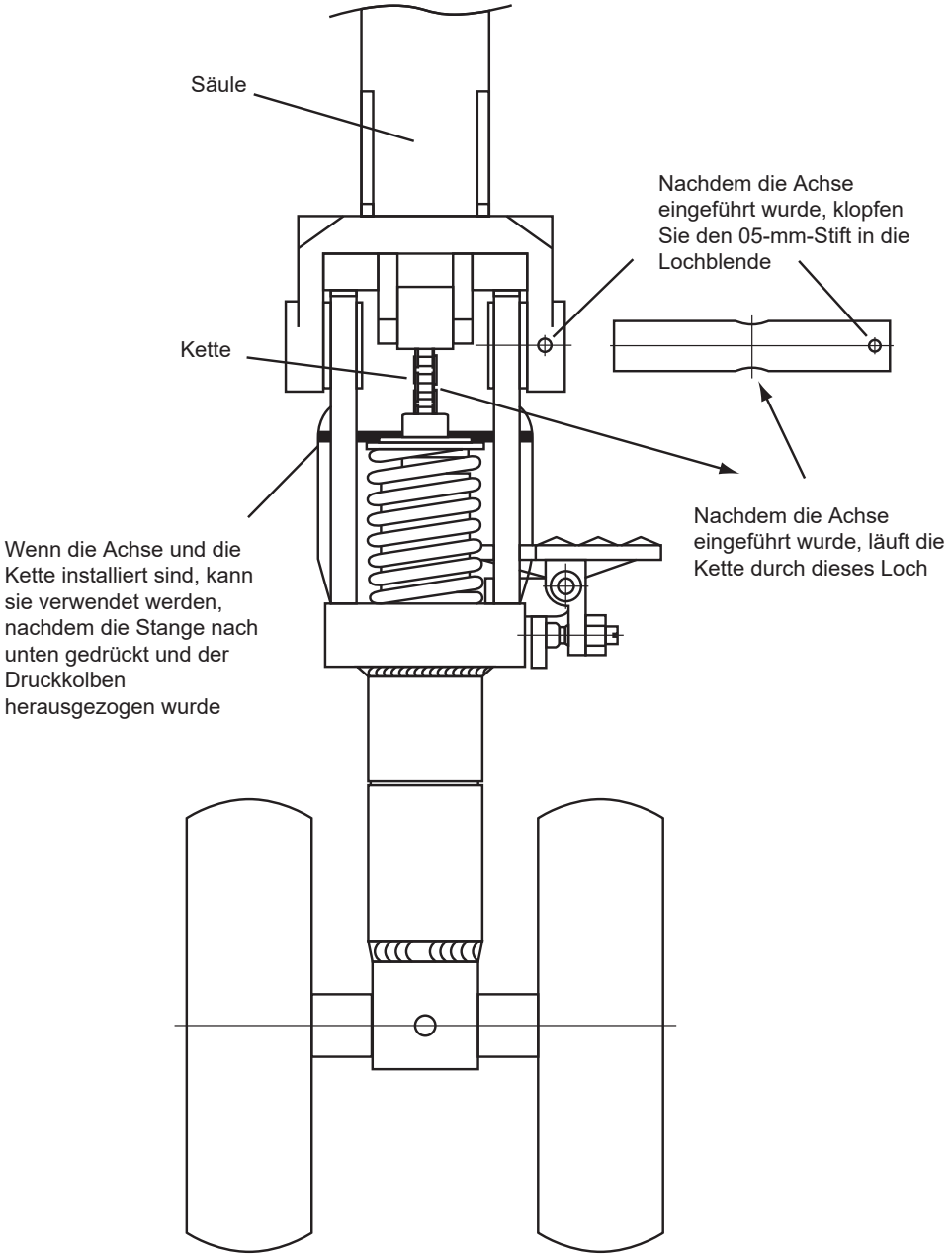

REGULIERHEBEL

Der Regulierhebel hat drei Positionen (aufsteigend, mittel und absteigend)

Aufsteigend --
Mittel --
Absteigend --

Wenn die Handpalette nicht vorhanden ist, muss der Helm in mittlerer Position platziert werden. Die Position des Regelhebels wurde im Werk eingestellt. Wenn eine Änderung erforderlich ist, muss der Kunde die folgenden Schritte ausführen:

1. Wenn Sie den Hebel in mittlerer Position nach unten drücken, fahren die Gabeln nach oben. Der Benutzer muss die Entladeschraube im Uhrzeigersinn drehen, bis die Gablen sich nicht mehr heben, wenn Sie den Hebel drücken.
2. Wenn Sie den Hebel in mittlerer Position nach oben drücken, fahren die Gabeln nach unten, und der Benutzer muss die Entladeschraube gegen den Uhrzeigersinn drehen, bis die Gabeln nicht mehr nach unten fahren, wenn Sie den Hebel drücken.
3. Wenn Sie den Regelhebel in absteigender Position halten und die Gabeln nicht nach unten fahren, muss der Benutzer die Entladeschraube im Uhrzeigersinn drehen, bis die Gabeln beim Drücken des Hebels nach unten fahren.
4. Wenn Sie den Regelhebel in aufsteigender Position halten und die Gabeln nicht nach oben fahren, muss der Benutzer die Entladeschraube gegen den Uhrzeigersinn drehen, bis die Gabeln beim Drücken des Hebels nach oben fahren.

REPARATUR UND WARTUNG

HYDRAULIK - ÖLVERSORGUNG

Überprüfen Sie das Öl alle sechs Monate. Wir empfehlen die Verwendung des Hydrauliköls: ISO VG32, ein 400C mit einer kinematischen Viskosität von 32 cSt, insgesamt 0,3 Liter.
Aufgrund von Transport oder falsche Lagerung ist es möglich, dass etwas Luft in die Hydraulik gelangt, und diese Tatsache kann ein Problem bei den Gabeln verursachen.
Die folgende Methode kann dem Benutzer helfen, das Problem zu vermeiden: Der Benutzer muss den Hebel mehr als einmal von der aufsteigenden Position in die absteigende Position bewegen und den Vorgang wiederholen.

WARTUNG UND REPARATUR

Routinemäßige Wartung ist unerlässlich. Sie müssen sich auf die Räder und das Spannfutter konzentrieren, alle Fremdkörper auf den Rädern entfernen und verhindern, dass sie durchstoßen. Wenn die Räder frei von Schmutz und Fremdkörpern sind, entfernen Sie die Last und senken Sie die Gabeln in die niedrigste Position.

SCHMIERMITTEL

Im Werk tragen wir verschiedene langlebige Schmiermittel sowohl auf die Lager als auch auf die Achse auf. Der Benutzer muss das Schmiermittel einmal im Monat, oder jedes Mal wenn eine eingehende Überprüfung vorgenommen wird auftragen.

SICHERHEITS - HINWEISE

1. Bevor Sie den Wiegehubwaagen verwenden, müssen sie die Sicherheitshinweise sorgfältig lesen.
2. Der Benutzer muss berücksichtigen, dass vor dem Bewegen des Hubwaagens die Gabeln angehoben werden müssen.
3. Wenn der Benutzer den Hubwaagen bewegt, ist es wichtig den Hebel in einer mittleren Position zu halten. Auf diese Weise wird es einfacher, den Hubwaagen zu bewegen. Darüber hinaus schützt es auch die Dichtung der Flüssigkeit und der Komponenten des Kolbens. All dies ist wichtig, weil es die Lebensdauer verbessert.
4. Der Hubwaagen darf nur von Personen verwendet und gehandhabt werden, die über die entsprechende Qualifikation verfügen.
5. Bevor Sie den Hubwaagen verwenden, müssen die Räder, die Hebel und die Gabeln überprüft werden.
6. Verwenden Sie den Hubwaagen nicht auf schrägen Flächen.
7. Setzen oder Stellen sie keine Person auf den Hubwaagen.
8. Es wird empfohlen, Handschuhe und Sicherheitsschuhe bei der Benutzung zu tragen.
9. Der Benutzer darf die maximale Kapazität des Hubwaagens nicht überschreiten.
10. Beim Heben und Transportieren von Fracht sollten alle umliegenden Arbeiter mindestens 600 mm von den Gabeln entfernt sein.
11. Der Benutzer muss beim Laden der Palette aufmerksam sein und die Neigung oder Abweichung der Ladung vermeiden. (siehe nachfolgende Abbildungen)

EINSTELLUNG DES HUBWAAGENS

1. Ziehen Sie den Stecker vom Anzeigegerät ab.
2. Stellen Sie das Multimeter auf die Skala „200 Ω“ ein, um den Widerstand jeder Gruppe auf „10 Ω“ zu messen. Einstellmethode: Schließen Sie ein Ende des Multimeters an “E +” an und überprüfen Sie mit dem anderen Ende,ob jede Gruppe von “E +” A, B, C und D auf “10 Ω” eingestellt sind. Schließen Sie nun ein Ende des Multimeters an “E-” an und überprüfen Sie mit dem anderen Ende jede Gruppe von “E-” A, B, C und D.

Nehmen Sie mindestens acht Messungen vor und trennen Sie schließlich das Multimeter.

3. Schließen Sie das Anzeigegerät wieder an.
4. Platzieren Sie das Gewicht vorne, in der Mitte und hinten auf den Gabeln. Überprüfen Sie, ob der Gewichtswert gleich ist. Wenn dies nicht der Fall ist, stellen Sie die Gruppen C und D ein:

   - Wenn der Wert falsch ist, wenn die Last vorn auf die Gabel gelegt wird, stellen Sie „D +“ der Gruppe D im Uhrzeigersinn für kleine Abweichungen und gegen den Uhrzeigersinn für größere Abweichungen ein.
   - Wenn der Wert falsch ist, wenn die Last hinten auf die Gabel gelegt wird, stellen Sie „C +“ der Gruppe C im Uhrzeigersinn für kleine Abweichungen und gegen den Uhrzeigersinn für größere Abweichungen ein.

Hinweis:

Diese Einstellung ist nur möglich, wenn die Abweichung gering ist. IBei großer Abweichung darf diese Methode nicht verwenden werden.

Diese Einstellung ist nur möglich, wenn die Abweichung gering ist. IBei großer Abweichung darf diese Methode nicht verwenden werden. Der Benutzer muss außerdem überprüfen, ob die Wägezellen intakt sind, und sicherstellen, dass die Gabeln nicht in Kontakt kommen. Es ist auch wichtig zu berücksichtigen, dass der Benutzer, wenn der Wert nicht genau ist, nur die Gruppen C und D der Platte und die Gruppen A und B des Potentiometers einstellen muss. Wenn der Benutzer dies nicht tut, kann die Handpalette nicht richtig eingestellt werden

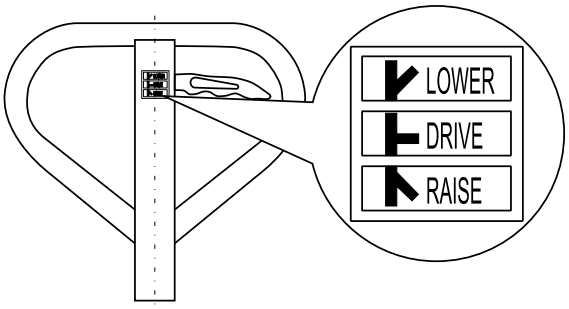

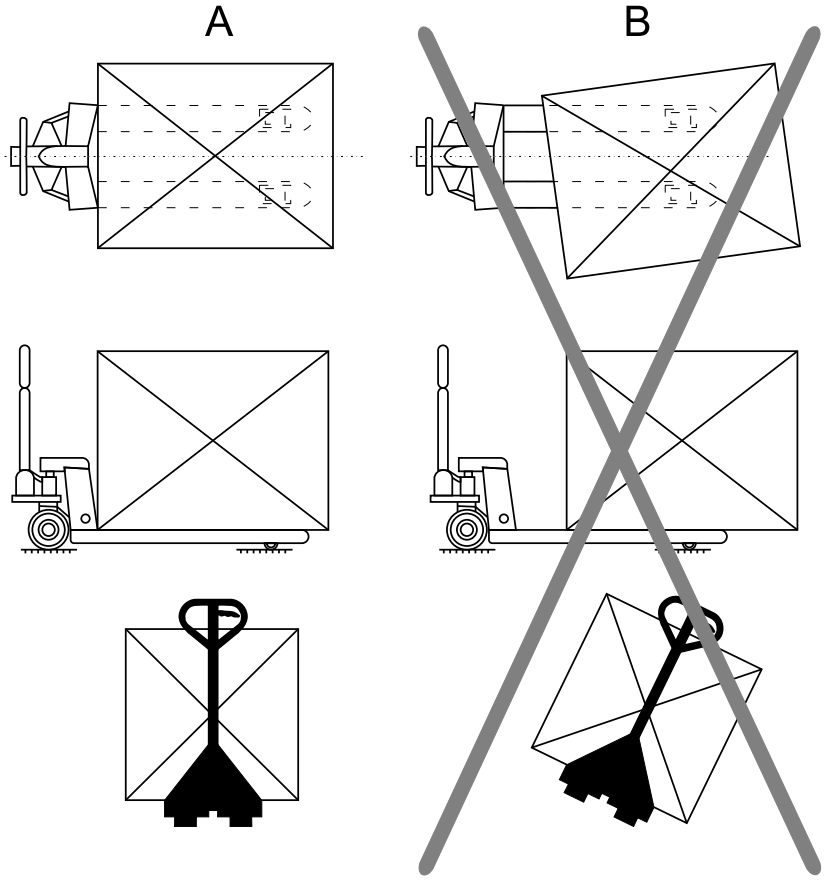

MÖGLICHE PROBLEME & LÖSUNGEN

PROBLEM	MÖGLICHE URSACHE	MÖGLICHE LÖSUNG
Die Gabel kann nicht auf max. Höhe gehoben werden.	Das verwendete Hydrauliköl ist nicht das richtige.	Das richtige Öl verwenden
Die Gabel hebt sich nicht.	Kein oder zu wenig Hydraulik-Öl Öl verschmutzt Die Schraube zu fest angedreht, somit bleibt das Ventil offen Luft im Hydrauliksystem	Öl nachfüllen Tauschen Sie das Öl aus Überprüfen und ggf lösen sie die Schrauben Entlüften Sie das System
Die Gabeln senken sich nicht	Die Platzierung der Ware auf einer einzigen Seite oder die Überlastung führt zu einer Beschädigung der Kolben oder des Körpers im Hydrauliksystem. Die Gabeln wurden über einen zu langen Zeitraum angehoben, was zur Oxidation der Bewegungsblöcke der Kolben geführt hat. Der Bolzen und die Schraube sind nicht in der richtigen Position platziert.	Ersetzen oder reparieren sie die defekten Teile Senken Sie den Gabelstapler bei Verwendung auf eine minimale Position und schmieren Sie die Rippe. Platzieren Sie die Schraube und den Bolzen korrekt
Ölaustritt	Verschleiß der Dichtungen Defekt von Dichtungen oder anderen Teilen	Austausch der Teile.
Das Entladeventil funktioniert nicht.	Aufgrund des verschmutzten Öls kann das Ventil nicht geschlossen werden. Ein Teil des Hydrauliksystems ist beschädigt oder defekt. Luft im System Verschleiß oder Defekt an Dichtungen Der Bolzen und die Schraube sind nicht an der richtigen Position platziert.	Tauschen Sie das Öl aus Reparieren oder tasuchen sie das defekte Teil aus Entlüften Sie das System Austausch der Dichtung. Platzieren Sie die Schraube und den bolzen korrekt

1. EINFÜHRUNG

1. Bitte bewahren Sie die Waage an einem kühlen, trockenen Ort auf. Lagern Sie sie nicht bei hohen Temperaturen.
2. Lassen Sie die Waage nicht in Kontakt mit Flüssigkeiten kommen. Wischen Sie die Waage gegebenenfalls mit einem trockenen, weichen Tuch ab.
3. Lassen Sie keine Lasten auf die Waage fallen und setzen Sie die Waage keinen starken Stoßbelastungen aus.
4. Die Belastung darf die maximale Wägekapazität der Waage nicht überschreiten.
5. Wenn die Waage längere Zeit nicht benutzt wird, reinigen Sie sie bitte und lagern Sie sie unter trockenen Bedingungen in einer Plastiktüte. Ein Trockenmittelbeutel kann enthalten sein, um die Bildung von Feuchtigkeit zu verhindern.

2. TECHNISCHE DATEN

- 6-digit 1.2-inch LED Display, 7 Statusanzeigen. Lange Lebensdauer und Stoßfestigkeit
- 7 Funktionstasten. Einfache und leichte Bedienung
- **Schutzart:** IP5x
- **Spannung:** +5VDC
- **Belastbarkeit des Sensors:** höchstens 4 350Ω Simulationssensoren
- **Eingangssignalbereich des Nullpunktes:** 0-5mV
- **Eingangssignalbereich der max Kapazität :** 1-10 mV
- **Innere Auflösung:** 1 million
- **Aktualisierung des Gewichtswerts:** 40 mal pro Sekunde
- **Stromversorgung**
- **Batterie:** 6V 4Ah
- **Ladegerät:** Spannung 100-240VAC 0.26A Frequenz 50-60Hz /7VAc 1A - +
  mit LED Anzeige des Ladestatus
- **Arbeits-Temperaturbereich:** -10ºC to +40ºC, relative Luftfeuchte unter 85 %
- **Lagerung-Temperaturbereich:** -20ºC to +60ºC, relative Luftfeuchte unter 85 %
- **Konformität:** GB/T 7724-1999

3. FUNKTIONEN

- Grundlegende Wiegefunktion: Zurü cksetzen, Schale entfernen
- Gewichtserkennungsfunktion, Zählfunktion, Tierwaagenfunktion
- Gewichtserhaltefunktion (hold), Ansammlung, Prozentanzeige
- Stellen Sie die redundante Sicherungsfunktion der Parameter ein
- Automatischer Bildschirmschutz und Energiesparfunktion beim Herunterfahren
- Zahlreiche Druckformate und Kommunikationsprotokolle. **(Nur für Druckermodelle)**

4. ABMESSUNGEN

Größe: detailliert in der folgenden Abbildung (in mm); Gewicht: ca. 1,5 kg

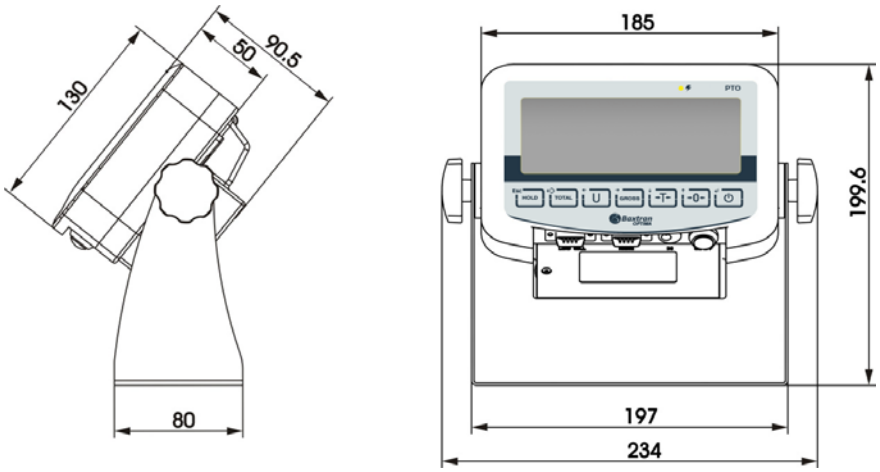

5. DISPLAY UND TASTEN

NO PRINT

PRINT

- Statusanzeigen (LED)

Identifizierung	Analyse	Bemerkung
~	Dynamisch und Statisch -Anzeige	Eingeschaltet, wenn sich die Waage im dynamischen Zustand befindet
→0←	0 Anzeige	Eingeschaltet, wenn das Gewicht 0 ist
Net	NET-Anzeige	Eingeschaltet, wenn es sich um ein NET- Gewicht handelt (Tara aktiv)
kg	Gewichtseinheit	Ausgewählte Einheit
Hold	Gewichtshaltefunktion	Eingeschaltet, wenn die funktion eingeschaltet ist
Ac	Spannungsanzeige von Batterie und Netzteil	Die grüne Lampe leuchtet, wenn die Spannung normal ist, die rote Lampe leuchtet wenn die Spannung zu gering ist

- Angaben (LCD)

Identifizierung	Analyse
− OK +	Prüfgewichtsanzeige
x10	BY10
	Modus Stückzählwaagen
	Modus Tier
	Anzeige der Akkumulation
	Schwere Informationen verfügbar
HOLD	Hold-Modus-Anzeige
NET	Nettogewichtsangabe
~	Indikation der Instabilität
→0←	Null-Indikation
⊗	Tastenanzeige gedrückt
	Batterieanzeige
kg	Gewichtseinheit
PCS	Stückzähl Einheit
%	Indikator % des Gewichts

- Tastenbeschreibung

Jede Taste übernimmt die folgenden Funktionen:

Taste	Im Wiegemodus	Im Menü
Esc HOLD	Gewichtshaltefunktion Kurz drücken --> F2.1 = 1, ein / aus F2.1 = 2, Zwischen % und Gewicht wechseln F2.1 = 5, Zwischen Stücke und Gewicht wechseln Lange drücken --> Menü aufrufen	Zum letzten Menü zurückkehren
TOTAL	Taste für Ansammlung Kurz drücken --> F2.1 = 4, Ansammlung durchführen Lange drücken--> F2.1 = 3,Wählen Sie die Waage, um das Zielgewicht zu messen. F2.1 = 4, Ansammlung durchführen F2.1 = 5, Stückzählung durchführen	Nicht belegt
U	E inheit wechseln Kurz drücken --> Wechselt die Einheit (jeweilige Statusanzeige leuchtet auf)	Bewegt die editierbare Ziffer nach Links
GROSS	Kurz drücken --> Das Nettogewicht wird zum Bruttogewicht. Statusanzeige „Net“ ist aus.	Bewegt die editierbare Ziffer nach Rechts
→T←	Kurz drücken --> Das Bruttogewicht wird zum Nettogewicht. Die Statusanzeige „Net“ leuchtet.	Verringert die gewählte Ziffer
→0←	Das Gewicht wird auf 0 zurück gesetzt. Wenn sich die Waage im Nettogewicht, im dynamischen Zustand, im Speicherzustand und außerhalb des Rücksetzbereichs befindet, ist der Löschvorgang ungültig	Erhöht die gewählte Ziffer
⏻	ON/OFF Taste Kurz drücken --> Einschalten / Drucken (nur mit eingebauten Drucker) Lange drücken --> Ausschalten	Enter-Taste

6. EINSTELLUNGEN

MENÜ AUFRUFEN:

Drücken Sie die Taste Esc HOLD im normalen Wägezustand.

Wenn F1.14 = 0, Die Einstellungen F1～F5 können bearbeitet werden.

Wenn F1.14 = 1, Die einstellungen F2～F5 können bearbeitet werden.

Wenn F1.14 = 1 müssen Sie möglicherweise die im F1-Menü enthaltenen Parameter programmieren. Sie können den Kalibrierungsschalter drücken, bis das F1-Menü aufgerufen wird

F1 EINSTELLUNGEN DER WAAGE

F1.1 Messbereich

Mögliche Einstellungen: 3～200000

F1.2 Dezimalstellen

Mögliche Einstellungen:	0	keine Dezimalstellen
	0.0	1 Dezimalstelle
	0.00	2 Dezimalstellen
	0.000	3 Dezimalstellen (Werkseinstellung)
	0.0000	4 Dezimalstellen

F1.3 Nummer der Divisionen

Mögliche Einstellungen: 1 (Werkseinstellung), 2, 5, 10, 20, 50

F1.4 Einheit

Mögliche Einstellungen:	0	kg (Werkseinstellung)
	1	lb

F1.5 Schwerkraft

Mögliche Einstellungen: 9.70000～9.99999. Werkseinstellung = 9.79455.

F1.6 Nullpunkt Kalibrierung

[E-SCL] Waage entladen

Entfernen Sie die Gewichte von der Waage. Drücken Sie die Taste und das Messgerät zeigt [0 cal] an. Die angezeigten Ziffern werden langsam reduziert, bis das Messgerät [00 cal] anzeigt. Am Ende wird für eine Sekunde [End] angezeigt, was das Ende der Nullpunktkalibrierung anzeigt.

F1.7 Kalibrierung

[LOAd] Gewicht auf die Waage laden

Laden Sie Gewichte auf die Waage, um sicherzustellen, dass 10% des Skalenendwerts ≤ Gewicht ≤ Skalenendwert sind, und drücken Sie dann die Taste, um den nächsten Schritt zu starten.

[000000] Eingabe des geladenen Gewichtswerts.

Geben Sie den gleichen Gewichtswert wie die geladenen Gewichte ein und drücken Sie die Taste , nachdem die Waage stabil geworden ist. Das Messgerät zeigt [0CAL] an. Danach werden die angezeigten Ziffern langsam reduziert, bis das Messgerät [00CAL] anzeigt. Am Ende wird für eine Sekunde [End] angezeigt, was das Ende der Nullpunktkalibrierung anzeigt.

F1.8 Automatische Nullverfolgung

Mögliche Einstellungen: OFF, 1 d, 2 d, 3 d, 5 d (Werkseinstellung)

F1.9 Automatische Nullstellung beim Einschalten

Mögliche Einstellungen: OFF, 2 %, 10 %, 20 % (Werkseinstellung)

F1.10 Taste Nullstellung

Mögliche Einstellungen: OFF, 2 %, 10 % (Werkseinstellung), 20 %

F1.11 Digitaler Filter

Mögliche Einstellungen:	0	Milde Filterung
	1	Moderate Filterung (Werkseinstellung)
	2	Starke Filterung

F1.12 Reichweite für stabiles Gewicht

Mögliche Einstellungen: 1 d, 2 d, 3 d (Werkseinstellung)

F1.13 Overload Display

Mögliche Einstellungen: 9d, 5% (Werkseinstellung), 10%, 20%, 120%

F1.14 F1 Menu Schutz

Mögliche Einstellungen:	0	F1 Menü über die Menütaste aufrufen (Cal_open)
	1	F1 Menü über den Kalibrierungsschalter aufrufen (Cal_close)

F1.15 Steady-state filter choice.

Parameter für den Stabilitäts-filter

F1.16 Werkseinstellungen laden

Setzt die Werte der Menüs F1 ~ F4 auf Werkseinstellungen zurück.

F2 EINSTELLUNGEN DER FUNKTIONEN

F2.1 Function Selection

Mögliche Einstellungen: 0 ---- Einstellungen beenden (Werkseinstellung bleibt bestehen)

```
TICKET
----------------------------
Gross        0.200 Kg
Tare         0.000 Kg
Net          0.200 Kg
```

→ Parameter 4.2.1 muss auf 1 gesetzt werden um zu drucken

1 ---- Gewichtshaltefunktion

```
TICKET
----------------------------
Gross        0.200 Kg
Tare         0.000 Kg
Net          0.200 Kg
```

```
TICKET
----------------------------
Gross       25.000 Kg
Status            Hold
```

```
TICKET
----------------------------
Net         25.000 Kg
Status            Hold
```

2 ---- Prozentanzeige

3 ---- Checkweigher

```
TICKET
----------------------------
Gross        1.980 Kg
State             Less
```

```
TICKET
----------------------------
Gross       25.000 Kg
State             OK
```

```
TICKET
----------------------------
Net         38.000 Kg
State            Over
```

4 ---- Ansammlung

```
TICKET
----------------------------
1            0.200 kg
2            0.175 kg
3            0.347 kg
4            0.375 kg
----------------------------
  Total:     1097Kg
```

→ Parameter 4.2.3 in 1

```
TICKET
----------------------------
Totale       1.097 Kg
```

→ Parameter 4.2.3 in 0

5 ---- Stückzählung

REPORT	
Gross	0.547 Kg
Amount	55

6 ---- Tierwaage

F2.2 Schwellenwert für leere Waage

Mögliche Einstellungen: 0~ max Kapazität (Werkseinstellung: 0.001)

F2.3 Target (Zielgewicht) im Checkweigher

Mögliche Einstellungen: 0~ max Kapazität (Werkseinstellung: 2.000)

F2.4 Positive Error (Hoch) im Checkweigher

Mögliche Einstellungen: 0~ max Kapazität (Werkseinstellung: 0.100)

F2.5 Negative Error (tief) im Checkweigher

Mögliche Einstellungen: 0~ Max Kapazität (Werkseinstellung: 0.100)

F2.6 Zugriff auf den Checkweigher zur Gewichtsprüfung und -sortierung sowie zur Stückzahlung

Mögliche Einstellungen:	0	Gewicht auf der Plattform (Werkseinstellung)
	1	Manuell

F3 EINSTELLUNGEN ZUM STROMSPARMODUS

F3.1 Zeit zum aktivieren des Stromsparmodus

Mögliche Einstellungen: 0~ 99 Minuten, (Werkseinstellung: 30

Minuten) Wenn auf 0 gesetzt, die Funktion ist ausgeschaltet Im Stromsparmodus wird “ ” angezeit.

F3.2 Zeit zum automatischen Ausschalten

Mögliche Einstellungen: 0~250 Minuten. (Werkseinstellung: 150

Minuten) Wenn auf 0 gesetzt, die Funktion ist ausgeschaltet

F3.3 Display Helligkeit

Mögliche Einstellungen:	0	Niedrig
	1	Mittel (Werkseinstellung
	2	Hoch

F3.4 Datum einstellen

F3.5 Zeit einstellen

F4 DRUCKER EINSTELLUNGEN

F4.2.4 Sprache einstellen

CHI: Chinesisch \ ENG: Englisch \ FRA: Französisch \ ESP: Spanisch \ ITA: Italienisch \ POR: Portugiesisch

F5 WARTUNG UND SERVICE

F5.1 Tasten-Test

Drücken sie ⏻, -0-, -T-, , U, GROSS und TOTAL,

Das Gerät zeigt die jeweiligen Statusanzeigen. Zum beenden drücken Sie Esc HOLD

F5.2 Display Test

Alle Striche der Zähleranzeige werden selbst überprüft, um festzustellen, ob keine Striche vorhanden sind. Drücken sie HOLD oder ⏻ um das Menü zu verlassen

F5.3 Internen Code anzeigen

Das Display zeigt nach dem Glätten den internen Code an. Drücken Sie HOLD oder ⏻ um das Menü zu verlassen.

7. FUNKTIONSBESCHREIBUNG

GEWICHTSHALTEFUNKTION F2.1 = 1

Drücken Sie im normalen Wägezustand HOLD Auf dem Bedienfeld wird das Anzeigegewicht der aktuellen Waage angezeigt. Die Statusanzeige “Hold” leuchtet auf. Nur wenn die Einstellung ≥ F2,2 angezeigt wird, ist die Gewichtserhaltung wirksam. Andernfalls kehrt es nach einer Fehleranzeige [--no--] in den Wägezustand zurück.

Wenn die Gewichtshaltefunktion aktiv ist, drücken Sie HOLD erneut. Die Waage kehrt zum normalen Wiegemodus zurück und die anzeige “Hold” schaltet sich aus.

PROZENTANZEIGE F2.1 = 2

Display [Pr 20.5], gleichbedeutend mit 20.5 %. Pr = aktuelles Gewicht ×100%.

Dücken Sie HOLD um zwischen Wiegemodus und Prozent zu wechseln

CHECKWEIGHER F2.1 = 3

Einstellungen F2.2 = A, F2.3 = B, F2.4 = C and F2.5 = D.

Wenn Gewicht X.

If X ≤ A, Kontrollgewicht und Auswahl nicht durchzuführen

If X < (B – D), Gewicht zu klein und das Display flackert.

If (B – D) ≤ X ≤ (B – C), es ist qualifiziert und das Display hat eine normale Anzeige

If X > (B – C), Gewciht zu hoch und das Display flackert.

Erfassung des Zielwerts

Drücken sie TOTAL bis das Display [TARGET], anzeigt, und dann ⏻ um das aktuelle Zielgewicht anzuzeigen.

If F2.6 = 0, drücken sie ⏻ das Gerät wird den aktuellen Gewichtswert als neues Zielgewicht speichern.

If F2.6 = 1, im Display wird [000000] angezeigt. Nach der Eingabe des Wertes drücken sie ⏻ um die Einstellung zu speichern

ANSAMMLUNG F2.1 = 4

Wenn sich die Waage im normalen Wägezustand befindet, legen Sie Gewicht auf die Waage und drücken TOTAL wenn das Display [Add--] anzeigt, wurde das Gewicht der Ansammlung hinzugefügt. Wenn das Display [--no--] anzeigt, ist das Gewicht ungültig Grund: 1. Zwischen 2 Gewichtsspeicherungen müssen Sie einen Nullschritt durchführen (Waage entladen) 2. Der Ansammlungsmodus wurde im Menu nicht aktiviert F2.2= 3.

Summieren, Löschen und Drucken des angesammelten Wertes

Im normalen Wägezustand drücken sie TOTAL für ca 2 Sekunden, das Display zeigt [Zero] an, und das angesammelte Gesamtgewicht [A 9.500]. Um den Wert zu löschen, drücken sie -0-. Drücken sie ⏻ um die Ansammlung zu drucken. Drücken sie HOLD um zum Wiegemodus zurückzukehren.

STÜCKZÄHLUNG F2.1 = 5

[c 128], aktuelle Anzahl der Stücke

1. Place materials counted on the scale.
2. Drücken Sie TOTAL bis im Display [SAMPLE] angezeigt wird, und dann ⏻. Wenn F2.6 = 0, dann wird [PCS 00] im Display angezeigt. Geben Sie die Anzahl ein und drücken ⏻ zur Bestätigung.

Wenn F2.6 = 1, wird [000000], im Display angezeigt, geben sie das Stückgewicht ein und drücken sie ⏻ zur Bestätigung.

3. Mit der Taste Esc HOLD können sie zwischen dem Stückzählmodus und Wiegemodus wechseln

TIERWAAGE F2.1 = 6

Stellen Sie das Tier im normalen Wägezustand auf die Waage, das Gewicht muss ≥ dem eingestellten Schwellenwert in F2.2 sein. Drücken Sie TOTAL um die Daten zu erfassen.. Nach der Abtastung wird der Durchschnittswert der Abtastdaten gesperrt und angezeigt A X.XXX. Drücken sie ⏻ um zu drucken; drücken sie Esc HOLD oder TOTAL um den Bildschirm zu verlassen.

8. FEHLERMELDUNGEN

Nº	Symbol	Analyse	Mögliche Lösung
1	[-EEE] [EEE]	0-reset nach Einschalten nicht möglich	1. Prüfen sie ob die Waage leer ist 2. Kalibrieren sie die Waage neu.
2	[⌐-----¬]	Overload	Nehmen sie das gewicht von der Waage
3	[L_____J]	Underload	Drücken sie -0- für einen 0-reset
4	[⌐-no-¬] [L_no_J]	0-reset nicht möglich	Entladen / Beladen sie die Waage
5	--no--	ungültige Operation	
6	[Err 03]	EEPROM checksum und error	Drücken Sie ⏻ für einen Nachdruck. Starten Siedie anzeige erneut. Wenn die Fehler erneut auftreten, wenden Sie sich zur Reparatur an das Werk. Bitte kalibrieren Sie die Waage erneut, wenn die Situation nicht eintritt.
7	[Err 05]	Der eingestellte Kalibrierwert zu klein	Gewicht ≥10 %
8	[Err 06]	Das Kalibriergewicht ist zu klein	Gewicht ≥10%
9	[Err 07]	Gewicht nicht stabil	überprüfen sie ob etwas die Waage berührt
10	[Err 08]	Zeit und Datum	Nutzen sie ein korrektes Format
11	[Err 09]	Error von AD initialization	Wenn der Fehler nach dem Neustart auftritt, senden Sie ihn zur Reparatur an die Fabrik zurück
12	[LOAd]	Beladen der Waage	Beladen sie die Waage mit dem vorab eingestellten Gewicht
13	[SETUP]	Menü	Drücken sie ⏻ zum fortfahren
14	[End]	Ende der Kalibrierung	
15	[Add--]	Aktuelles Gewicht zur Ansammlung hinzugefügt	
16	[-OVER-]	Ansammlung hat zu viele Gewichte	Löschen sie die aktuelle Ansammlung
17	[Ld---]	Werkseinstellungen laden	
18	[PrinT]	Drucken	