MANUAL DE USUARIO| MANUEL D'UTILISATION |USER'S MANUAL
MANUALE UTENTE | MANUAL DE USUARIO | BEDIENUNGSANLEITUNG

BR70 PRO

ES|FR|EN|IT|PT|DE

INDICADOR DE PESO CON IMPRESORA
INDICATEUR DE POIDS AVEC IMPRIMANTE
WEIGHT INDICATOR WITH PRINTER
INDICATORE DI PESO CON STAMPANTE
INDICADOR DE PESO COM IMPRESSORA
ANZEIGEGERÄT MIT DRUCKER

V1.2
17/12/2024

El fabricante se reserva el derecho de modificar sin previo aviso las características de sus productos para introducir mejoras técnicas o cumplir con nuevas regulaciones oficiales. / Le constructeur se réserve le droit de modifier les caractéristiques de ses produits en vue d'y apporter des améliorations te chniques ou de respecter de nouvelles réglamentations. / The manufacturer reserves the right to modify the specifications of its products in order to make technical improvements or comply with new regulations. / Il fabbricante si riserva il diritto di modificare senza alcun preavviso le caratteristiche dei suoi prodotti in vista di apportare migliorie tecniche o di rispettare nuove regolamentazioni. / O fabricante reserva-se o direito de modificar sem aviso prévio as características dos seus produtos a fim de introduzir melhorias técnicas ou cumprir as novas regulamentações oficiais. / Der Hersteller behält sich das Recht vor, ohne Vorankündigung die Eigenschaften seiner Produkte zu ändern, um weitere Verbesserungen zu erzielen oder neuen offiziellen Richtlinien nachzukommen.

ES

1. PRECAUCIONES 8

2. INTRODUCCIÓN 8

2.1 GENERALIDADES 8
2.2 VISTA GENERAL 8

3. ESPECIFICACIONES 9

3.1 ESPECIFICACIONES 9
3.2 DIMENSIONES 10
3.3 NOMBRE DE LAS PIEZAS 10

4. INSTALACIÓN 11

4.1 DESEMBALAJE 11
4.2 INSTALACIÓN 11
4.3 CONEXIONES DE LA CÉLULA DE CARGA 11
4.4 CONEXIÓN DE ALIMENTACIÓN 11
4.5 RECARGA DE LA BATERÍA 11
4.5.1 CARGA DE LA BATERÍA 11
4.5.2 MANTENIMIENTO DE LA BATERÍA 12
4.6 SUSTITUCIÓN DEL ROLLO DE PAPEL 12

5. DESCRIPCION 13

5.1 TECLADO 13
5.2 PANTALLA 14

6. FUNCIONAMIENTO 15

6.1 ENCENDIDO/APAGADO 15
6.2 CERO 15
6.3 TARA 15
6.4 SELECCIONAR UNIDADES DE PESAJE 15
6.5 PESAJE PORCENTUAL 15
6.6 RECUENTO DE PIEZAS 16
6.7 PESAJE DE CONTROL 16
6.7.1 AJUSTAR LÍMITES PARA PESO OBJETIVO 16
6.7.2 AJUSTAR LÍMITES CON RECUENTO DE PIEZAS 16
6.7.3 AJUSTAR LÍMITES CON PESAJE PORCENTUAL 17
6.7.4 AJUSTAR MODO BIP 17
6.7.5 DESACTIVAR MODO DE COMPROBACIÓN DE PESO 17
6.8 IMPRESIÓN 17
6.9 ACUMULACIÓN 18
6.9.1 ACUMULACIÓN MANUAL 18
6.9.2 MOSTRAR MEMORIA DE PESO 18
6.9.3 BORRAR MEMORIA 18
6.9.4 ACUMULACIÓN AUTOMÁTICA 18
6.10 AJUSTAR LA LUZ DE FONDO 18
6.11 APAGADO AUTOMÁTICO 19

7. PARÁMETROS 19

8. CALIBRACIÓN 23

8.1 CALIBRACIÓN NORMAL 23
8.2 CALIBRACIÓN LINEAL 23

9. COMUNICACIÓN 25

9.1 SALIDA RS-232 25
9.1.1 ESPECIFICACIONES 25
9.1.2 RS-232 (CONECTOR TIPO D DE 9 PINES) 25
9.1.3 PROTOCOLO DE SALIDA CONTINUA 25
9.1.4 DEFINICIÓN DE DATOS CONTINUOS 26
9.1.5 DEFINICIÓN DE DATOS DEL MODO MODULACIÓN POR DESPLAZAMIENTO DE AMPLITUD (ASK) 27
9.2 FORMATOS DE IMPRESIÓN 28

10. MANTENIMIENTO 29

10.1 LIMPIEZA 29
10.2 FUNCIONAMIENTO DE LA BATERÍA 29
10.3 DESECHO 29

11. CÓDIGOS DE ERROR 29

12. RESOLUCIÓN DE PROBLEMAS 30

13. GARANTÍA 31

FR

1. PRÉCAUTIONS 33

2. INTRODUCTION 33

2.1 GÉNÉRALITÉS 33
2.2 VUE D'ENSEMBLE 33

3. SPÉCIFICATIONS 34

3.1 SPÉCIFICATIONS 34
3.2 DIMENSION 35
3.3 NOM DES PIÈCES 35

4. INSTALLATION 36

4.1 DÉBALLAGE 36
4.2 INSTALLATION 36
4.3 CONNEXIONS DES CAPTEURS DE PESÉE 36
4.4 CONNEXION ÉLECTRIQUE 36
4.5 RECHARGEZ LA BATTERIE 36
4.5.1 CHARGEMENT DE LA BATTERIE 36
4.5.2 ENTRETIEN DE LA BATTERIE 37
4.6 REMPLACEMENT DU ROULEAU DE PAPIER 37

5. DESCRIPTION 38

5.1 CLAVIER 38
5.2 AFFICHAGE 39

6. FONCTIONNEMENT 40

6.1 ALIMENTATION ALLUMÉE/ÉTEINTE 40
6.2 ZÉRO 40
6.3 TARE 40
6.4 SÉLECTION DES UNITÉS DE PESÉE 40
6.5 POURCENTAGE DE PESÉE 40
6.6 COMPTAGE DES PIÈCES 41
6.7 CONTRÔLE DE LA PESÉE 41
6.7.1 RÉGLAGE DES LIMITES POUR LE POIDS CIBLE 41
6.7.2 RÉGLAGE DES LIMITES AVEC COMPTAGE DES PIÈCES 41
6.7.3 RÉGLAGE DES LIMITES AVEC PESÉE EN POURCENTAGE 42
6.7.4 RÉGLER LE MODE BIP 42
6.7.5 DÉSACTIVER LE MODE CONTRÔLE DE LA PESÉE 42
6.8 IMPRESSION 42
6.9 ACCUMULATION 43
6.9.1 ACCUMULATION MANUELLE 43
6.9.2 AFFICHER LA MÉMOIRE DE POIDS 43
6.9.3 EFFACEMENT DE LA MÉMOIRE 43
6.9.4 ACCUMULATION AUTOMATIQUE 43
6.10 RÉGLAGE DU RÉTROÉCLAIRAGE 43
6.11 ARRÊT AUTOMATIQUE DE L'ALIMENTATION 44

7. PARAMÈTRES 44

8. ÉTALONNAGE 48

8.1 ÉTALONNAGE NORMAL 48
8.2 ÉTALONNAGE LINÉAIRE 48

9. COMMUNICATION 50

9.1 SORTIE RS-232 50
9.1.1 SPÉCIFICATIONS 50
9.1.2 RS-232 (CONNECTEUR DE TYPE D À 9 BROCHES) 50
9.1.3 PROTOCOLE DE SORTIE EN CONTINU 50
9.1.4 DÉFINITION DES DONNÉES CONTINUES 51
9.1.5 DÉFINITION DES DONNÉES DU MODE DEMANDE 52
9.2 FORMATS D'IMPRESSION 53

10. ENTRETIEN 54

10.1 NETTOYAGE 54
10.2 FONCTIONNEMENT SUR BATTERIE 54
10.3 MISE AU REBUT 54

11. CODES D'ERREUR 54

12. DÉPANNAGE 55

13. GARANTIE 56

EN

1. PRECAUTIONS 58

2. INTRODUCTION 58

2.1 GENERAL 58

2.2 OVERALL VIEW 58

3. SPECIFICATION 59

3.1 SPECIFICATIONS 59

3.2 DIMENSION 60

3.3 PARTS NAME 60

4. INSTALLATION 61

4.1 UNPACKING 61

4.2 INSTALLATION 61

4.3 LOAD CELL CONNECTIONS 61

4.4 POWER CONNECTION 61

4.5 RECHARGE THE BATTERY 61

4.5.1 CHARGING THE BATTERY 61

4.5.2 BATTERY MAINTENANCE 62

4.6 PAPER ROLL REPLACEMENT 62

5. DESCRIPTION 63

5.1 KEY BOARD 63

5.2 DISPLAY 64

6. OPERATION 65

6.1 POWER ON/OFF 65

6.2 ZERO 65

6.3 TARE 65

6.4 SELECT WEIGHING UNITS 65

6.5 PERCENT WEIGHING 65

6.6 PARTS COUNTING 66

6.7 CHECK WEIGHING 66

6.7.1 LIMITS SETTING FOR TARGET WEIGHT 66

6.7.2 LIMITS SETTING WITH PARTS COUNTING 66

6.7.3 LIMITS SETTING WITH PERCENT WEIGHING 67

6.7.4 TO SET BEEP MODE 67

6.7.5 TO DISABLE CHECK WEIGHING MODE 67

6.8 PRINTING 67

6.9 ACCUMULATION 68

6.9.1 MANUAL ACCUMULATION 68

6.9.2 MEMORY RECALL 68

6.9.3 MEMORY CLEAR 68

6.9.4 AUTOMATIC ACCUMULATION 68

6.10 BACK LIGHT SETTING 68

6.11 POWER AUTO OFF 69

7. PARAMETERS 69

8. CALIBRATION 73

8.1 NORMAL CALIBRATION 73

8.2 LINEAR CALIBRATION 73

9. COMMUNICATION 75

9.1 RS-232 OUTPUT 75

9.1.1 SPECIFICATIONS 75

9.1.2 RS-232 (9PIN D TYPE CONNECTOR) 75

9.1.3 CONTINUOUSLY OUTPUT PROTOCOL 75

9.1.4 CONTINUOUS DATA DEFINITION 76

9.1.5 ASK MODE DATA DEFINITION 77

9.2 PRINT FORMATS 78

10. MAINTENANCE 79

10.1 CLEANING 79

10.2 BATTERY OPERATION 79

10.3 DISPOSAL 79

11. ERROR CODES 79

12. TROUBLE SHOOTING 80

13. WARRANTY 81

IT

1. PRACAUZIONI 83

2. INTRODUZIONE 83

2.1 INFORMAZIONI GENERALI 83
2.2 PANORAMICA 83

3. SPECIFICHE 84

3.1 SPECIFICHE 84
3.2 DIMENSIONE 85
3.3 NOME DEI PEZZI 85

4. INSTALLAZIONE 86

4.1 DISIMBALLAGGIO 86
4.2 INSTALLAZIONE 86
4.3 CONNESSIONI CELLE DI CARICO 86
4.4 ALIMENTAZIONE 86
4.5 RICARICARE LA BATTERIA 86
4.5.1 CARICARE LA BATTERIA 86
4.5.2 MANUTENZIONE BATTERIA 87
4.6 SOSTITUZIONE ROTOLO DI CARTA 87

5. DESCRIZIONE 88

5.1 TASTIERA 88
5.2 SCHERMO 89

6. FUNZIONAMENTO 90

6.1 ACCENSIONE/SPEGNIMENTO 90
6.2 ZERO 90
6.3 TARA 90
6.4 SELEZIONARE UNITA' DI PESATURA 90
6.5 PERCENTUALE DI PESATURA 90
6.6 CONTEGGIO DEI PEZZI 91
6.7 CONTROLLO PESATURA 91
6.7.1 IMPOSTAZIONE LIMITI TARGET DI PESO 91
6.7.2 IMPOSTAZIONE LIMITI CON CONTEGGIO PEZZI 91
6.7.3 IMPOSTAZIONE LIMITI CON PESATURA PERCENTUALE 92
6.7.4 IMPOSTARE MODALITA' SEGNALE ACUSTICO 92
6.7.5 PER DISABILITARE LA MODALITA' VERIFICA DEL PESO 92
6.8 STAMPA 93
6.9 ACCUMULO 93
6.9.1 ACCUMULO MANUALE 93
6.9.2 MOSTRA LA MEMORIA DEL PESO 93
6.9.3 RESET MEMORIA 93
6.9.4 ACCUMULO AUTOMATICO 93
6.10 IMPOSTAZIONE RETROILLUMINAZIONE 94
6.11 SPEGNIMENTO AUTOMATICO 94

7. PARAMETRI 95

8. TARATURA 98

8.1 TARATURA NORMALE 98
8.2 TARATURA LINEARE 98

9. COMUNICAZIONE 100

9.1 USCITA RS-232 100
9.1.1 SPECIFICHE 100
9.1.2 RS-232 (TIPOLOGIA DI CONNETTORE 9PIN D) 100
9.1.3 PROTOCOLLO DI USCITA CONTINUO 100
9.1.4 DEFINIZIONE DATI CONTINUA 101
9.1.5 DEFINIZIONE DATI MODALITA' ASK 102
9.2 FORMATI DI STAMPA 103

10. MANUTENZIONE 104

10.1 PULIZIA 104
10.2 FUNZIONAMENTO BATTERIA 104
10.3 DISPOSIZIONE 104

11. CODICI ERRORE 104

12. RISOLUZIONE DEI PROBLEMI 105

13. GARANZIA 106

PT

1. PRECAUÇÕES 108

2. INTRODUÇÃO 108

2.1 DISPOSIÇÕES GERAIS 108
2.2 VISÃO GERAL 108

3. ESPECIFICAÇÃO 109

3.1 ESPECIFICAÇÕES 109
3.2 DIMENSÃO 110
3.3 NOME DAS PEÇAS 110

4. INSTALAÇÃO 111

4.1 DESEMBALAGEM 111
4.2 INSTALAÇÃO 111
4.3 LIGAÇÕES DA CÉLULA DE CARGA 111
4.4 LIGAÇÃO DE ENERGIA 111
4.5 RECARREGUE A BATERIA 111
4.5.1 CARREGAR A BATERIA 111
4.5.2 MANUTENÇÃO DA BATERIA 112
4.6 SUBSTITUIÇÃO DO ROLO DE PAPEL 112

5. DESCRIÇÃO 113

5.1 TECLADO 113
5.2 UNIDADE INDICADORA 114

6. FUNCIONAMENTO 115

6.1 LIGAR/DESLIGAR 115
6.2 ZERO 115
6.3 TARA 115
6.4 SELECIONAR UNIDADES DE PESAGEM 115
6.5 PERCENTAGEM DE PESAGEM 115
6.6 CONTAGEM DE PEÇAS 116
6.7 VERIFICAR PESAGEM 116
6.7.1 DEFINIÇÃO DE LIMITES PARA O PESO ALVO 116
6.7.2 DEFINIÇÃO DE LIMITES COM CONTAGEM DE PEÇAS 116
6.7.3 DEFINIÇÃO DE LIMITES COM PERCENTAGEM DE PESAGEM 117
6.7.4 DEFINIR O MODO DE SINAL SONORO 117
6.7.5 PARA DESATIVAR O MODO DE PESAGEM DE VERIFICAÇÃO 117
6.8 IMPRESSÃO 117
6.9 ACUMULAÇÃO 118
6.9.1 ACUMULAÇÃO MANUAL 118
6.9.2 MOSTRAR MEMÓRIA DE PESO 118
6.9.3 LIMPEZA DE MEMÓRIA 118
6.9.4 ACUMULAÇÃO AUTOMÁTICA 118
6.10 CONFIGURAÇÃO DA LUZ TRASEIRA 118
6.11 DESLIGAR AUTOMÁTICO 119

7. PARÂMETROS 119

8. CALIBRAÇÃO 123

8.1 CALIBRAÇÃO NORMAL 123
8.2 CALIBRAÇÃO LINEAR 123

9. COMUNICAÇÃO 125

9.1 SAÍDA RS-232 125
9.1.1 ESPECIFICAÇÕES 125
9.1.2 RS-232 (CONECTOR TIPO D DE (9 PINOS)) 125
9.1.3 PROTOCOLO CONTÍNUO DE SAÍDA 125
9.1.4 DEFINIÇÃO DE DADOS CONTÍNUA 126
9.1.5 DEFINIÇÃO DE DADOS DO MODO ASK 127
9.2 FORMATOS DE IMPRESSÃO 128

10. MANUTENÇÃO 129

10.1 LIMPEZA 129
10.2 OPERAÇÃO DA BATERIA 129
10.3 ELIMINAÇÃO 129

11. CÓDIGOS DE ERRO 129

12. RESOLUÇÃO DE PROBLEMAS 130

13. GARANTIA 131

DE

1. VORSICHTSMßNAHMEN 133

2. EINLEITUNG 133

2.1 ALLGEMEINES 133
2.2 ÜBERSICHT 133

3. SPEZIFIKATIONEN 134

3.1 SPEZIFIKATIONEN 134
3.2 ABMESSUNGEN 135
3.3 TEILEBEZEICHNUNG 135

4. INSTALLATION 136

4.1 AUSPACKEN 136
4.2 INSTALLATION 136
4.3 ANSCHLUSS DER WÄGEZELLE 136
4.4 STROMANSCHLUSS 136
4.5 AUFLADEN DES AKKUS 136
4.5.1 AUFLADEN DES AKKUS 136
4.5.2 WARTUNG DER BATTERIE 137
4.6 AUSWECHSELN DER PAPIERROLLE 137

5. BESCHREIBUNG 138

5.1 TASTENFELD 138
5.2 DISPLAY 139

6. BETRIEB 140

6.1 EIN- UND AUSSCHALTEN 140
6.2 NULL 140
6.3 TARA 140
6.4 WÄGEEINHEITEN AUSWÄHLEN 140
6.5 PROZENTWÄGEN 140
6.6 STÜCKZÄHLUNG 141
6.7 KONTROLLWAAGE 141
6.7.1 GRENZWERTEINSTELLUNG FÜR SOLLGEWICHT 141
6.7.2 GRENZWERTEINSTELLUNG MIT STÜCKZÄHLUNG 141
6.7.3 GRENZWERTEINSTELLUNG MIT PROZENTWÄGUNG 142
6.7.4 EINSTELLEN DES SIGNALTONMODUS 142
6.7.5 KONTROLLWÄGEMODUS DEAKTIVIEREN 142
6.8 DRUCKEN 142
6.9 AKKUMULIERUNG 143
6.9.1 MANUELLE AKKUMULATION 143
6.9.2 GEWICHTSSPEICHER ANZEIGEN 143
6.9.3 SPEICHER LÖSCHEN 143
6.9.4 AUTOMATISCHES AKKUMULIEREN 143
6.10 EINSTELLUNG DER HINTERGRUNDBELEUCHTUNG 143
6.11 AUTOMATISCHES AUSSCHALTEN 144

7. PARAMETER 144

8. KALIBRIERUNG 148

8.1 NORMALE KALIBRIERUNG 148
8.2 LINEARE KALIBRIERUNG 148

9. KOMMUNIKATION 150

9.1 RS-232-AUSGANG 150
9.1.1 SPEZIFIKATIONEN 150
9.1.2 RS-232 (9POLIGER D-STECKER) 150
9.1.3 KONTINUIERLICH AUSGEGEBENES PROTOKOLL 150
9.1.4 DATENDEFINITION 151
9.1.5 ASK-MODUS 152
9.2 DRUCKFORMATE 153

10. WARTUNG 154

10.1 REINIGUNG 154
10.2 BATTERIEBETRIEB 154
10.3 ENTSORGUNG 154

11. FEHLER-CODES 154

12. FEHLERSUCHE 155

13. GARANTIE 156

1. PRECAUCIONES

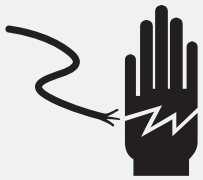

PRECAUCIÓN

DESCONECTAR LA FUENTE DE ALIMENTACIÓN DE ESTE DISPOSITIVO ANTES DE INSTALARLO, LIMPIARLO O REPARARLO.
EL NO HACERLO PUEDE RESULTAR EN DAÑOS CORPORALES O DAÑOS EN EL DISPOSITIVO.

» El aparato es un instrumento electrónico de precisión, manipúlelo con cuidado.
» No instale el aparato bajo la luz directa del sol.
» Verifique que el voltaje local y el tipo de receptáculo sean correctos para el dispositivo.
» Utilice únicamente un adaptador original, cualquier otro podría dañar el aparato.
» Los equipos enchufables deben instalarse cerca de una toma de corriente de fácil acceso.
» Evite las fuentes de alimentación inestables. No lo utilice cerca de grandes consumidores de electricidad, como equipos de soldadura o grandes motores.
» Evite los cambios bruscos de temperatura, las vibraciones, el viento y el agua.
» Evite fuertes ruidos de radiofrecuencia.
» Mantenga limpio el dispositivo.

2. INTRODUCCIÓN

2.1 GENERALIDADES

» El indicador de pesaje BR70 Pro amplifica las señales de una célula de carga, las convierte en datos digitales y los muestra como un valor de masa.
» Es preciso, rápido y versátil de uso general con funciones de recuento, pesaje en % y acumulación.
» LCD de 24 mm con retroiluminación LED blanca.
» Todos los teclados son interruptores táctiles ligeros.
» La batería proporciona hasta 50 horas de uso continuo (con la retroiluminación apagada).

2.2 VISTA GENERAL

3. ESPECIFICACIONES

3.1 ESPECIFICACIONES

Max. Divisiones	7.500e; 2x7.500e; 30.000d
Display	Pantalla LCD de 6 dígitos de 24 mm con retroiluminación LED blanca
Cubierta	Carcasa de plástico ABS
Teclado	7 teclas de membrana
Unidades de pesaje	kg/g/lb/oz/lb:oz/tj/hj
Aplicaciones	Recuento de piezas, pesaje de control, pesaje porcentual, acumulación
Célula de carga Excitación	5VDC
Impedancia de entrada mínima	43 ohmios
Impedancia de entrada máxima	1600 ohmios
Células de carga	Hasta 8 células
Conector de célula de carga	Conector de 7 pines
Longitud de cable	461m/mm2
Tiempo de estabilización	1 segundo
Interfaz	Salida RS-232 como estándar
Temperatura	Funcionamiento: -10°C - + 40°C; almacenamiento: -20°C - + 60°C, Humedad:5%～85% H.R.
Energía	Entrada AC 100-240V, salida DC 12V/2500mA Batería recargable 6V/4Ah
Duración de la batería	Aprox. 35 horas con retroiluminación de uso continuo Aprox. 50 horas sin retroiluminación de uso continuo Aprox. 4 horas con impresión
Medidas (mm)	280 (Ancho) x 168 (Profundidad) x 160 (Altura)
Dimensiones del embalaje (mm)	325 (Ancho) x 245 (Profundidad) x 205 (Altura)
Peso neto	2,15 kg
Peso bruto	2,6 kg

Especificación de la impresora

Método de impresión	Impresión térmica por puntos
Número de puntos/línea	384
Densidad de puntos	8
Anchura de impresión (mm)	48 (centrado en el papel)
Anchura del papel (mm)	55
Tamaño del rollo de papel (mm)	Diámetro exterior máximo del rollo 50 mm (rollo de etiquetas y recibos)
Resolución de impresión	203DPI
Vida útil del cabezal de impresión	50 kilómetros
Velocidad de la impresora	80 mm/segundo

3.2 DIMENSIÓN (mm)

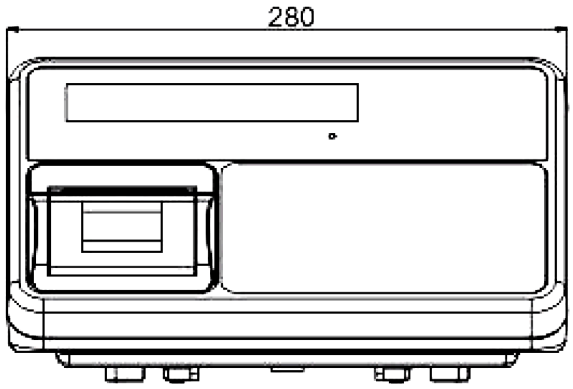

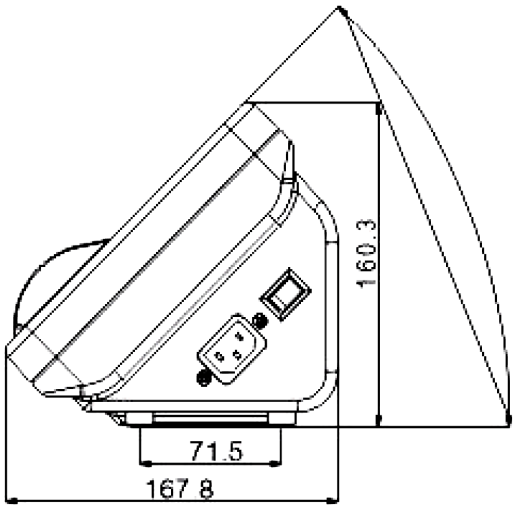

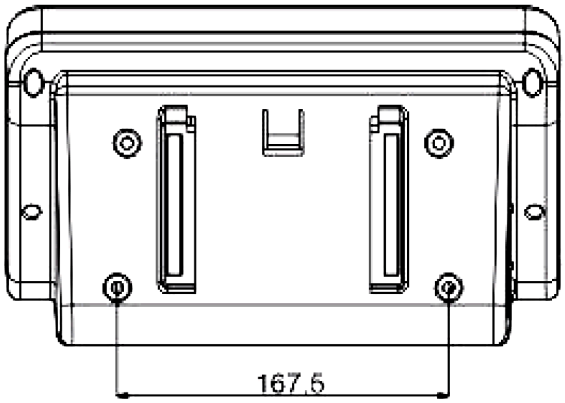

3.3 NOMBRE DE LAS PIEZAS

Nombre de la pieza	Cant.	Material	Especificación
Marco de la impresora	1	ABS	
Impresora térmica	1		
Pantalla superpuesta	1		
Tapa superior	1		
PCB (Placa de circuito impreso) de la impresora	1		
Tornillo autorroscante	3	S18C	ST3x12
Pantalla PCB	1		
Tornillo autorroscante	4	S18C	ST3x8
Tornillo autorroscante	7	S18C	ST3x10
Teclado superpuesto	1		
PCB principal	1		
Tornillo autorroscante	6	S18C	ST4x12

Nombre de la pieza	Cant.	Material	Especificación
Barra de batería	1	SECC	
Espuma	1	pu	
Batería de plomo	1		6V/4Ah
Tapa inferior	1		
Arandela	1		
Brida para cables	1		
Conector del adaptador	1		
Tuerca de conexión tipo D	2		
Conector hembra tipo D de 9 pines	1		
Tornillo conector tipo D	2		
Interruptor de Energía	1		
Conector de 7 pines	1		

4. INSTALACIÓN

4.1 DESEMBALAJE

Cuando reciba el indicador, inspecciónelo para asegurarse de que no está dañado y de que todas las piezas están incluidas.

» Saque el indicador de la caja de cartón.
» Retire la cubierta protectora. Guarde el embalaje para utilizarlo si necesita transportar la báscula más adelante.
» Inspeccione la balanza para comprobar que no esté dañada.
» Asegúrese de que todos los componentes están incluidos:

1. Indicador
2. Adaptador
3. Manual

4.2 INSTALACIÓN

» Coloque el indicador sobre una mesa o conéctelo a un soporte adecuado.
» Conecte el cable de la célula de carga de la plataforma en el conector de la célula de carga del indicador.

4.3 CONEXIONES DE LA CÉLULA DE CARGA

Conecte los cables de la célula de carga al dispositivo como se muestra a continuación.

Puede conectar ocho células de carga de 350 ohmios.

La tensión de accionamiento de la célula de carga es de 5V CC ±5% entre Excitación + y Excitación -.

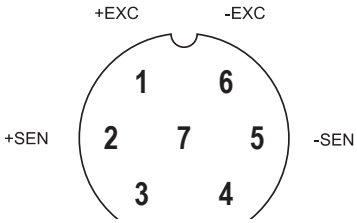

Para conexión de 4 pines, puentear los pines 1 con 2 y 5 con 6.

4.4 CONEXIÓN DE ALIMENTACIÓN

» Conecte el pin del adaptador al conector del adaptador indicador.
» El adaptador se conecta a la toma de corriente alterna. Los equipos enchufables deben instalarse cerca de una toma de corriente de fácil acceso con un contacto de protección a tierra.

4.5 RECARGA DE LA BATERÍA

Nota: Por favor, cargue la batería antes de utilizar la báscula por primera vez.

» El símbolo [+ -] en la pantalla indica que la batería se está agotando. Significa que es hora de cargar la batería. Si el aparato no se está cargando, las palabras <BAT-LOW> parpadearán en la pantalla.
» Queda aproximadamente 1 hora de uso del instrumento; antes se apagará automáticamente.
» Utilice únicamente el cargador de batería original para cargar la batería inmediatamente, o la báscula no se podrá utilizar.

4.5.1 CARGA DE LA BATERÍA

» Antes del primer uso, la batería debe cargarse conectándola a la red eléctrica durante al menos 4 horas.
» Cuando el aparato esté enchufado a la red eléctrica, la batería interna se recargará.
» Compruebe que la toma de corriente está debidamente protegida.
» Debajo de la pantalla hay un LED que indica el estado de carga de la batería.
» Si el LED está verde, la batería está completamente cargada.
» Si el LED está rojo, la batería se está cargando.

4.5.2 MANTENIMIENTO DE LA BATERÍA

» No utilice ningún otro tipo de adaptador de corriente que no sea el suministrado con el aparato.
» Las baterías no utilizadas deben cargarse cada tres meses.
» Si la báscula no se utiliza durante un periodo prolongado de tiempo, extraiga la batería del compartimento para evitar fugas.
» Guarde la batería en una bolsa o caja sellada en un ambiente seco y templado.

4.6 SUSTITUCIÓN DEL ROLLO DE PAPEL

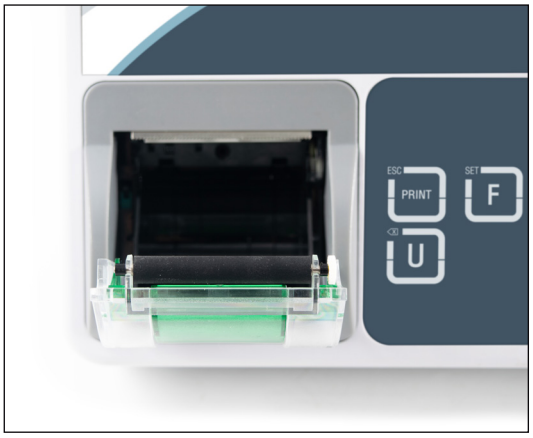

1. Tire de la cubierta del rollo de la impresora y retire el rollo viejo.

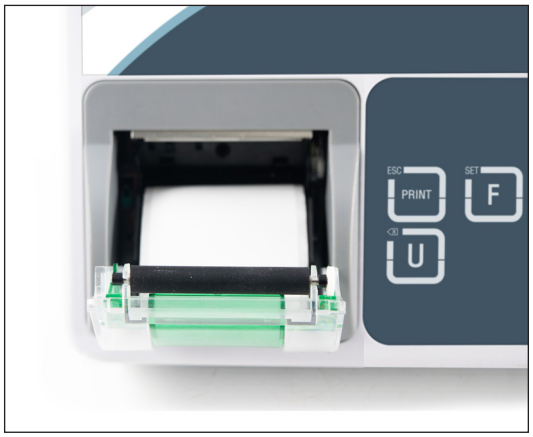

2. Inserte el nuevo rollo de papel y saque el papel de la cubierta del rollo.

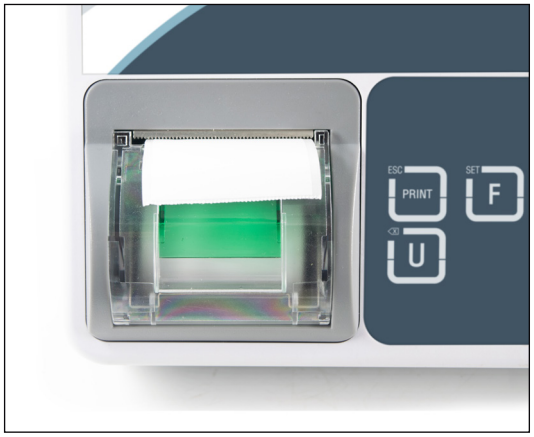

3. Cierre la cubierta y alimente el papel.

5. DESCRIPCIÓN

5.1 TECLADO

Teclas	Función	Función en el menú
	Tecla cero » Coloque la escala a 0 cuando se encuentra en los márgenes.	Tecla de confirmación » Entre en el menú seleccionado.
	Tecla Tara » Se utiliza para permitir realizar una tara, restando el peso de la plataforma.	Tecla de incremento de valor » Se utiliza para permitir incrementar en 1 el valor del dígito seleccionado.
	Tecla de porcentaje » Acceda a la función de pesaje porcentual. » Muestra el peso, el peso unitario y las piezas cuando se está en el contaje de piezas. » Mantenga pulsada la tecla para ajustar los límites del control de peso.	Tecla de flecha derecha » Mueva el dígito seleccionado hacia la derecha. » Mueva al siguiente parámetro en los ajustes.
	Tecla de muestra » Inicie la función de recuento de piezas.	Tecla de flecha izquierda » Mueva la cifra seleccionada hacia la izquierda. » Mueva al parámetro anterior en los ajustes.
	Tecla de función » Pulse esta tecla para acceder al menú de ajustes mientras se encuentra en el modo de pesaje.	
	Tecla Imprimir » Imprima el ticket. Tecla de acumulación » Añada el valor a la memoria de acumulación, si la función de acumulación no es automática. Tecla de recuperación de memoria » Muestra los valores almacenados en la memoria.	Tecla Escape » Vuelva al modo de pesaje normal en otro modo de funcionamiento o en ajustes.
	Tecla Unidades » Se utiliza para seleccionar las unidades de pesaje (kg/g/lb/oz/lb:oz).	Tecla Borrar » Se utiliza para borrar el valor límite de tolerancia.

5.2 PANTALLA

Display	Función
+ -	Indicador de batería baja. Cuando se encienda, cargue la batería.
HI OK LO	Indica cuando la carga está por encima (HI), por debajo (LO) y dentro de los límites (OK) en el modo de comprobación de peso.
○	Indicador de estabilidad. Cuando se ilumina, el peso es estable.
GROSS	Peso Bruto.
NET	Peso Neto.
ZERO	Indicador de cero. Cuando está iluminado, el peso está en condición Cero.
kg lb OZ	Unidad de pesaje.
LED	Indicador de carga de batería.
%	Indicador de Porcentaje de pesada.
g/pcs	Indicador para contaje de piezas.
Σ	Indicador de acumulación.
W1 W2	Indicador de rango dual.

6. FUNCIONAMIENTO

Puesta en marcha inicial

El tiempo de calentamiento de 15 minutos estabiliza los valores medidos tras el encendido.

6.1 ENCENDIDO/APAGADO

El interruptor de encendido se encuentra en el lado derecho del aparato.

1. Encender la báscula y pulsar el interruptor. La báscula mostrará el número de versión, entrará en un modo de autocomprobación y seguirá para entrar en el modo de pesaje.
2. Apagar la báscula y pulsar el interruptor hacia adelante una vez más.

6.2 CERO

Puede pulsar la tecla en cualquier momento para establecer el punto cero a partir del cual se miden todas las demás pesadas y recuentos, dentro del 4% respecto al cero de encendido. Por lo general, esto sólo será necesario cuando la plataforma esté vacía. Cuando se obtiene el punto cero, la pantalla mostrará el indicador de cero.

6.3 TARA

El peso de cualquier recipiente puede ser tarado pulsando el botón para que en las siguientes pesadas se muestre siempre el peso neto.

1. Cargue peso en la plataforma.
2. Pulse la tecla . Se visualiza el cero y se resta la tara.
3. Retire el peso de la plataforma. Se muestra el peso tarado. Aparecerá con un valor negativo.
4. Borre el valor de tara, retire todo el peso y pulse la tecla . Se muestra cero, el peso de tara se borra.

6.4 SELECCIONAR UNIDADES DE PESAJE

Pulse la tecla . Puede cambiar a unidades de pesaje kg /g / lb / oz / lb: oz /tj /hj

6.5 PESAJE PORCENTUAL

La báscula puede ajustar un peso de muestra para que se muestre como 100%. A continuación, cualquier otro peso colocado en la plataforma, se mostrará como un porcentaje de la muestra original.

Funcionamiento:

1. Coloque un peso de 350 g en la plataforma y pulse la tecla . La pantalla mostrará 100.00%.
2. Retire el peso y asegúrese de que la pantalla está a cero.
3. Coloque un peso de 300g en la plataforma, la pantalla mostrará 85.71 % según el porcentaje de 350g (100%).
4. Pulse la tecla para que la báscula vuelva al modo de pesaje.

Cuanto mayor sea la muestra del 100% más preciso será el cálculo del %.

6.6 RECUENTO DE PIEZAS

En el modo de pesaje, puede habilitar la báscula para entrar en el modo de recuento de piezas.

Funcionamiento:

1. Coloque la mercancía sobre la plataforma.
2. Pulse la tecla . La pantalla muestra P 10.
3. La cantidad de muestras utilizada puede cambiarse con y .
4. Las opciones de piezas son P 10/ P 20/ P 50/ P 100/ P 200
5. Pulse la tecla cuando el número indicado coincida con el número de muestras en la plataforma.
6. La báscula almacenará la cantidad de piezas para el peso de la muestra.
7. Ahora, se pueden añadir o reducir las piezas en la plataforma. Las piezas mostradas en la pantalla cambiarán según corresponda.
8. Pulse la tecla para mostrar el peso unitario (g/pcs), el peso total (kg) y la cantidad (pcs).
9. Pulse para volver al modo de pesaje.

6.7 PESAJE DE CONTROL

El pesaje de control es un procedimiento que emite un sonido de alarma cuando el peso en la plataforma está dentro o fuera de los límites establecidos.

La memoria almacena valores para un límite superior y un límite inferior.

Nota: El pesaje de control o el recuento sólo están disponibles cuando el peso es superior a 20d.

6.7.1 AJUSTAR LÍMITES PARA EL PESO OBJETIVO

1. En la pantalla de pesaje, pulse y mantenga pulsada la tecla durante aprox. 3 segundos para abrir la configuración del pesaje de control.
2. La pantalla mostrará el indicador HI para ajustar el límite superior y el primer dígito parpadeará.
3. Utilice las teclas y para mover el dígito editable y pulse la tecla para cambiar el valor del límite. Pulse la tecla para confirmar.
4. Una vez ajustado el Límite Superior, la pantalla mostrará el indicador LO para ajustar el Límite Inferior y el primer dígito parpadeará.
5. Utilice las teclas y para mover el dígito editable y pulse la tecla para cambiar el valor del límite. Pulse la tecla para confirmar.
6. Ajuste límites completados. La pantalla volverá automáticamente a la pantalla de pesaje.

6.7.2 AJUSTAR LÍMITES CON RECUENTO DE PIEZAS

1. En primer lugar, configure el recuento de piezas tal y como se describe en el punto 6.6.
2. Una vez configurado el recuento de piezas, pulse y mantenga pulsada la tecla durante aproximadamente 3 segundos, mientras se encuentra en la pantalla de pesaje, para abrir la comprobación de los ajustes de pesaje.
3. La pantalla mostrará el indicador HI para ajustar el Límite superior y el primer dígito parpadeará.
4. Utilice las teclas y para mover el dígito editable y pulse la tecla para cambiar el valor del límite. Pulse la tecla para confirmar.
5. Una vez ajustado el Límite Superior, la pantalla mostrará el indicador LO para ajustar el Límite Inferior y el primer dígito parpadeará.
6. Utilice las teclas y para mover el dígito editable y pulse la tecla para cambiar el valor del límite. Pulse la tecla para confirmar.
7. Ajuste límites completados. La pantalla volverá automáticamente a la pantalla de pesaje.

6.7.3 AJUSTAR LÍMITES CON PESAJE PORCENTUAL

1. En primer lugar, configure el pesaje porcentual como se describe en el punto 6.5.
2. Una vez configurado el pesaje porcentual, pulse y mantenga pulsada la tecla durante aprox. 3s, mientras está en la pantalla de pesaje, para abrir los ajustes de comprobación de pesaje.
3. La pantalla mostrará el indicador HI para ajustar el Límite Superior y el primer dígito parpadeará.
4. Utilice las teclas para mover el dígito editable y pulse la tecla para cambiar el valor límite. Pulse la tecla para confirmar.
5. Una vez ajustado el Límite Superior, la pantalla mostrará el indicador LO para ajustar el Límite Inferior y el primer dígito parpadeará.
6. Utilice las teclas y para mover el dígito editable y pulse la tecla para cambiar el valor del límite. Pulse la tecla para confirmar.
7. Ajuste límites completados. La pantalla volverá automáticamente a la pantalla de pesaje.

6.7.4 AJUSTAR MODO BIP

El sonido bip depende de los ajustes realizados en el bloque de menú

Opciones:

bEEP 0	Sonido bip desactivado.
bEEP 1	Sonará un bip cuando la carga esté dentro de los límites.
bEEP 2	Sonará un bip cuando la carga supere los límites.

HI	Cuando el peso/piezas/porcentaje excede el valor del Límite Superior establecido.
OK	Cuando el peso/piezas/porcentaje está dentro de los valores del Límite Superior y del Límite Inferior establecidos.
LO	Cuando el peso/piezas/porcentaje está por debajo del valor del Límite Inferior establecido.

6.7.5 DESACTIVAR EL MODO DE COMPROBACIÓN DE PESO

1. Pulse y mantenga pulsada la tecla durante aprox. 3s, mientras está en la pantalla de pesaje, para abrir los ajustes de comprobación de peso.
2. Pulse la tecla para introducir cero en el Límite Superior (Hi-Limit), y haga lo mismo para Límite Inferior.
3. Pulse la tecla para almacenar los valores cero.

6.8 IMPRESIÓN

Los datos de pesaje pueden imprimirse pulsando la tecla .

Para imprimir etiqueta:

Debe seleccionar F8 dEFt ; Fb > ModE2; F4 Acc > on

Para imprimir recibo:

Debe seleccionar F8 dEFt ; Fb > ModE 1; F4 Acc > on

6.9 ACUMULACIÓN

La acumulación puede ajustarse manualmente pulsando la tecla PRINT o automáticamente. La acumulación sólo está disponible cuando el peso es superior a 20d.

Nota: La función de acumulación sólo funciona en el modo de pesaje.

6.9.1 ACUMULACIÓN MANUAL

En el modo de pesaje normal, asegúrese de que la pantalla está a cero y de que el indicador de estabilidad está encendido.

1. Coloque la mercancía sobre la plataforma y pulse la tecla PRINT cuando se encienda el indicador de estabilidad.
2. La pantalla mostrará ACC 1 y también el total del peso acumulado.
3. Los datos se enviarán a la impresora o al PC si está conectado.
4. Retire el peso del plato para que la pantalla muestre cero y estable para realizar la siguiente acumulación.

Puede almacenar 99 operaciones o hasta alcanzar el valor máximo de visualización.

6.9.2 MOSTRAR MEMORIA DE PESO

Pulse la tecla PRINT, cuando la pantalla esté en el modo de pesaje normal y el peso sea 0, la pantalla mostrará los tiempos de acumulación y mostrará los valores totales.

Esta información sólo se mostrará durante dos segundos y se imprimirá.

6.9.3 BORRAR MEMORIA

Borre la memoria, pulse y mantenga la tecla PRINT aprox 5 segundos.

El indicador sonará 1 vez, y cuando se borre la memoria, desaparecerá el símbolo Σ .

6.9.4 ACUMULACIÓN AUTOMÁTICA

Active la acumulación automática, consulte el parámetro F4 ACC > AU.

1. Coloque la mercancía sobre la plataforma.
2. Después de que el peso sea estable, sonará un bip una vez, y el peso se almacenará, y se imprimirá si está activado.
3. La pantalla mostrará los tiempos de acumulación y el valor total, esta información se mostrará sólo dos segundos.
4. Retire el peso de la plataforma.
5. La pantalla debe ponerse a cero y permanecer estable para la siguiente operación.

Puede almacenar 99 operaciones o hasta alcanzar el valor máximo de visualización.

6.10 AJUSTAR LA LUZ DE FONDO

1. Pulse la tecla F para entrar en la configuración.
2. Pulse la tecla % hasta que la pantalla muestre F2 bL .
3. Pulse la tecla →0← para entrar.
4. Pulse la tecla % para cambiar la opción deseada.
5. Pulse la tecla →0← para confirmar.

bL AU	Modo automático. Cuando el peso es 0 y estable durante 5s, la retroiluminación se apaga automáticamente. Cuando el peso se vuelve inestable y mayor de 20d, la retroiluminación se enciende de nuevo.

bL on	Luz de fondo siempre encendida.
bL oFF	Luz de fondo siempre apagada. Excepto en los ajustes.

6.11 APAGADO AUTOMÁTICO

Cuando la balanza no está en uso, puede configurarse para que se apague automáticamente.

1. Pulse la tecla para entrar en la configuración.
2. Pulse la tecla hasta que la pantalla muestre F6 AoFF .
3. Pulse la tecla para entrar.
4. Pulse la tecla para cambiar la opción deseada.
5. Pulse la tecla para confirmar.

oF 0	Sin apagado automático.
oF 3	Apagar automáticamente después de 3 minutos, cuando el peso es 0, estable, y no se pulsa ninguna tecla.
oF 5	Apagar automáticamente después de 5 minutos, cuando el peso es 0, estable y no se pulsa ninguna tecla.
oF 15	Apagar automáticamente después de 15 minutos, cuando el peso es 0, estable y no se pulsa ninguna tecla.
oF 30	Apagar automáticamente después de 30 minutos, cuando el peso es 0, estable y no se pulsa ninguna tecla.

7. PARÁMETROS

Acceder al menú

» Encienda la báscula. Pulse y en la pantalla aparecerá: F 1 UnL.

Elija el Menú

» Pulse las teclas o para pasar de un menú al siguiente.

Entrar en el Menú Seleccionado

» Pulsar para confirmar y acceder al menú deseado.

Entre en TECH

» Cuando la pantalla muestre Pin, pulse , y sucesivamente para entrar en la función.

Si desea acceder a los parámetros F4 ACC y tECH, puede ser necesario pulsar el interruptor CAL. Éste se encuentra en la parte posterior del indicador.

Salir del Menú

» Pulse la tecla , saldrá del menú y reiniciará el aparato

Menús	Submenú		Descripción	Por defecto
F1 Unt	KG G Lb oz Lb:oz tJ HJ		Seleccionar la unidad de pesaje encendido/apagado (on/off)	ON
F2 bL	bL Au		Encender la luz de fondo automáticamente	BL AU
	bL on		Ajustar la luz de fondo a siempre encendida	
	bL oFF		Ajustar la luz de fondo a siempre apagada	
F3 CoN	ProtCL	Cont	Enviar datos continuamente	CONT
		ASk	Modo ASK Comando W: Leer peso Comando T: Tara Comando Z: Cero	
		kCP	Protocolo KCP	
		oFF	Función del puerto de comunicación desactivada	
	bAUd	4800	Ajustar la velocidad en baudios	9600
		9600		
		57600		
		115200		
F4 ACC	AC on		Función de acumulación activada	ON
	ACC oF		Función de acumulación desactivada	
	ACC AU		Acumulación automática	
F5 bEEP	bEEP 0		Seleccionar la desactivación del timbre para el pesaje de control	PITIDO 0
	bEEP 1		El timbre sonará, entre los límites	
	bEEP 2		El timbre sonará, fuera de los límites	
F6 AoFF	oF 0		Configure el apagado automático	OF 0
	oF 3			
	oF 5			
	oF 15			
	oF 30			
F7 t.n	SEt dA		Ajustar fecha	
	SEt t.		Ajustar la hora	
	FormAt	MMddYY	Ajustar el formato de la fecha	
		ddMMYY		
		YYMMdd		
	Y LEn	2	Ajustar el lugar del año «24 o 2024».	
		4		
	SEPAr	/	Establecer el carácter separado de la fecha “2024/07/26 or 2024.07.26”	
		.		

F8 FMt	FrEE	LAbEL 1	Formato de impresión personalizado Compatible con formatos de etiquetas y recibos	DEFECTO
		LAbEL 2		
		rECPt 3		
	dEFt	tYPE 1	Formatos de ticket por defecto	
		tYPE 2		
		tYPE 3		
		tYPE 4		
		tYPE 5		
		tYPE 6		
		tYPE 7		
		tYPE 8		
		tYPE 9		
		tYPE 10		
F9 MAUL	on		Calibrar pulsando la tecla ZERO	OFF
	oFF		Calibración sin pulsar la tecla ZERO	
FA CoL	SAuE	on	Los recuentos acumulados se guardarán	
		oFF	Los recuentos acumulados no se guardarán	
	CLr	CLEAr	Borrar la memoria acumulativa	
		rEtUrn	Regresar al menú anterior	
Fb P-t	ModE 1		Imprimir ticket	
	ModE 2		Imprimir etiqueta	
tECH	Pin		Introducir la contraseña	
P 1 CAL	CAL		Calibración normal	
	L-in 2 ~ L-in 6		Calibración lineal	
P 2 Cnt	xxxxx Esta pantalla mostrará XXXXX para mostrar la cuenta interna.			
P 3 dEC.	0 0.0 0.00 0.000 0.0000		Ajustar punto decimal	

P4 Mod	SinGLE	CAP	Ajustar capacidad
		rES	Ajustar división (1/2/5/10)
	dUAL 1 **(rango dual)**	CAP 1	Ajustar capacidad 1
		CAP 2	Fijar capacidad 2
		rES 1	Fijar división 1 (1/2/5/10)
		rES 2	Fijar división 2 (1/2/5/10)
	dUAL 2 **(rango dual)**	CAP 1	Ajustar capacidad 1
		CAP 2	Fijar capacidad 2
		rES 1	Fijar división 1 (1/2/5/10)
		rES 2	Fijar división 2 (1/2/5/10)
P5 GrA	9. 79640 Ajustar gravedad local Pulse la tecla para desplazar los dígitos hacia la derecha, pulse la tecla para incrementar los dígitos.		
P6 SPd	Lou	Ajuste la velocidad del ADC	MID
	Mid		
	HIGH		
P7 Pro	nonE	No aprobado	NINGUNO
	oIML	Aprobación OIML	
P8 A2n	A2n oFF	Ajuste del rango de la pista cero	AZ 0.5d
	A2 0. 5d		
	A2 1 d		
	A3 2 d		
	A4 4 d		
P9 Min	oFF	Activar o desactivar la función de peso mínimo	ON
	on		
U5 PrL	oFF	Impresión inestable	OFF
	on	Impresión estable	

8. CALIBRACIÓN

8.1 CALIBRACIÓN NORMAL

» Encienda la báscula.

» Pulse la tecla F durante la autocomprobación, la pantalla mostrará F 1 Unt.

» Pulse la tecla % hasta que la pantalla muestre tECH.

» Pulse la tecla →0← para entrar en la calibración, la pantalla mostrará Pin.

» Pulse las teclas , PRINT, →T← para entrar. La pantalla mostrará P 1 CAL .

» Pulse la tecla →0← para entrar y la pantalla mostrará Pin.

» Pulse las teclas PRINT, , % para entrar. La pantalla mostrará CAL.

» Pulse la tecla →0← para confirmar, introduzca el peso de calibración deseado, pulse la tecla % para desplazar los dígitos hacia la derecha y pulse la tecla →T← para incrementar el valor.

» Pulse la tecla →0← para entrar en calibración, la pantalla mostrará UnLoAd.

» Retire todo el peso de la plataforma.

» 3 segundos después, la pantalla mostrará el peso de calibración.

» Coloque el peso de calibración en la plataforma.

» Cuando se encienda el indicador de estabilidad, la pantalla mostrará -PASS- y volverá al modo de ajuste.

8.2 CALIBRACIÓN LINEAL

» Encienda la báscula.

» Pulse la tecla F durante la autocomprobación, la pantalla mostrará F 1 Unt.

» Pulse la tecla % hasta que la pantalla muestre tECH.

» Pulse la tecla →0← para entrar en la calibración, la pantalla mostrará Pin.

» Pulse las teclas , PRINT, →T← para entrar. La pantalla mostrará P 1 CAL .

» Pulse la tecla →0← para entrar y la pantalla mostrará Pin.

» Pulse las teclas PRINT, , % para entrar. La pantalla mostrará CAL.

» Pulse la tecla % hasta que la pantalla muestre L-in 6..

» Asegúrese de que la plataforma está vacía.

» Pulse la tecla →0← para confirmar, la pantalla mostrará UnLoAd.

» 3 segundos después, la pantalla mostrará LoAd 1.

» Coloque la primera pesa de calibración (1/6 de la capacidad) en el plato.

» 3 segundos después, la pantalla mostrará UnLoAd.

» Retire la primera pesa de calibración (1/6 de la capacidad) del plato.

» 3 segundos después, la pantalla mostrará LoAd 2.

» Coloque la segunda pesa de calibración (2/6 de la capacidad) en el plato.

» 3 segundos después, la pantalla mostrará UnLoAd.

» Retire la segunda pesa de calibración (2/6 de la capacidad) del plato.

» 3 segundos después, la pantalla mostrará LoAd 3.

» Coloque la tercera pesa de calibración (3/6 de la capacidad) en el plato.

» 3 segundos después, la pantalla mostrará UnLoAd.

» Retire la tercera pesa de calibración (3/6 de la capacidad) del plato.

» 3 segundos después, la pantalla mostrará LoAd 4.

» Coloque la cuarta pesa de calibración (4/6 de la capacidad) en el plato.

» 3 segundos después, la pantalla mostrará UnLoAd.

» Retire la cuarta pesa de calibración (4/6 de la capacidad) del plato.

» 3 segundos después, la pantalla mostrará LoAd 5.

» Coloque la quinta pesa de calibración (5/6 de la capacidad) en el plato.

» 3 segundos después, la pantalla mostrará UnLoAd.

» Retire la quinta pesa de calibración (5/6 de la capacidad) del plato.

» 3 segundos después, la pantalla mostrará LoAd 6.

» Coloque la sexta pesa de calibración (capacidad total) en el plato.

» 3 segundos después, la pantalla mostrará UnLoAd.

» Retire la sexta pesa de masa de calibración (capacidad total) del plato.

» 10 segundos después, la pantalla mostrará -PASS- y volverá al modo de ajuste.

Nota: En caso de que la pantalla muestre algún mensaje de error o medición incorrecta, repita la calibración de nuevo.

9. COMUNICACIÓN

9.1 SALIDA RS-232

La balanza puede equiparse con un puerto RS-232 estándar para conectarse a la pantalla remota o al PC.

9.1.1 ESPECIFICACIONES

Salida RS-232 de datos de pesaje

Código ASCII

9600 baudios

8 bits de datos

Sin paridad

9.1.2 RS-232 (CONECTOR TIPO D DE 9 PINES)

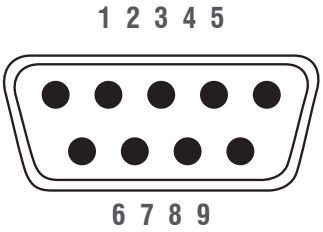

Pin 2	RXD	Entrada	Recepción de datos
Pin 3 Datos de transmisión	TXD	Salida	Transmisión de datos
Pin 5	GND		Serie

Conector 9pin D:

Indicador		**Computadora/Impresora**
Pin 2	———	Pin 3 Datos de transmisión
Pin 3:	———	Pin 2
Pin 5:	———	Pin 5

Nota: Si los datos no se transmiten correctamente, intercambie las conexiones de los pines 2 y 3.

9.1.3 PROTOCOLO DE SALIDA CONTINUA

		,			,												
HEADER1			HEADER2			DATOS DE PESO								UNIDAD DE PESO		TERMINADOR	

HEADER1: ST=ESTABLE, US=INESTABLE | HEADER2: NT=NETO, GS=BRUTO | DATOS DE PESO: KG

Comunicación de datos estables

S	T	,	G	S	,	-/ ⊔								k	g	CR	LF
HEADER1			HEADER2			DATOS DE PESO								UNIDAD DE PESO		TERMINADOR	

Comunicación de datos inestables

U	T	,	G	S	,	-/ ⊔								k	g	CR	LF
HEADER1			HEADER2			DATOS DE PESO								UNIDAD DE PESO		TERMINADOR	

Comunicación de datos de tara (Peso Neto)

S	T	,	N	T	,	-␣								k	g	CR	LF
HEADER1			HEADER2			DATOS DE PESO								UNIDAD DE PESO		TERMINADOR	

Comunicación de datos de tara (Peso Neto) inestable

U	S	,	N	T	,	-/␣								k	g	CR	LF
HEADER1			HEADER2			DATOS DE PESO								UNIDAD DE PESO		TERMINADOR	

Comunicación de datos de sobrecarga

-	-	O	L	-	-											CR	LF
DATOS DE PESO																TERMINADOR	

9.1.4 DEFINICIÓN DE DATOS CONTINUOS

Cuando se selecciona la opción STC en los parámetros, los datos de pesaje se pueden enviar al dispositivo de forma continua, cada dato terminará con 0D 0A (CRLF), la longitud total es de 17 bytes.

Comunicación de datos estables

S	T	,	G	S	,	-/␣								k	g	CR	LF
HEADER1			HEADER2			DATOS DE PESO								UNIDAD DE PESO		TERMINADOR	

Formato hexadecimal: 53 54 2C 47 53 2C 20 30 2E 30 30 30 30 6B 67 0D 0A

Formato general (ST, GS, +/-0.00001kg)

Descripción: ST estable | US inestable | NT peso neto | GS peso bruto

Definición de datos:

1er byte ~ 2do byte	“ST”: (0x53 0x54) ST representa Estable (la longitud toma 2 byte) “US”: (0x55 0x53) US representa Inestable (la longitud toma 2 bytes)	
3er byte	0x2C	, (0x2C) (longitud 1 byte)
4to byte ~ 5to byte	«NT":(0x4E 0x54) NT representa el peso neto (la longitud toma 2 bytes) «GS":(0x47 0x53) GS representa el peso bruto (la longitud es de 2 bytes)	
6to byte	0x2C	, (0x2C) (longitud 1 byte)
7mo byte	‘+’: representa un número positivo (el número positivo puede sustituirse por un espacio) (la longitud es de 1 byte) (20) | ‘-’: representa un número negativo (la longitud es de 1 byte) (2D)	

8vo byte ~ 14to bytes	Ejemplo: 123.456 (0x31 0x32 0x33 0x2e 0x34 0x35 0x36) (la longitud es de 7 bytes) Los datos son principalmente la respuesta del dispositivo. (Nota: El valor del peso transmitido por la balanza no debe superar los 6 bytes) (si el peso es entero, el punto decimal debe colocarse en el último byte). la longitud total no debe superar los 7 bytes (el punto decimal ocupa 1 byte). El 0 se rellena cuando el valor es inferior a 7 dígitos.
15to byte ~ 16to byte	'kg': (0x6b 0x67) representa kg (la longitud ocupa 2 bytes)
17mo byte ~ 18vo byte	'CR, LF': (0x0D 0x0A) representa CRLF (la longitud toma 2 bytes)

9.1.5 DEFINICIÓN DE DATOS DEL MODO DE MODULACIÓN POR DESPLAZAMIENTO DE AMPLITUD (ASK)

Comando W: leer datos

La definición de los datos del modo ASK es la misma que la de los datos continuos.

Comando T: Tara

Comando Z: Cero

ZERO\r\n o Z\r\n	Transmisión ZERO exitosa, la pantalla mostrará cero ZERO transmisión fallida, el dispositivo no responderá
TARA o TARA	Transmisión TARA exitosa, el peso será restado, la pantalla mostrará un valor negativo. Transmisión TARA fallida, el aparato no responde.

9.2 FORMATOS DE IMPRESIÓN

TYPE	DEFAULT
TYPE 1	GS: 4.8 Kg
TYPE 2	2024/07/29 13:08 GS: 4.8 Kg
TYPE 3	DATE: 2024/07/29 TIME: 13:08 NT: 3.8 Kg TW: 0.0 Kg GW: 3.8 Kg
TYPE 4	DATE: 2024/07/29 TIME: 13:08 NO: 2 NT: 3.8 Kg TW: 0.0 Kg GW: 3.8 Kg
TYPE 5	2024/07/29 13:08 GS: 8.070 Kg PERCENT: 178.15%
TYPE 6	DATE: 24/07/29 TIME: 13:08 NO: 1 GW 3.8 Kg
TYPE 7	NO: 1 NT: 4.0 Kg TW: 4.0 Kg GW: 0.0 Kg
TYPE 8	GW: 5.0 Kg
TYPE 9	DATE: 2024/07/29 TIME: 13:08 GW: 6.2 Kg
TYPE 10	2024/07/29 13:08 WEIGHT: 6.350 Kg UNIT. WT: 29.900 g/PCS QUANTITY: 106 PCS

	DESCRIPCIÓN
GS	Peso Bruto
NT	Peso Neto
TW	Peso Tara
GW	Peso Bruto
NO	Número

10. MANTENIMIENTO

10.1 LIMPIEZA

Los componentes de la base deben mantenerse limpios y sin acumulación excesiva de material.

Para limpiar las superficies externas puede utilizarse un paño húmedo con agua y un detergente suave; no utilice ácidos, lejías, disolventes fuertes ni materiales abrasivos.

Mantenga la integridad de la superficie, no permita que queden residuos en la superficie de las piezas pintadas o de acero inoxidable.

Limpie con agua dulce la superficie del bastidor de la base para eliminar cualquier resto de suciedad. Seque la base con un paño limpio o deje que se seque al aire antes de volver a colocar la bandeja. Repita diariamente para un mejor cuidado.

10.2 FUNCIONAMIENTO DE LA BATERÍA

El aparato puede funcionar con la batería si se desea.

La batería debe cargarse cuando se encienda el símbolo de batería baja. La báscula seguirá funcionando durante aproximadamente 1 hora después de esto, se apagará automáticamente.

Para cargar la batería, conéctela a la red eléctrica. No es necesario encender la báscula.

La batería debe cargarse durante 12 horas para que alcance su capacidad máxima.

Si la duración de la batería es insuficiente, póngase en contacto con su distribuidor.

10.3 DESECHO

La eliminación del embalaje y del aparato debe ser realizada por el operador de acuerdo con la legislación nacional o regional vigente del lugar donde se utilice el aparato. Si aparecen otros mensajes de error, apague la balanza y vuelva a encenderla. Si el mensaje de error persiste informar al fabricante.

11. CÓDIGOS DE ERROR

Mensaje de error	Descripción	Solución
--oL--	Carga máxima superada	Descargue o reduzca el peso.
Err 4	Error de puesta a cero	Rango de puesta a cero excedido debido a (4%max). Asegúrese de que la plataforma está vacía.
Err 7	Error de porcentaje	Compruebe los datos de entrada. Debe ser > 0.5d.
--UL--	Subcarga	Peso inferior, compruebe la plataforma y reinicie o calibre.
FAIL	Error de calibración	Compruebe los pesos de prueba y vuelva a calibrar.
Err 19	Error de cero inicial	Vuelva a calibrar.

12. RESOLUCIÓN DE PROBLEMAS

Problema	Causa probable	Soluciones comunes
Pantalla en blanco No se enciende la prueba	La alimentación de red está desconectada. La fuente de alimentación no está enchufada. Fuente de alimentación defectuosa. Batería interna no cargada. Pantalla apagada.	Compruebe que la báscula recibe alimentación y que el interruptor está encendido. Compruebe que la tensión que llega a la báscula coincide con las etiquetas de alimentación del módulo de alimentación o de la báscula.
Pantalla en blanco después de la prueba de encendido, Mensaje de error La pantalla está bloqueada	Plato no instalado. Peso inestable. Célula de carga dañada. Mecanismo dañado.	Compruebe que los platos están instalados correctamente. Vuelva a encender la báscula.
Aparece OL o FULL en la pantalla	Capacidad máxima superada. Célula de carga o mecanismo dañados. Fuente de alimentación defectuosa.	Compruebe que los platos están instalados correctamente. Vuelva a encender la báscula.
La pantalla es inestable	Corrientes de aire. Obstrucción bajo el plato. Muestra en movimiento. Vibraciones a través de la mesa. La temperatura ha cambiado drásticamente. Fuente de alimentación defectuosa.	Compruebe que la balanza se encuentra en un lugar aceptable y sobre una buena mesa. Compruebe que el suministro eléctrico es el adecuado para la báscula.
Valor de peso incorrecto	Error de calibración, vuelva a calibrar. Error de linealidad, ajuste la linealidad. Unidad calibrada con peso inexacto. Balanza no nivelada. Obstrucción entre la muestra y la tapa. Unidad de peso mal indicada.	Calibre de nuevo, prestando especial atención a la masa utilizada, la estabilidad de la balanza y las unidades de pesaje requeridas. Si el usuario puede ajustar la linealidad, se describirá en el manual de instrucciones. Compruebe que el plato está instalado correctamente. Verifique que la instalación es aceptable.
No se puede utilizar toda la capacidad	Los Topes de sobrecarga golpean el soporte del plato o golpean la parte inferior de la célula de carga. Tornillo de envío no retirado si procede. Problema electrónico en el A/D. Parámetros ajustados incorrectamente. Célula de carga o mecanismo dañados.	Busque obstrucciones debajo del plato, tornillos de envío y verifique la instalación del plato. Compruebe las unidades de pesaje utilizadas.
No es lineal	Los Topes de Sobrecarga golpean demasiado pronto. Célula de carga o mecanismo dañados. A/D dañado.	Busque obstrucciones debajo del plato, tornillos de envío y verifique la instalación del plato. Si el usuario puede ajustar la linealidad, se describirá en el manual de instrucciones.
Descentrado Error de carga	Ajustar mecanismo. Topes de sobrecarga incorrectos. Célula de carga dañada.	Busque obstrucciones debajo del plato, tornillos de envío y verifique la instalación del plato.
La batería no se carga	Tensión de red inexistente o demasiado baja. Fallo del circuito de carga. Fallo de la batería.	Compruebe que las baterías son de tipo recargable. Compruebe que la tensión de alimentación es correcta.

13. GARANTÍA

GIROPES S.L. en su marca BAXTRAN garantiza sus productos, comprados a través de un canal autorizado, en lo referente a defectos de materiales o de fabricación durante un periodo de dos años a partir de la fecha de envío, de acuerdo con la legislación vigente, salvo acuerdo específico en la oferta o en la aceptación del pedido.

- Quedan excluidos de la garantía los daños o efectos debidos al desgaste por el uso normal del material, por una conservación o mantenimiento inadecuados, almacenamiento o manejo erróneo, modificaciones introducidas sin el consentimiento por escrito de Giropes, y en general por causas no imputables a Giropes.
- Las reparaciones se realizarán en las instalaciones de Giropes. Corren a cargo del Cliente los desmontajes, embalajes, transportes, aduanas, tasas, etc. originados por el envío del material a las instalaciones de Giropes y su posterior entrega al Cliente. El Cliente debe realizar el envío del material mediante el sistema RMA del que dispone Giropes. En este caso, no se aceptará ninguna entrega a portes debidos.
- Giropes podrá acordar con el Cliente la reparación o sustitución de las piezas defectuosas en las instalaciones del Cliente. En este caso, correrán a cargo del Cliente los gastos correspondientes al traslado del personal del servicio técnico.
- En caso de mal funcionamiento del producto, en los primeros 45 días posteriores a la entrega, se efectuará la reposición del producto. El cliente deberá reclamar mediante formulario RMA y devolver el material con el embalaje original en perfecto estado. Giropes se reserva el derecho de pedir imágenes y/o videos para la evaluación de cada caso y su aprobación. Giropes se hará cargo de la recogida y enviará la agencia de transporte para la recogida. Giropes se reserva el derecho de cobrar el producto y transporte en caso de comprobar manipulaciones en el producto o desperfectos/falta de embalaje.
- Giropes no asumirá las reparaciones efectuadas por terceros.
- La reparación o sustitución de una pieza defectuosa no varía el periodo de garantía del material suministrado. No obstante, la pieza reparada o reemplazada dispondrá de un periodo de garantía de seis meses desde la fecha en la que se llevó a cabo la reparación o sustitución.
- Giropes no será responsable en ningún caso de daños indirectos y/o consecuenciales que pudieran sobrevenir como consecuencias del suministro.
- El Cliente será responsable de deshacerse de los elementos suministrados por Giropes, de acuerdo con las disposiciones reglamentarias que le son de aplicación, por su propia cuenta y responsabilidad.
- En referente a los consumibles de los productos (batería, adaptador, cabezal térmico, etc.) la garantía será la siguiente:
  - Cambio sin coste del consumible durante los primeros 6 meses desde el momento de la entrega del producto.
  - Cambio sin coste del consumible de los 6 a los 24 meses desde la entrega del producto siempre que se demuestre que el producto ha tenido el uso adecuado antes del fallo de este.

GARANTÍA POR DESPERFECTOS OCASIONADOS POR EL TRANSPORTE:

- Los Clientes que reciban la mercancía dentro del Estado Español, disponen de 24h a contar a partir del momento de la recepción para comunicar a Giropes cualquier anomalía que pueda ser derivada del transporte, que aprecie en la mercancía recibida. Si no se realiza dicha comunicación durante este periodo, Giropes no asumirá ningún coste de reparación o sustitución en caso de que el producto haya quedado dañado. Este periodo se amplía a un máximo de 7 días cuando la recepción se realiza en cualquier otro país de la Unión Europea. Este período varía en función de la legislación en otros países.
- Le recordamos que dispone de un espacio llamado “Anotación de reservas” para especificar al firmar el albarán que el paquete presenta daños como golpes, roturas u otros que puedan afectar al producto y no se puedan apreciar sin abrir el paquete. Le recomendamos firmemente que complete con sus observaciones el albarán del transportista antes de firmarlo. Todos nuestros equipos disponen de Certificado CE y manual de usuario a disposición de nuestros Clientes.FR

RMA

GIROPES y sus productos BAXTRAN disponen de un servicio RMA (Autorización de Retorno de Mercancías) con el objetivo de mejorar las gestiones de devolución y reparación de los productos y dar un mejor servicio post-venta. Nuestro Servicio Técnico no realiza ninguna acción con el material devuelto, a no ser que se haya gestionado a través del sistema RMA.

Si no está familiarizado con nuestro sistema RMA, se debe conectar a la dirección que le damos a continuación y seguir las indicaciones: https://www.baxtran.com/es/rma.html

BR70 PRO

INDICATEUR DE POIDS AVEC IMPRIMANTE

FRANÇAIS

1. PRÉCAUTIONS

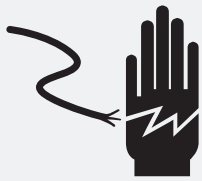

ATTENTION

DÉBRANCHEZ L'ALIMENTATION DE CET APPAREIL AVANT L'INSTALLATION, LE NETTOYAGE OU L'ENTRETIEN.
NE PAS LE FAIRE POURRAIT ENTRAÎNER DES LÉSIONS CORPORELLES OU DES DOMMAGES SUR L'APPAREIL.

- L'appareil est un instrument électronique de précision : manipulez-le avec précaution.
- N'installez pas l'appareil en plein soleil.
- Vérifiez que la tension locale et le type de prise sont corrects pour l'appareil.
- Utilisez uniquement l'adaptateur d'origine, d'autres pourraient endommager l'appareil.
- L'équipement enfichable doit être installé à proximité d'une prise de courant à portée de main.
- Évitez les sources d'alimentation instables. Ne l'utilisez pas à proximité de gros consommateurs d'électricité tels que des appareils de soudage ou de gros moteurs.
- Évitez les changements brusques de température, les vibrations, le vent et l'eau.
- Évitez les bruits RF intenses.
- Gardez l'appareil propre.

2. INTRODUCTION

2.1 GÉNÉRALITÉS

- L'indicateur de pesée BR70 Pro amplifie les signaux d'une capteur de chargement, les convertit en données numériques et les affiche sous forme de valeur de masse.
- Il est précis, rapide et polyvalent à usage général avec comptage, fonctions de pesée en % et accumulation.
- Écran LCD 24 mm avec rétroéclairage LED blanc.
- Tous les claviers sont des interrupteurs tactiles légers.
- La batterie offre jusqu'à 50 heures d'utilisation continue (avec le rétroéclairage éteint).

2.2 VUE D'ENSEMBLE

3. SPÉCIFICATIONS

3.1 SPÉCIFICATIONS

Max. Divisions	7,500e ; 2x7,500e ; 30,000d
Écran	Écran LCD à 6 chiffres de 24 mm avec rétroéclairage LED blanc
Boîtier	Boîtier en plastique ABS
Clavier	7 touches à membrane
Unités de pesée	kg/g/lb/oz/lb:oz/tj/hj
Application	Comptage de pièces, contrôle de la pesée, pesée en pourcentage, accumulation
Excitation de le capteur de chargement	5 VCC
Impédance d'entrée minimale	43 ohms
Impédance d'entrée maximale	1600 ohms
Capteurs de chargement	Jusqu'à 8 capteurs
Connecteur de capteur de chargement	Connecteur à 7 broches
Longueur du câble	461 m/mm2
Temps de stabilisation	En 1 seconde
Interface	Sortie RS-232 en standard
Température	Fonctionnement : -10 °C à + 40 °C ; stockage : -20 °C à + 60 °C, Humidité : 5 %～85 % R.H.
Alimentation	Entrée CA 100-240 V, sortie CC 12 V/2500 mA Batterie rechargeable 6 V/4 Ah
Autonomie de la batterie	Environ 35 heures avec rétroéclairage à utilisation continue Environ 50 heures sans rétroéclairage à utilisation continue Environ 4 heures avec impression
Dimensions (mm)	280 (L) x 168 (P) x 160 (H)
Dimensions de l'emballage (mm)	325 (L) x 245 (P) x 205 (H)
Poids net	2,15 kg
Poids brut	2,6 kg

Spécification de l'imprimante

Méthode d'impression	Impression thermique de ligne de points
Nombre de points/ligne	384
Densité de points	8
Largeur d'impression (mm)	48 (centré sur le papier)
Largeur du papier (mm)	55
Taille du rouleau de papier (mm)	Diamètre extérieur maximum du rouleau 50 mm (rouleau d'étiquettes et de reçus)
Résolution d'impression	203DPI
Durée de vie de la tête d'impression	50 kilomètres
Vitesse de l'imprimante	80 mm/seconde

3.2 DIMENSION (mm)

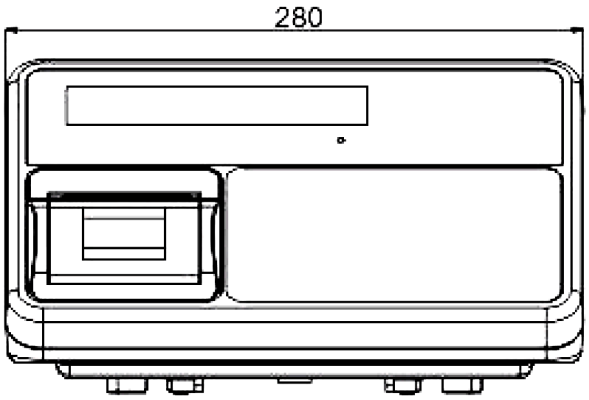

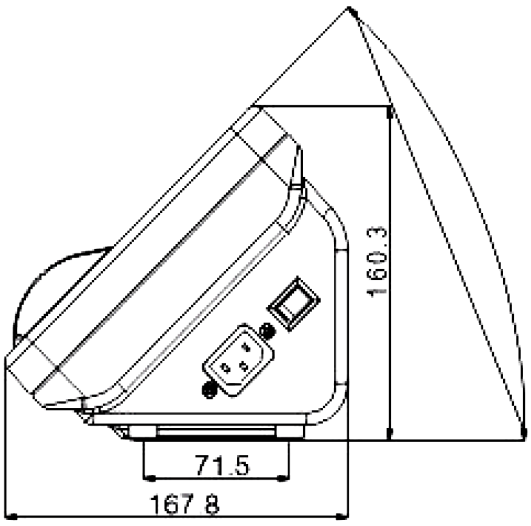

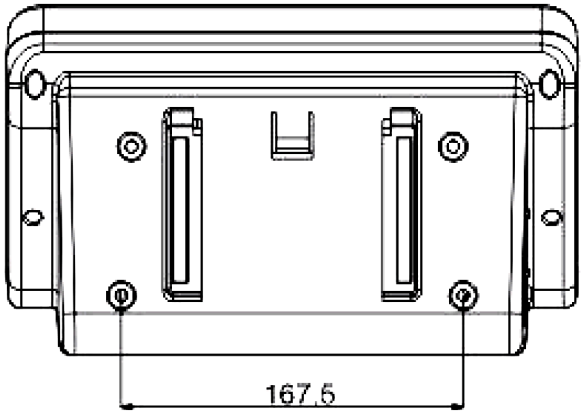

3.3 NOM DES PIÈCES

Nom des pièces	Qté	Matériau	Spéc
Cadre d'imprimante	1	ABS	
Imprimante thermique	1		
Superposition d'affichage	1		
Couvercle supérieur	1		
PCB d'imprimante	1		
Vis autotaraudeuse	3	S18C	ST3x12
PCB d'écran	1		
Vis autotaraudeuse	4	S18C	ST3x8
Vis autotaraudeuse	7	S18C	ST3x10
Superposition de clavier	1		
PCB principal	1		
Vis autotaraudeuse	6	S18C	ST4x12

Nom des pièces	Qté	Matériau	Spéc
Barre de la batterie	1	SECC	
Mousse	1	pu	
Batterie au plomb	1		6 V/4 Ah
Couvercle inférieur	1		
Laveuse	1		
Attache de câble	1		
Prise adaptateur	1		
Écrou de connexion de type D	2		
Connecteur femelle à 9 broches de type D	1		
Vis de connexion de type D	2		
Interrupteur d'alimentation	1		
connecteur à 7 broches	1		

4. INSTALLATION

4.1 DÉBALLAGE

Lorsque vous recevez l'indicateur, inspectez-le pour vous assurer qu'il n'est pas endommagé et que toutes les pièces sont incluses.

» Retirez l'indicateur du carton.
» Retirez le revêtement de protection. Conservez l'emballage à utiliser si vous devez transporter la balance plus tard.
» Inspectez la balance pour déceler les dommages.
» Assurez-vous que tous les composants sont inclus :

1. Indicateur
2. Adaptateur
3. Manuel

4.2 INSTALLATION

» Placez l'indicateur sur une table ou connectez-le avec le support approprié.
» Connectez le câble du capteur de pesée de la plateforme au connecteur du capteur de pesée de l'indicateur.

4.3 CONNEXIONS DES CAPTEURS DE PESÉE

Connectez les câbles du capteur de pesée à l'appareil comme indiqué ci-dessous.

Il peut connecter huit capteurs de chargement de 350 ohms.

La tension de commande de le capteur de chargement est de 5 V CC ±5 % entre l'excitation + et l'excitation -.

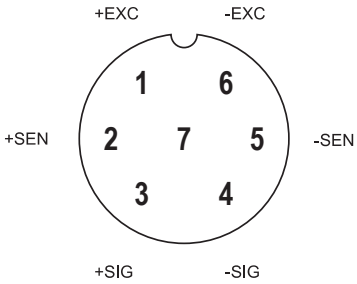

Pour la connexion 4 broches, pour contourner les broches 1 avec 2 et 5 avec 6.

4.4 CONNEXION ÉLECTRIQUE

» Connectez la broche de l'adaptateur à la prise de l'adaptateur indicateur.
» L'adaptateur se connecte à votre prise de courant alternatif. L'équipement enfichable doit être installé à proximité d'une prise de courant à portée de main avec un contact de protection terre/terre.

4.5 RECHARGEZ LA BATTERIE

Note : Veuillez charger la batterie avant dutiliser la balance pour la première fois.

» Le symbole [+ -] sur l'écran indique que la batterie se décharge. Cela signifie qu'il est temps de charger la batterie. Si l'appareil n'est pas chargé, les mots <BAT-LOW> clignoteront sur l'écran.
» Il reste environ 1 heure d'utilisation de l'instrument avant qu'il ne s'éteigne automatiquement.
» Utilisez uniquement le chargeur de batterie d'origine pour charger la batterie immédiatement. Autrement, la balance ne peut pas être utilisée.

4.5.1 CHARGEMENT DE LA BATTERIE

» Avant la première utilisation, la batterie doit être chargée en la connectant au secteur pendant au moins 4 heures.
» Lorsque l'appareil est branché sur le secteur, la batterie interne est rechargée.
» Vérifiez que la prise de courant alternatif est correctement protégée.
» Sous l'écran, il y a une LED pour indiquer l'état de charge de la batterie.
» Si la LED est verte, la batterie est complètement chargée.
» Si la LED est rouge, la batterie est en cours de chargement.

4.5.2 ENTRETIEN DE LA BATTERIE

» N'utilisez aucun autre type d'adaptateur secteur que celui fourni avec l'appareil.
» Les piles non utilisées doivent être rechargées tous les trois mois.
» Si la balance n'est pas utilisée pendant une période prolongée,retirez la pile du compartiment à piles pour éviter les fuites.
» Conservez la batterie dans un sac ou une boîte hermétiquement fermée, dans un environnement sec et tempéré.

4.6 REMPLACEMENT DU ROULEAU DE PAPIER

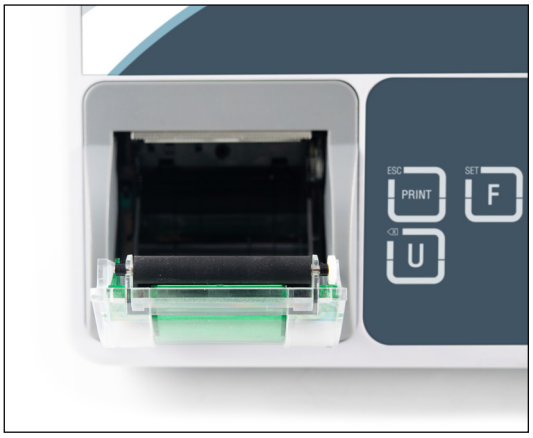

1. Tirez le couvercle du rouleau d'imprimante, retirez l'ancien axe du rouleau.

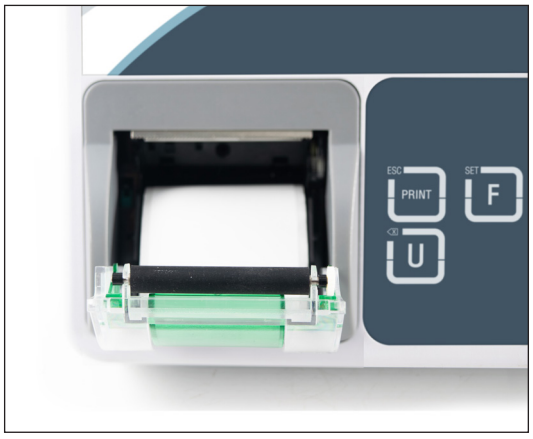

2. Insérez le nouveau rouleau de papier et retirez le papier du couvercle du rouleau.

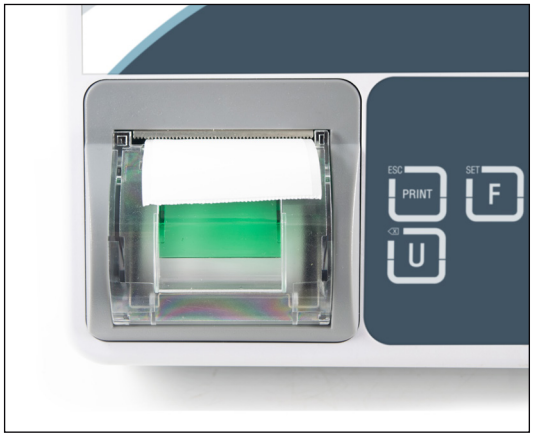

3. Fermez le couvercle. Alimentez le papier.

5. DESCRIPTION

5.1 CLAVIER

Touches	Fonction	Fonction dans le menu
	Touche Zéro » Rétablit l'échelle à 0 dans les marges.	Touche Confirm » Pour accéder au menu sélectionné.
	Touche Tare » Utilisée pour effectuer une tare, en soustrayant le poids sur la plateforme.	Touche Value increment » Utilisée pour augmenter la valeur du chiffre sélectionné de 1.
	Touche Percent » Entre dans la fonction de pesée en pourcentage. » Pour afficher le poids, le poids unitaire et les pièces lors du comptage des pièces. » Maintenez la touche enfoncée pour définir les limites du contrôle de la pesée.	Touche flèche droite » Déplace le chiffre sélectionné vers la droite. » Passe au paramètre suivant dans les paramètres.
	Touche Sample » Lance la fonction de comptage de pièces.	Touche flèche gauche » Déplace le chiffre sélectionné vers la gauche. » Passe au paramètre précédent dans les paramètres.
	Touche Function » Appuyez sur cette touche pour accéder au menu des paramètres en mode pesée.	
	Touche Print » Imprimer le ticket. Touche Accumulation » Pour ajouter la valeur à la mémoire d'accumulation, si la fonction d'accumulation n'est pas automatique. Touche Memory recall » Pour afficher les valeurs stockées dans la mémoire.	Touche Escape » Pour revenir au mode de pesée normal dans un autre mode de fonctionnement ou dans les paramètres.
	Touche Units » Utilisée pour sélectionner les unités de pesée (kg/g/lb/oz/lb:oz).	Touche Clear » Utilisée pour effacer la valeur limite de tolérance.

5.2 AFFICHAGE

Écran	Fonction
+ -	Indicateur de batterie faible. Lorsque il s'allume, chargez la batterie.
HI OK LO	Indique quand la charge au-dessus (HI), la charge en dessous (LO) et avec dans les limites (OK) en mode contrôle de la pesée.
○	Indicateur stable. Lorsqu'il est allumé, le poids est stable.
GROSS	Poids brut.
NET	Poids net.
ZERO	Indicateur zéro. Lorsqu'il est allumé, le poids est à l'état zéro.
kg lb OZ	Unité de pesée.
LED	Indicateur de charge de la batterie.
%	Indicateur de pourcentage de pesée.
g/pcs	Indicateur du comptage des pièces.
Σ	Indicateur d'accumulation.
W1 W2	Indicateur pour double portée.

6. FONCTIONNEMENT

Démarrage initial

Un temps de préchauffage de 15 minutes stabilise les valeurs mesurées après la mise sous tension.

6.1 ALIMENTATION ALLUMÉE/ÉTEINTE

L'interrupteur d'alimentation est situé sur le côté droit de l'appareil.

1. Allumez la balance ; appuyez sur l'interrupteur. La balance montrera le numéro de version, entrez dans un mode d'autotest et suivez pour entrer dans le mode de pesée.
2. Éteignez la balance, appuyez à nouveau sur l'interrupteur vers l'avant.

6.2 ZÉRO

Vous pouvez appuyer sur la touche à tout moment pour régler le point zéro à partir duquel toutes les autres pesées et comptages sont mesurés, à moins de 4 % de la puissance jusqu'à zéro. Cela ne sera généralement nécessaire que lorsque la plateforme est vide. Lorsque le point zéro est obtenu, l'affichage affichera l'indicateur de zéro.

6.3 TARE

Le poids de n'importe quel récipient peut être taré en appuyant sur le bouton afin que le poids net soit toujours affiché lors des pesées suivantes.

1. Poids de la charge sur la plateforme.
2. Appuyez sur la touche . Le zéro est affiché et la tare est soustraite.
3. Retirez le poids de la plateforme. Le poids à vide est affiché. Il sera affiché avec une valeur négative.
4. Pour effacer la valeur de tare, retirez tout le poids et appuyez sur la touche . Zéro est affiché, le poids à vide est effacé.

6.4 SÉLECTION DES UNITÉS DE PESÉE

Appuyez sur la touche . Il peut passer aux unités de pesée kg /g / lb / oz / lb:oz / tj / hj

6.5 POURCENTAGE DE PESÉE

La balance peut définir un poids d'échantillon à afficher à 100 %. Ensuite, tout autre poids placé sur la plateforme, il sera affiché en pourcentage de l'échantillon d'origine.

Fonctionnement :

1. Placez un poids de 350 g sur la plateforme et appuyez sur la touche . L'écran affichera 100,00 %.
2. Retirez le poids et assurez-vous que l'écran affiche zéro
3. Placez un poids de 300 g sur la plateforme, l'écran affichera 85,71 % selon le pourcentage de 350 g (100 %)
4. Appuyez sur la touche pour remettre la balance en mode de pesée.

Plus l'échantillon de 100 % est grand, plus le calcul du % est précis.

6.6 COMPTAGE DES PIÈCES

En mode de pesée, il peut permettre à la balance de passer en mode de comptage de pièces.

Fonctionnement :

1. Placez les marchandises sur la plateforme.
2. Appuyez sur la touche . L'écran affiche P 10.
3. La quantité d'échantillons utilisée peut être modifiée avec et .
4. Les options de pièces sont P 10 / P 20 / P 50 / P 100 / P 200
5. Appuyez sur la touche lorsque le nombre affiché correspond au nombre d'échantillons sur la plateforme.
6. La balance enregistre la quantité de pièces pour le poids de l'échantillon.
7. Maintenant, il est possible d'ajouter ou de supprimer des pièces sur la plateforme. Les pièces affichées sur l'écran changeront en fonction.
8. Appuyez sur la touche pour afficher le poids unitaire (g/pcs), le poids total (kg) et la quantité (pcs).
9. Appuyez sur la touche pour revenir au mode de pesée.

6.7 CONTRÔLE DE LA PESÉE

Le contrôle de la pesée est une procédure permettant de déclencher une alarme sonore lorsque le poids sur la plateforme se situe dans ou au-delà des limites définies.

La mémoire enregistre les valeurs d'une limite haute et d'une limite basse.

Note : Vérifier la pesée ou le comptage disponible uniquement lorsque le poids est supérieur à 20 d.

6.7.1 RÉGLAGE DES LIMITES POUR LE POIDS CIBLE

1. Pendant la pesée-écran, appuyez et maintenez la touche pour env. 3s pour ouvrir les paramètres du contrôle de la pesée.
2. L'écran affichera l'indicateur HI pour définir la limite haute et le premier chiffre clignotera.
3. Utilisez les touches et pour déplacer le chiffre modifiable, et appuyez sur la touche pour modifier la valeur limite. Appuyez sur la touche pour confirmer.
4. Une fois la limite haute définie, l'écran affichera l'indicateur LO pour définir la limite basse et le premier chiffre clignotera.
5. Utilisez les touches et pour déplacer le chiffre modifiable, et appuyez sur la touche pour modifier la valeur limite. Appuyez sur la touche pour confirmer.
6. Réglage des limites terminée. L'affichage reviendra automatiquement à l'écran de pesée.

6.7.2 RÉGLAGE DES LIMITES AVEC COMPTAGE DES PIÈCES

1. Dans un premier temps, configurez le comptage des pièces comme au point 6.6 décrit.
2. Une fois le comptage des pièces configuré, maintenez la touche enfoncée pour environ. 3s, tout en étant dans l'écran de pesée, pour ouvrir et vérifier les paramètres de pesée.
3. L'écran affichera l'indicateur HI pour définir la limite haute et le premier chiffre clignotera.
4. Utilisez les touches et pour déplacer le chiffre modifiable, et appuyez sur la touche pour modifier la valeur limite. Appuyez sur la touche pour confirmer.
5. Une fois la limite haute définie, l'écran affichera l'indicateur LO pour définir la limite basse et le premier chiffre clignotera.
6. Utilisez les touches et pour déplacer le chiffre modifiable, et appuyez sur la touche pour modifier la valeur limite. Appuyez sur la touche pour confirmer.
7. Réglage des limites terminée. L'affichage reviendra automatiquement à l'écran de pesée.

6.7.3 RÉGLAGE DES LIMITES AVEC PESÉE EN POURCENTAGE

1. Dans un premier temps, configurez le pourcentage de pesée comme au point 6.5 décrit.
2. Une fois le pourcentage de pesée réglé, maintenez la touche enfoncée pour environ 3s, tout en étant dans l'écran de pesée, pour ouvrir et vérifier les paramètres de pesée.
3. L'écran affichera l'indicateur HI pour définir la limite haute et le premier chiffre clignotera.
4. Utilisez les touches pour déplacer le chiffre modifiable, puis appuyez sur la touche pour modifier la valeur limite. Appuyez sur la touche pour confirmer.
5. Une fois la limite haute définie, l'écran affichera l'indicateur LO pour définir la limite basse et le premier chiffre clignotera.
6. Utilisez les touches et pour déplacer le chiffre modifiable, et appuyez sur la touche pour modifier la valeur limite. Appuyez sur la touche pour confirmer.
7. Réglage des limites terminée. L'affichage reviendra automatiquement à l'écran de pesée.

6.7.4 RÉGLER LE MODE BIP

Le bip sonore dépend des réglages effectués dans le bloc du menu

Options :

bEEP 0	Bip sonore désactivé.
bEEP 1	Un bip retentit lorsque la charge est dans les limites.
bEEP 2	Un bip retentit lorsque la charge dépasse les limites.

HI	Lorsque le poids/pièces/pourcentage dépasse la valeur limite haute définie.
OK	Lorsque le poids/pièces/pourcentage est conforme aux valeurs des limites haute et basse définies.
LO	Lorsque le poids/pièces/pourcentage est inférieur à la valeur limite basse définie.

6.7.5 DÉSACTIVER LE MODE CONTRÔLE DE LA PESÉE

1. Appuyez sur la touche et maintenez-la enfoncée pendant environ 3s, tout en étant dans l'écran de pesée, pour ouvrir et vérifier les paramètres de pesée.
2. Appuyez sur la touche pour entrer zéro dans la limite haute, et faites de même pour la limite basse.
3. Appuyez sur la touche clé pour registrer les valeurs zéro.

6.8 IMPRESSION

Les données de pesée peuvent être imprimées en appuyant sur la touche .

Pour imprimer l'étiquette :

Il devrait sélectionner F8 dEFt ; Fb > NodE2; F4 Acc > on

Pour imprimer un reçu :

Il devrait sélectionner F8 dEFt ; Fb > NodE 1; F4 Acc > on

6.9 ACCUMULATION

L'accumulation peut être réglée manuellement en appuyant sur la touche ESC PRINT ou automatiquement. L'accumulation n'est possible que si le poids est supérieur à 20d.

Note : La fonction d'accumulation ne peut fonctionner qu'en mode de pesée.

6.9.1 ACCUMULATION MANUELLE

En mode de pesée normal, assurez-vous que l'affichage est à zéro et que l'indicateur stable est allumé.

1. Placez les marchandises sur la plateforme et appuyez sur la tocuhe ESC PRINT lorsque l'indicateur stable s'allume.
2. L'écran affichera ACC 1 ainsi que le total du poids accumulé.
3. Les données seront envoyées à l'imprimante ou au PC s'il est connecté.
4. Retirez le poids du bac pour obtenir un affichage zéro et stable pour la prochaine accumulation.

Il peut stocker 99 opérations ou jusqu'à atteindre la valeur maximale d'affichage.

6.9.2 AFFICHER LA MÉMOIRE DE POIDS

Appuyez sur la touche ESC PRINT, lorsque l'affichage en mode de pesée normal et le poids est 0, l'écran affichera les temps d'accumulation et les valeurs totales.

Ces informations ne s'afficheront que deux secondes et une impression sera effectuée.

6.9.3 EFFACEMENT DE LA MÉMOIRE

Pour effacer la mémoire, appuyez et maintenez la touche sur la touche ESC PRINT pendant environ 5 secondes .

L'indicateur émet un bip sonore une fois, et fois lorsque la mémoire est effacée le symbole Σ disparaît l'écran.

6.9.4 ACCUMULATION AUTOMATIQUE

Pour activer l'accumulation automatique, veuillez consulter le paramètre F4 ACC>AU.

1. Placez les marchandises sur la plateforme.
2. Une fois le poids stable, un bip retentira une fois et le poids sera stocké et imprimé s'il est activé.
3. L'écran affichera les temps d'accumulation et la valeur totale, ces informations ne s'afficheront que deux secondes.
4. Retirez le poids de la plateforme.
5. L'affichage devrait revenir à zéro et stable pour la prochaine tâche.

Il peut stocker 99 opérations ou jusqu'à atteindre la valeur maximale d'affichage.

6.10 RÉGLAGE DU RÉTROÉCLAIRAGE

1. Appuyez sur la touche SET F pour entrer les paramètres.
2. Appuyez sur la touche % jusqu'à l'affichage de F2 bL.
3. Appuyez sur la touche →0← pour entrer.
4. Appuyez sur la touche % pour modifier l'option souhaitée.
5. Appuyez sur la touche →0← pour confirmer.

bL AU	Mode automatique. Lorsque le poids est de 0 et stable pendant 5 secondes, le rétroéclairage s'éteint automatiquement. Lorsque le poids devient instable et supérieur à 20d, le rétroéclairage se rallume.
bL on	Rétroéclairage toujours allumé.
bL oFF	Rétroéclairage toujours éteint. Sauf dans les paramètres.

6.11 ARRÊT AUTOMATIQUE DE L'ALIMENTATION

Après les tâches de la balance, lorsque la balance n'est plus utilisée, elle peut s'éteindre automatiquement

1. Appuyez sur la touche pour entrer les paramètres.
2. Appuyez sur la touche jusqu'à l'affichage de F6 AoFF.
3. Appuyez sur la touche pour entrer.
4. Appuyez sur la touche pour modifier l'option souhaitée.
5. Appuyez sur la touche pour confirmer.

oF 0	Pas d'arrêt automatique.
oF 3	S'éteint automatiquement après 3 minutes, lorsque le poids est de 0, stable et qu'aucune touche n'est enfoncée.
oF 5	S'éteint automatiquement après 5 minutes, lorsque le poids est de 0, stable et qu'aucune touche n'est enfoncée.
oF 15	S'éteint automatiquement après 15 minutes, lorsque le poids est de 0, stable et qu'aucune touche n'est enfoncée.
oF 30	S'éteint automatiquement après 30 minutes, lorsque le poids est de 0, stable et qu'aucune touche n'est enfoncée.

7. PARAMÈTRES

Entrez dans le menu

» Allumez la balance. Appuyez sur la touche et sur l'écran sera affiché : F 1 Unt.

Choisissez le menu

» Appuyez sur la touche ou pour passer d'un menu à l'autre.

Entrez dans le menu sélectionné

» Appuyez sur la touche pour confirmer et accéder au menu souhaité.

Entrez dans TECH

» Lorsque l'écran affiche P: n, appuyez sur les touches , et successivement pour entrer dans la fonction.

Si vous voulez accéder au paramètre F4 ACC et TECH, il peut être nécessaire d'appuyer sur l'interrupteur CAL. Celui-ci est situé à l'arrière de l'indicateur.

S'échapper du menu

» Appuyez sur la touche ESC PRINT pour quitter le menu et redémarrer l'appareil.

Menu	Sous-menu		Description	Par défaut
F1 Unt	KG G Lb oz Lb:oz tJ HJ		Pour sélectionner l'unité de pesée allumer/éteint	ON
F2 bL	bL Au		Pour activer le rétroéclairage automatique	BL AU
	bL on		Pour activer le rétroéclairage en permanence	
	bL oFF		Pour éteindre le rétroéclairage en permanence	
F3 CoN	ProtCL	Cont	Envoyer des données en continu	CONT
		ASk	Mode DEMANDE Commande W : Lire le poids Commande T : Tare Commande Z : Zéro	
		kCP	Protocole KCP	
		oFF	Fonction de port de communication éteinte	
	bAUd	4800	Pour régler la vitesse de transmission	9600
		9600		
		57600		
		115200		
F4 ACC	AC on		Activation de la fonction d'accumulation	ON
	ACC oF		Désactivation de la fonction d'accumulation	
	ACC AU		Accumulation automatique	
F5 bEEP	bEEP 0		Sélectionnez pour désactiver le son du signal sonore pour le contrôle de la pesée	BEEP 0
	bEEP 1		Le signal sonore retentit, entre les limites	
	bEEP 2		Le signal sonore retentit, en dehors des limites	
F6 AoFF	oF 0		Pour régler la mise hors tension automatique	OF 0
	oF 3			
	oF 5			
	oF 15			
	oF 30			
F7 t.n	SEt dA		Pour régler la date	
	SEt t.		Pour régler l'heure	
	ForMAt	MMddYY	Pour régler le format de la date	
		ddMMYY		
		YYMMdd		
	Y LEn	2	Pour définir le lieu de l'année « 24 ou 2024 »	
		4		
	SEPAr	/	Pour définir le caractère distinct de la date « 2024/07/26 ou 2024.07.26 »	
		.		

F8 FMt	FrEE	LAbEL 1	Format d'impression personnalisé	DEFT
		LAbEL 2	Prise en charge des formats d'étiquettes et de reçus	
		rECPt 3		
	dEFt	tYPE 1	Formats de ticket par défaut	
		tYPE 2		
		tYPE 3		
		tYPE 4		
		tYPE 5		
		tYPE 6		
		tYPE 7		
		tYPE 8		
		tYPE 9		
		tYPE 10		
F9 MAUL	on		Étalonnage en appuyant sur la touche ZÉRO	OFF
	oFF		Étalonnage sans appuyer sur la touche ZÉRO	
FA CoL	SAuE	on	Les comptes cumulés seront sauvegardés	
		oFF	Les comptes cumulés ne seront pas sauvegardés	
	CLr	CLEAr	Pour effacer la mémoire accumulative	
		rEtUrn	Pour revenir au menu précédent	
Fb P-t	ModE 1		Pour imprimer le billet	
	ModE 2		Pour imprimer l'étiquette	
tECH	Pin		Entrez le mot de passe	
P 1 CAL	CAL		Étalonnage normal	
	L-in 2 ~ L-in 6		Étalonnage linéaire	
P 2 CnL	xxxx Cet écran affichera XXXXX pour afficher les comptages internes			
P 3 dEC.	0 0.0 0.00 0.000 0.0000		Définir le point décimal	

P4 Mod	SinGLE	CAP	Définir la capacité	
		rES	Définir la division (1/2/5/10)	
	dUAL 1 **(double gamme)**	CAP 1	Définir la capacité 1	
		CAP 2	Définir la capacité 2	
		rES 1	Définir la division 1 (1/2/5/10)	
		rES 2	Définir la division 2 (1/2/5/10)	
	dUAL 2 **(double gamme)**	CAP 1	Définir la capacité 1	
		CAP 2	Définir la capacité 2	
		rES 1	Définir la division 1 (1/2/5/10)	
		rES 2	Définir la division 2 (1/2/5/10)	
P5 GrA	9. 79640 Définir la gravité locale Appuyez sur la touche pour déplacer les chiffres vers la droite, appuyez sur la touche pour incrémenter les chiffres			
P6 SPd	Lou		Régler la vitesse ADC	MID
	Mid			
	HiGH			
P7 Pro	nonE		Non-approbation	NÉANT
	oiML		Approbation OIML	
P8 A2n	A2n oFF		Réglage de la plage de suivi du zéro	AZ 0,5d
	A2 0, 5d			
	A2 1d			
	A3 2d			
	A4 4d			
P9 Min	oFF		Activez ou désactivez la fonction de poids minimum	ON
	on			
U5 PrL	oFF		Impression lorsque instable	OFF
	on		Impression lorsque stable	

8. ÉTALONNAGE

8.1 ÉTALONNAGE NORMAL

» Allumez la balance.

» Appuyez sur la touche F pendant l'autocontrôle, l'écran affichera F 1 UnL.

» Appuyez sur la touche % jusqu'à ce que l'écran affiche LECH.

» Appuyez sur la touche →0← pour entrer l'étalonnage, l'écran affichera Pin.

» Appuyez sur les touches , PRINT, →T← pour entrer. L'écran affichera P 1 CAL.

» Appuyez sur la touche →0← et l'écran affichera Pin.

» Appuyez sur les touches PRINT, , % pour entrer. L'écran affichera CAL.

» Appuyez sur la touche →0← pour confirmer, entrez le poids d'étalonnage souhaité, appuyez sur la touche % pour déplacer les chiffres vers la droite et appuyez sur la touche →T← pour incrémenter la valeur.

» Appuyez sur la touche →0← pour entrer l'étalonnage, l'écran affichera UnLoAd.

» Retirez tout le poids de la plateforme.

» 3 secondes plus tard, l'écran affichera le poids d'étalonnage.

» Placez le poids d'étalonnage sur la plateforme.

» Lorsque l'indicateur stable est allumé, l'écran affichera -- PASS-- et retournera au mode de réglage.

8.2 ÉTALONNAGE LINÉAIRE

» Allumez la balance.

» Appuyez sur la touche F pendant l'autocontrôle, l'écran affichera F 1 UnL.

» Appuyez sur la touche % jusqu'à ce que l'écran affiche LECH.

» Appuyez sur la touche →0← pour entrer l'étalonnage, l'écran affichera Pin.

» Appuyez sur les touches , PRINT, →T← pour entrer. L'écran affichera P 1 CAL.

» Appuyez sur la touche →0← et l'écran affichera Pin.

» Appuyez sur les touches PRINT, , % pour entrer. L'écran affichera CAL.

» Appuyz sur la touche % jusqu'à ce que l'écran affiche L-nG.

» Assurez-vous que la plateforme est vide.

» Appuyez sur la touche →0← pour confirmer, l'écran affichera UnLoAd.

» 3 secondes plus tard, l'écran affichera LoAd 1.

» Placez le premier poids massique d'étalonnage (1/6 de la capacité) sur le bac.

» 3 secondes plus tard, l'écran affichera UnLoAd.

» Retirez le premier poids massique d'étalonnage (1/6 de la capacité) du bac.

» 3 secondes plus tard, l'écran affichera LoAd 2.

» Placez le deuxième poids massique d'étalonnage (2/6 de la capacité) sur le bac.

» 3 secondes plus tard, l'écran affichera UnLoAd.

» Retirez le deuxième poids massique d'étalonnage (2/6 de la capacité) du bac.

» 3 secondes plus tard, l'écran affichera LoAd 3.

» Placez le troisième poids massique d'étalonnage (3/6 de la capacité) sur le bac.

» 3 secondes plus tard, l'écran affichera UnLoAd.

» Retirez le troisième poids massique d'étalonnage (3/6 de la capacité) du bac.

» 3 secondes plus tard, l'écran affichera LoAd 4.

» Placez le quatrième poids massique d'étalonnage (4/6 de la capacité) sur le bac.

» 3 secondes plus tard, l'écran affichera UnLoAd.

» Retirez le quatrième poids massique d'étalonnage (4/6 de la capacité) du bac.

» 3 secondes plus tard, l'écran affichera LoAd 5.

» Placez le cinquième poids massique d'étalonnage (5/6 de la capacité) sur le bac.

» 3 secondes plus tard, l'écran affichera UnLoAd.

» Retirez le cinquième poids massique d'étalonnage (5/6 de la capacité) du bac.

» 3 secondes plus tard, l'écran affichera LoAd 6.

» Placez le sixième poids massique d'étalonnage (pleine capacité) sur le bac.

» 3 secondes plus tard, l'écran affichera UnLoAd.

» Retirez le sixième poids massique d'étalonnage (pleine capacité) du bac.

» 10 secondes plus tard, l'écran affichera - PASS- et retournera au mode de réglage.

Note : Si l'écran affiche un message d'erreur ou une mesure incorrecte, répétez l'étalonnage encore une fois.

9. COMMUNICATION

9.1 SORTIE RS-232

La balance peut être équipée d'un port RS-232 standard pour se connecter à l'écran distant ou au PC.

9.1.1 SPÉCIFICATIONS

Sortie RS-232 des données de pesée
Code ASCII
9600 Bauds
8 bits de données
Pas de parité

9.1.2 RS-232 (CONNECTEUR DE TYPE D À 9 BROCHES)

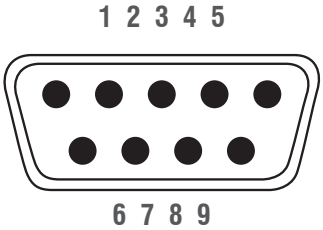

Pin 2	RXD	Entrée	Réception de données
Pin 3	TXD	Sortie	Données de transmission
Pin 5	GND		Masse

connecteur D à 9 broches :

Indicateur		**Ordinateur/Imprimante**
Pin 2 :	———	Pin 3
Pin 3 :	———	Pin 2
Pin 5 :	———	Pin 5

Note : Si les données ne sont pas transmises correctement, échangez les connexions pin 2 et pin 3.

9.1.3 PROTOCOLE DE SORTIE EN CONTINU

		,			,												
HEADER1			HEADER2			DONNÉES DE POIDS								UNITÉ DE POIDS		TERMINATOR	

HEADER1 : ST = STABLE, US = INSTABLE / EN-TÊTE2 : NT = NET, GS = BRUT / DONNÉES SUR LE POIDS : kg

Communication de données stable

S	T	,	G	S	,	-/ ⊔								k	g	CR	LF
HEADER1			HEADER2			DONNÉES DE POIDS								UNITÉ DE POIDS		TERMINATOR	

Communication de données instable

U	T	,	G	S	,	-/ ⊔								k	g	CR	LF
HEADER1			HEADER2			DONNÉES DE POIDS								UNITÉ DE POIDS		TERMINATOR	

Transmission de données de la tare (poids net)

S	T	,	N	T	,	-␣								k	g	CR	LF
HEADER1			HEADER2			DONNÉES DE POIDS								UNITÉ DE POIDS		TERMINATOR	

Transmission de données de tare instable (poids net)

U	S	,	N	T	,	-/␣								k	g	CR	LF
HEADER1			HEADER2			DONNÉES DE POIDS								UNITÉ DE POIDS		TERMINATOR	

Communication de données de surcharge

-	-	O	L	-	-											CR	LF
DONNÉES DE POIDS																TERMINATOR	

9.1.4 DÉFINITION DES DONNÉES CONTINUES

Lorsque l'option STC est sélectionnée dans les paramètres, les données de pesée peuvent être envoyées à l'appareil en continu, chaque donnée se terminant par 0D 0A (CRLF), la longueur totale est de 17 octets.

Communication de données stable

S	T	,	G	S	,	-/␣								k	g	CR	LF
HEADER1			HEADER2			DONNÉES DE POIDS								UNITÉ DE POIDS		TERMINATOR	

Format hexadécimal : 53 54 2C 47 53 2C 20 30 2E 30 30 30 30 6B 67 0D 0A

Format général (ST, GS,+/-0.00001 kg)

Description : ST stable | US instable | NT poids net | GS poids brut

Définition des données :

1er octet ~ 2ème octet	« ST » : (0x53 0x54) ST représente Stable (la longueur prend 2 octets) « US »: (0x55 0x53) US représente Instable (la longueur prend 2 octets)	
3ème octet	0x2C	, (0x2C) (la longueur prend 1 octet)
4ème octet ~ 5ème octet	« NT » : (0x4E 0x54) NT représente le poids net (la longueur prend 2 octets) « GS » : (0x47 0x53) GS représente le poids brut (la longueur prend 2 octets)	
6ème octet	0x2C	, (0x2C) (la longueur prend 1 octet)
7ème octet	« + » : représente un nombre positif (le nombre positif peut être remplacé par un espace) (la longueur prend 1 octet) (20) « - » : représente un nombre négatif(la longueur prend 1 octet) (2D)	

8ème octet ~ 14ème octet	Exemple : 123.456 (0x31 0x32 0x33 0x2e 0x34 0x35 0x36) (la longueur prend 7 octets) Les données sont principalement la réponse de l'appareil. (Remarque : la balance transmet la valeur de poids ne doit pas dépasser 6 octets) (si le poids est entier, la virgule décimale doit être placée dans l'octet final) la longueur totale ne doit pas dépasser 7 octets (le point décimal prend 1 octet) 0 est renseigné lorsque la valeur est inférieure à 7 chiffres.
15ème octet ~ 16ème octet	'kg' : (0x6b 0x67) représentent kg (la longueur prend 2 octets)
17ème octet ~ 18ème octet	« CR, LF » : (0x0D 0x0A) représente CRLF (la longueur prend 2 octets)

9.1.5 DÉFINITION DES DONNÉES DU MODE DEMANDE

Commande W : lire les données

La définition des données en mode DEMANDE est identique à celle des données continues.

Commande T : Tare

Commande Z : Zéro

ZERO\r\n ou Z\r\n	La transmission de ZÉRO est réussie, l'écran affiche zéro La transmission ZÉRO a échoué, l'appareil ne répondra pas
TARE\r\n ou T\r\n	La transmission de la TARE réussit, le poids sera soustrait, l'écran affichera une valeur négative La transmission de la TARE a échoué, l'appareil ne répondra pas

9.2 FORMATS D'IMPRESSION

TYPE	DEFAULT
TYPE 1	GS: 4.8 Kg
TYPE 2	2024/07/29 13:08 GS: 4.8 Kg
TYPE 3	DATE: 2024/07/29 TIME: 13:08 NT: 3.8 Kg TW: 0.0 Kg GW: 3.8 Kg
TYPE 4	DATE: 2024/07/29 TIME: 13:08 NO: 2 NT: 3.8 Kg TW: 0.0 Kg GW: 3.8 Kg
TYPE 5	2024/07/29 13:08 GS: 8.070 Kg PERCENT: 178.15%
TYPE 6	DATE: 24/07/29 TIME: 13:08 NO: 1 GW 3.8 Kg
TYPE 7	NO: 1 NT: 4.0 Kg TW: 4.0 Kg GW: 0.0 Kg
TYPE 8	GW: 5.0 Kg
TYPE 9	DATE: 2024/07/29 TIME: 13:08 GW: 6.2 Kg
TYPE 10	2024/07/29 13:08 WEIGHT: 6.350 Kg UNIT. WT: 29.900 g/PCS QUANTITY: 106 PCS

	DESCRIPTION
GS	Poids Brut
NT	Poids Net
TW	Poids Tare
GW	Poids Brut
NO	Numéro

10. ENTRETIEN

10.1 NETTOYAGE

Les composants de base doivent être maintenus propres et exempts d'accumulation excessive de matériau.

Un chiffon humide avec de l'eau et un détergent doux peut être utilisé pour nettoyer les surfaces externes – n'utilisez pas d'acides, de bases, de solvants forts ou de matériaux abrasifs.

Pour préserver l'intégrité de la surface, ne laissez pas de débris sur la surface des pièces peintes ou en acier inoxydable.

Utilisez de l'eau douce pour nettoyer la surface du cadre de base de tout débris. Séchez la base avec un chiffon propre ou laissez-la sécher à l'air libre avant de replacer le bac. Répétez le processus quotidiennement pour de meilleurs soins.

10.2 FONCTIONNEMENT SUR BATTERIE

L'appareil peut être alimenté par la batterie si vous le souhaitez.

La batterie doit être chargée lorsque le symbole de batterie faible est allumé. La balance fonctionnera encore pendant environ 1 heure, puis elle s'interrompra automatiquement.

Pour charger la batterie, il suffit de la brancher sur le secteur. La balance n'a pas besoin d'être allumée.

La batterie doit être chargée pendant 12 heures pour atteindre sa pleine capacité.

Si la durée de vie de la batterie devient inacceptable, contactez votre distributeur.

10.3 MISE AU REBUT

La mise au rebut de l'emballage et de l'appareil doit être effectuée par l'opérateur conformément à la législation nationale ou régionale en vigueur sur le lieu d'utilisation de l'appareil. Si d'autres messages d'erreur apparaissent, interrompez la balance et remettez-la en marche. Si le message d'erreur persiste,

informez le fabricant.

11. CODES D'ERREUR

Message d'erreur	Description	Solution
--oL--	Charge maximale dépassée	Décharger ou réduire le poids.
Err 4	Erreur de mise à zéro	Dépassement de la plage de réglage du zéro en raison de l'interrupteur (4 % max). Assurez-vous que la plateforme est vide.
Err 7	Erreur de pourcentage	Veuillez vérifier les données d'entrée. Doivent être > 0,5d.
--UL--	Sous-charge	Moins le poids, vérifiez la plateforme et redémarrez ou étalonnez.
FAIL	Erreur d'étalonnage	Vérifiez les poids d'essai et réétalonnez.
Err 19	Erreur initiale zéro	Réétalonner.

12. DÉPANNAGE

Problème	Cause possible	Solutions courantes
L'écran est vide Aucun test d'activation	L'alimentation secteur est coupée. Alimentation électrique non branchée. Alimentation électrique défectueuse. Batterie interne non chargée. Écran éteint.	Vérifiez que l'alimentation va à la balance et que l'interrupteur est allumé. Vérifiez que la tension allant à la balance correspond aux étiquettes d'alimentation sur le module d'alimentation ou la balance.
Écran vide après l'activation du test, Message d'erreur L'écran est verrouillé	Bac non installé. Poids instable. Capteur de chargement endommagée. Mécanique endommagée.	Vérifiez que les bacs sont correctement installés. Essayez de rallumer la balance.
OL ou FULL apparaît sur l'écran	Capacité maximale dépassée. Capteur de chargement ou mécanique endommagée. Alimentation électrique défectueuse.	Vérifiez que les bacs sont correctement installés. Essayez de rallumer la balance.
L'écran est instable	Courants d'air ou de poussière. Obstruction sous le bac. L'échantillon se déplace. Vibrations à travers la table. La température a changé radicalement. Alimentation électrique défectueuse.	Vérifiez que la balance est dans un endroit acceptable et sur une bonne table. Vérifiez que l'alimentation est correcte pour la balance.
Valeur de poids incorrecte	Erreur d'étalonnage, réétalonner. Erreur de linéarité, réglez la linéarité. Unité étalonnée avec un poids inexact. La balance n'est pas équilibrée. Obstruction entre l'échantillon et le couvercle. Mauvaise unité de poids affichée.	Étalonnez à nouveau, en accordant une attention particulière à la masse utilisée, à la stabilité de la balance et aux unités de pesée requises. Si la linéarité peut être définie par l'utilisateur, elle sera décrite dans le manuel d'utilisation. Vérifiez que le bac est correctement installé. Vérifiez que l'installation est acceptable.
Ne peut pas utiliser la pleine capacité	La surcharge cesse de heurter le support du bac ou de heurter le fond de le Capteur de chargement. La vis d'expédition n'a pas été enlevée, le cas échéant. Problème électronique sur A/D. Paramètres définis de manière incorrecte. Capteur de chargement ou mécanique endommagée.	Recherchez une obstruction sous le bac, les vis d'expédition et vérifiez l'installation du bac. Vérifiez les unités de pesée utilisées.
Non linéaires	La surcharge cesse de frapper trop tôt. Capteur de chargement ou mécanique endommagée. A/D endommagé.	Recherchez une obstruction sous le bac, les vis d'expédition et vérifiez l'installation du bac. Si la linéarité peut être définie par l'utilisateur, elle sera décrite dans le manuel d'utilisation.
Décentré Erreur de chargement	Ajustez la mécanique. Les arrêts de surcharge ne sont pas corrects. Capteur de chargement endommagée.	Recherchez une obstruction sous le bac, les vis d'expédition et vérifiez l'installation du bac.
La batterie ne se chargera pas	Tension secteur absente ou trop basse. Défaillance du circuit de charge. Défaillance de la batterie.	Vérifiez que les piles sont de type rechargeable. Vérifiez que la tension d'alimentation est correcte.

13. GARANTIE

GIROPES S.L. avec la marque BAXTRAN garantit ses produits, achetés par un canal autorisé, par rapport à des défauts de matériels ou de fabrication pour une période de deux ans à compter de la date d'expédition, conformément à la législation en vigueur, sauf indication contraire dans le contrat ou dans l'acceptation de la commande.

- Sont exclus de la garantie les dommages ou l'usure causés par l'utilisation normale du matériel, par un entretien ou une conservation inadéquate, un mauvais entreposage ou une mauvaise manipulation, des modifications apportées sans le consentement écrit de Giropes, et en général pour des causes qui ne sont pas imputables à Giropes.
- Les réparations seront effectuées dans les installations de Giropes. Les démontages, les emballages, les transport, les douanes, les taxes, dérivés de l'expédition de matériel aux installations de Giropes et sa remise ultérieure seront à la charge du client. Le client doit envoyer le matériel à travers le système RMA dont dispose Giropes. Dans ce cas, ne sera pas accepté aucune livraison à des port dûs.
- Giropes peut se mettre d'accord avec le client pour réparer ou remplacer des pièces défectueuses dans les installations du client. Dans ce cas, les frais liés au transfert du personnel du service technique seront à la charge du client.
- En cas de mauvais fonctionnement du produit, dans les 45 jours après la livraisson, sera effectué le remplacement du produit. Le client devrait réclamer via le fourmulaire RMA et retourner le matériel avec tout l'emballage en parfait était. Giropes se réserve le droit de demande des images et/ou vidéos pour l'évaluation de chaque cas et son approbation.Giropes sera le resonsable d'organiser le transport pour recueillir la marchandise. Giropes se rèserve le droit d'encaisser le produit et le transport si le produit a été manipulé ou si l'emballage est en mauvais état.
- Giropes ne sera pas responsable des réparations effectuées par des tiers.
- La réparation ou le remplacement d'une pièce défectueuse ne modifie pas la période de garantie du matériel fourni. Toutefois, la pièce réparée ou remplacée disposera d'une période de garantie de deux ans à partir de la date à laquelle la réparation ou le remplacement a été effectuée.
- Giropes ne sera responsable en aucune façon des dommages indirects et/ou consécutifs pouvant survenir comme conséquence de la fourniture.
- Le client est responsable de l'élimination des éléments fournis par Giropes, conformément aux règlements applicables pour son propre compte et responsabilité.
- En ce qui concerne les consommables du produit (batterie, adaptateur, tête thermique, etc.), la garantie sera la suivante:
  - Changement gratuit du consommable pendant les 6 premiers mois à compter de la livraison du produit.
  - Remplacement gratuit des consommables de 6 à 24 mois à compter de la livraison du produit, à condition qu'il soit prouvé que le produit a été utilisé correctement avant sa panne.

GARANTIE POUR LES DOMMAGES CAUSÉS PAR LE TRANSPORT :

- Les clients qui reçoivent la marchandise dans l'État Espagnol, disposent de 24h à partir du moment de la réception pour communiquer à Giropes d'éventuelles anomalies sur la marchandise reçue pouvant être liées au transport, lorsque nous avons nous-même recruté le service de transport. Si une telle notification ne se fait pas au cours de cette période, Giropes n'assumera aucun coût de réparation ou de remplacement si le produit a été endommagé. Cette période sera de 7 jours si la réception est réalisée dans les autres pays de l'Union Européenne. Cette période est différent en fonction de la législation des pays.
- Nous vous rappelons que quand vous signez le bon de livraison, vous avez l'espace "Annotation de réserve" pour spécifier si le matériel présente un dommage comme coups, ruptures ou autres dommages qui puissent affecter le produit et ne puissent pas être apprécié sans ouvrir le paquet. Nous vous conseillons de compléter avec vos observations le bon de livraison avant de le signer. Tous nos équipes disposent du Certificat CE et du manuel d'utilisation a disposition de nos clients.

RMA

GIROPES et ses produits BAXTRAN disposent d'un service RMA (Autorisation de Retour de Matériel) avec le but d'améliorer les gestions de dévolution et réparation des produits et donner un meilleur service après-vente. Notre service technique ne réalise aucune action avec le matériel retourné au moins qu'il soit géré à travers du système RMA.

Si vous ne connaissez pas notre système RMA, vous pouvez vous connecter sur le site d'internet et suivre les indications:

https://www.baxtran.com/fr/rma.html

BR70 PRO

WEIGHING INDICATOR WITH PRINTER

ENGLISH

1. PRECAUTIONS

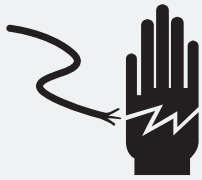

WARNING

DISCONNECT THE POWER-SUPPLY TO THIS DEVICE BEFORE INSTALLING, CLEANING, OR SERVICING.
FAILURE TO DO SO COULD RESULT IN BODILY HARM OR DAMAGE ON THE DEVICE.

- The device is a precision electronic instrument, handle it with care.
- Do not install the device in direct sunlight.
- Verify the local voltage and receptacle type are correct for the device.
- Only use original adaptor, other could cause damage to the device.
- Pluggable equipment must be installed near an easily accessible socket outlet.
- Avoid unstable power sources. Do not use near large users of electricity such as welding equipment or large motors.
- Avoid sudden temperature changes, vibration, wind and water.
- Avoid heavy RF noise.
- Keep the device clean.

2. INTRODUCTION

2.1 GENERAL

- The BR70 Pro weighing indicator amplifies signals from a load cell, converts it to digital data and displays it as a mass value.
- It is accurate, fast and versatile of general purpose with counting, % weighing functions and accumulation.
- 24 mm LCD with white LED backlight.
- All the keypads are light touch switches.
- Battery provide up to 50 hours of continues use (with backlight turned off).

2.2 OVERALL VIEW

3. SPECIFICATION

3.1 SPECIFICATIONS

Max. Divisions	7,500e; 2x7,500e; 30,000d
Display	6 digits 24mm digits LCD Display with white LED back Light
Housing	ABS plastic housing
Keypad	7 membrane keys
Weighing Units	kg/g/lb/oz/lb:oz/tj/hj
Application	Parts Counting, Check weighing, Percent weighing, Accumulation
Load cell Excitation	5VDC
Minimum input impedance	43 ohm
Maximum input impedance	1600 ohm
Load cells	Up to 8 cells
Load cell connector	7 Pin connector
Cable length	461m/mm2
Stabilization Time	Within 1 second
Interface	RS-232 Output as standard
Temperature	Operation : -10°C - + 40°C; storage : -20°C - + 60°C, Humidity:5%～85% R.H.
Power	Input AC 100-240V, output DC 12V/2500mA 6V/4Ah rechargeable battery
Battery life	Approx. 35 hours with backlight of continuous use Approx. 50 hours without backlight of continuous use Approx. 4 hours with printing
Dimensions (mm)	280 (W) x 168 (D) x 160 (H)
Packaging Dimensions (mm)	325 (W) x 245 (D) x 205 (H)
Net weight	2.15 kg
Gross weight	2.6 kg

Printer Specification

Printing Method	Thermal Dot line printing
Number of dots/line	384
Dots density	8
Printing width (mm)	48 (centered on paper)
Paper width (mm)	55
Paper roll size (mm)	Max outer diameter of roll 50 mm (label &receipt roll)
Printing Resolution	203DPI
Printer Head Life	50 kilometer
Printer Speed	80mm/second

3.2 DIMENSION (mm)

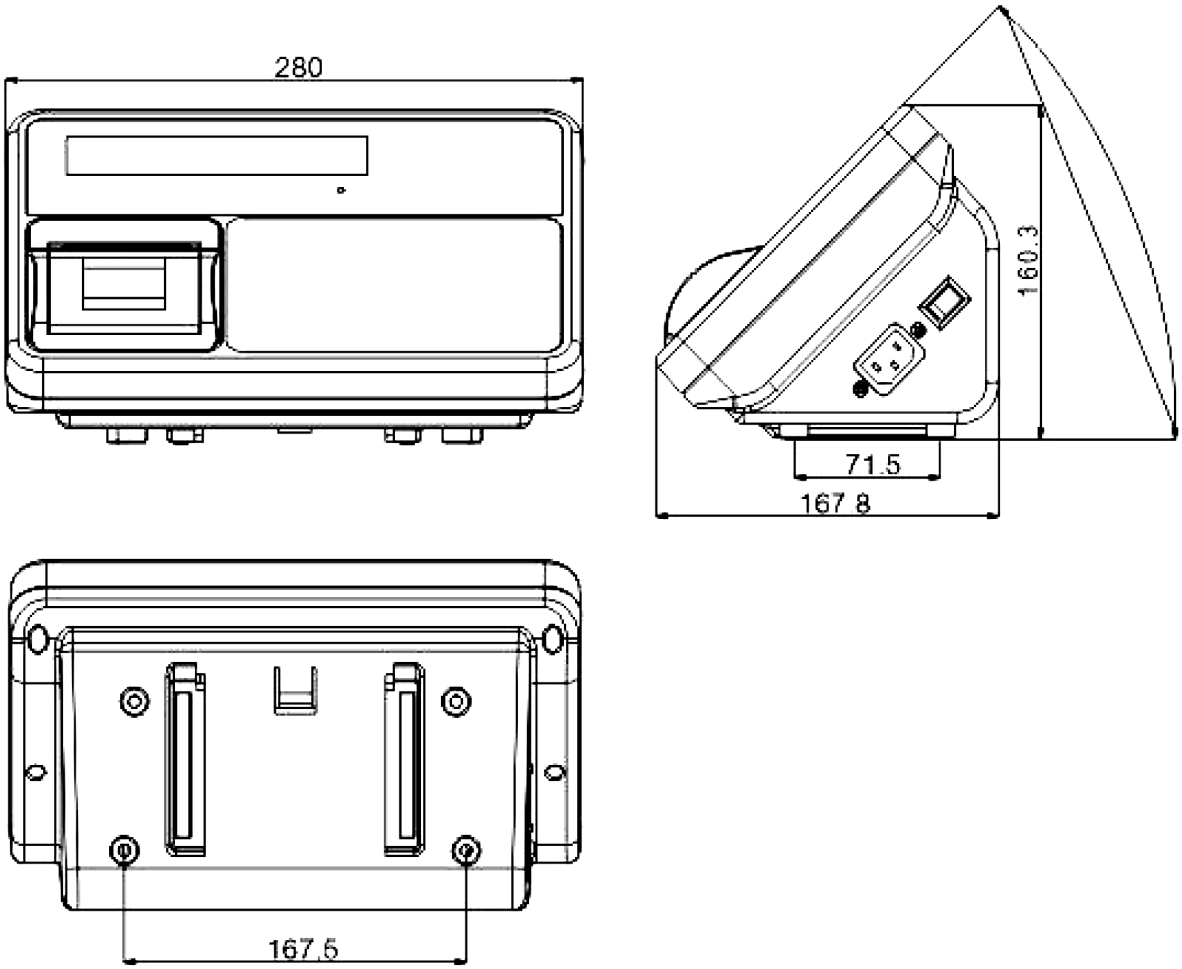

3.3 PARTS NAME

Parts Name	Qty	Material	Spec
Printer frame	1	ABS	
Thermal Printer	1		
Display Overlay	1		
Top cover	1		
Printer PCB	1		
Self thread screw	3	S18C	ST3x12
Display PCB	1		
Self thread screw	4	S18C	ST3x8
Self thread screw	7	S18C	ST3x10
Keyboard overlay	1		
Main PCB	1		
Self thread screw	6	S18C	ST4x12

Parts Name	Qty	Material	Spec
Battery bar	1	SECC	
Foam	1	pu	
Lead acid battery	1		6V/4Ah
Bottom cover	1		
Washer	1		
Cable tie	1		
Adapter jack	1		
D type connecter nut	2		
D type 9 pin female connecter	1		
D type connecter screw	2		
Power Switch	1		
7 pin connector	1		

4. INSTALLATION

4.1 UNPACKING

When you receive the indicator, inspect it to make sure that it is not damaged and that all are parts are included.

- » Remove the indicator from the carton.
- » Remove the protective covering. Store the packaging to use if you need to transport the scale later.
- » Inspect the scale for damage.
- » Make sure all components are included:
  1. Indicator
  2. Adaptor
  3. Manual

4.2 INSTALLATION

- » Place the Indicator on a table or connect with proper stand.
- » Connect the load cell cable of the platform in to the indicator load cell connector.

4.3 LOAD CELL CONNECTIONS

Connect the load cell cables to the device as shown below.

It can connect eight 350 ohm load cells.

The load cell drive voltage is 5V DC ±5% between Excitation + and Excitation -.

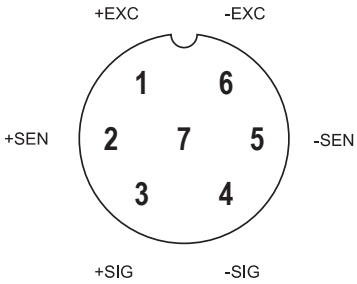

For connection 4 pines, to bypass pines 1 with 2 and 5 with 6.

4.4 POWER CONNECTION

- » Connect the adaptor pin in to the indicator adaptor jack.
- » Adaptor connects into your AC power socket. Plugable equipment must be installed near an easily accessible socket outlet with a protective ground/ earth contact.

4.5 RECHARGE THE BATTERY

Note: Please charge the battery before using the scale for the first time.

- » The symbol + - in the display indicates that the battery is getting low. It means that it's time to charge the battery. If the device is not getting charged, the <BAT-LOW> words will flicker in the display.
- » Approximately 1 hour of instrument usage is left; before it will shut down automatically.
- » Only use the original battery charger for charging the battery immediately,or scale cannot be used.

4.5.1 CHARGING THE BATTERY

- » Before the first use, the battery should be charged by connecting it to the mains power supply for at least 4 hours.
- » When the device is plugged into the mains power the internal battery will be recharged.
- » Verify that the AC power socket outlet is properly protected.
- » Under the display there is an LED to indicate the status of battery charging.
- » If the LED is green, the battery is fully charged.
- » If the LED is red, the battery is being charged.

4.5.2 BATTERY MAINTENANCE

» Do not use any other type of power adaptor than the one supplied with the device.
» Not used batteries should be charged every three months.
» If the scale is not used for an extended period of time,remove the battery from the battery compartment to avoid leakage.
» Store the battery in a sealed bag or box in a dry, temperate environment.

4.6 PAPER ROLL REPLACEMENT

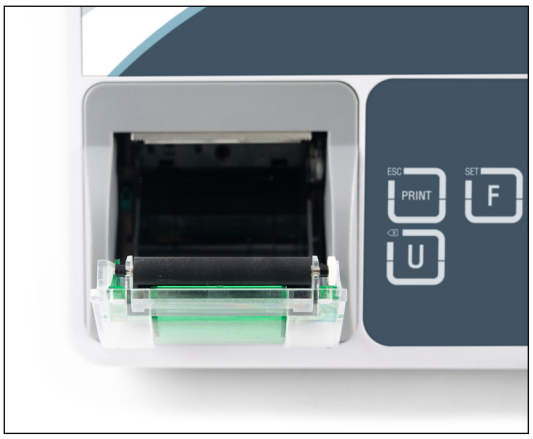

1. Pull the printer roll cover and remove the old roll pin.

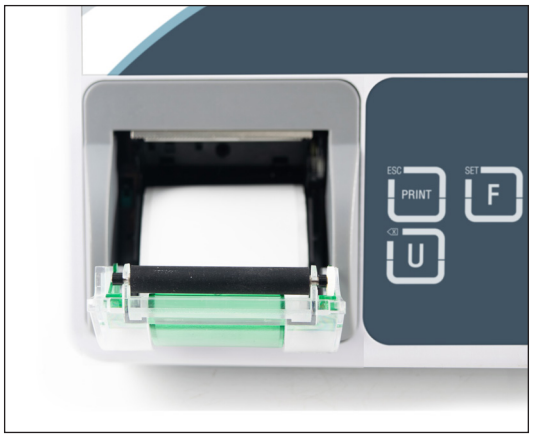

2. Insert the new paper roll and pull the paper out of the roll cover.

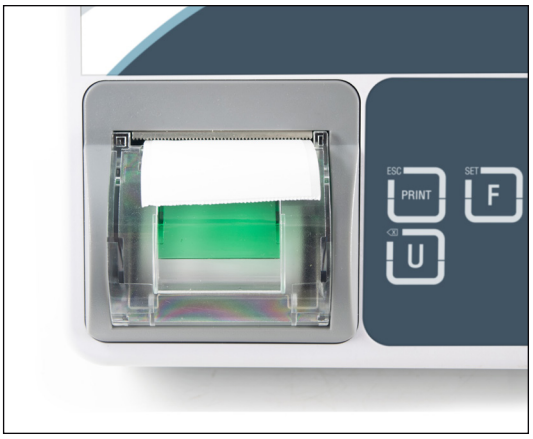

3. Close the cover and feed the paper.

5. DESCRIPTION

5.1 KEY BOARD

Keys	Function	Function in menu
	Zero key » Sets the scale back to 0 when in the margins.	Confirm key » To enter the selected menu.
	Tare key » Used to perform a tare, subtracting the weight on the platform.	Value increment key » Used to increase the selected digit value by 1.
	Percent key » Enters the percent weighing function. » To show weight, unit weight and pieces when in piece counting. » Hold the key to set the limits for checkweighing.	Right arrow key » Move the selected digit to the right. » Move to the next parameter in settings.
	Sample key » Initiate the piece counting function.	Left arrow key » Move the selected digit to the left. » Move to the previous parameter in settings.
	Function key » Press to enter settings menu while in weighing mode.	
	Print key » Print the ticket. Accumulation key » To add the value to the accumulation memory, if the accumulation function is not automatic. Memory recall key » To show the stored values from the memory.	Escape key » To return to normal weighing mode in other operating mode or in settings.
	Units key » Used to select weighing units (kg/g/lb/oz/lb:oz).	Clear key » Used to clear tolerance limit value.

5.2 DISPLAY

Display	Function
+ -	Low battery indicator. When lights up, charge the battery.
HI OK LO	Indicate when the load above (HI), load below (LO) and with in the limits (OK) in check weighing mode.
○	Stable indicator. When it's illuminated, the weight is stable.
GROSS	Gross Weight.
NET	Net Weight.
ZERO	Zero indicator. When it's illuminated, the weight is in Zero condition.
kg lb OZ	Weighing unit.
LED	Battery charging indicator.
%	Indicator for Percent weighing.
g/pcs	Indicator for piece counting.
Σ	Indicator for accumulation.
W1 W2	Indicator for dual range.

6. OPERATION

Initial Start-up

Warm-up time of 15 minutes stabilizes the measured values after switching on.

6.1 POWER ON/OFF

Power switch is located on the right side of the device.

1. Turn the scale ON; press the switch. The scale will show the version number, enter a self-test mode and follow to enter the weighing mode.
2. Turn the scale OFF, press the switch forward once again.

6.2 ZERO

You can press the key at any time to set the zero point from which all other weighing and counting is measured, within 4% of power up zero. This will usually only be necessary when the platform is empty. When the zero point is obtained the display will show the indicator for zero.

6.3 TARE

The weight of any container can be tared by pressing button so that with

subsequent weighing the net weight is always displayed.

1. Load weight on the platform.
2. Press key. Zero is displayed, and tare is subtracted.
3. Remove weight from the platform. Tared weight is displayed. It will be shown with a minus value.
4. To clear the tare value, remove all weight and press key. Zero is displayed, tare weight is cleared.

6.4 SELECT WEIGHING UNITS

Press key. It can change to weighing units kg /g / lb / oz / lb:oz / tj / hj.

6.5 PERCENT WEIGHING

The scale can set a sample weight to be shown as 100%. Then any other weight placed on the platform, it will be displayed as a percentage of the original sample.

Operation:

1. Place a weight of 350g on the platform and press the key. The display will show 100.00%.
2. Remove the weight, and ensure display is zero
3. Place a weight of 300g on the platform, display will show 85.71 % as per the percentage of 350g (100%)
4. Press key to return the scale to weighing mode.

The bigger the sample of 100% the more precise is the % calculation.

6.6 PARTS COUNTING

In the weighing mode, it can enable scale to enter parts counting mode.

Operation:

1. Place the goods on the platform.
2. Press the key . Display shows P 10.
3. The used amount of samples can be changed with and .
4. Parts options are P 10 / P 20 / P 50 / P 100 / P 200.
5. Press key when the displayed number matches the number of samples on the platform.
6. The scale will store the amount of pieces for the sampleweight.
7. Now, it can be added or reduced the pieces on the platform. The shown pieces in the display will change according.
8. Press key to display unit weight (g / pcs) , Total weight (kg) and quantity (pcs).
9. Press to return to weighing mode.

6.7 CHECK WEIGHING

Check weighing is a procedure to cause an alarmsound when the weight on the platform is within, or beyond the set limits.

The memory stores values for a high limit and a low limit.

Note: Check weighing or counting available only when weight is bigger than 20d.

6.7.1 LIMITS SETTING FOR TARGET WEIGHT

1. While in weighing-screen, press and hold key for approx. 3s to open the check weighing settings.
2. Display will show the indicator HI to set Hi-Limit and the first digit will flash.
3. Use and keys to move the editable digit, and press key to change the limit value. Press key to confirm.
4. After the HI-Limit was set, the display will show the indicator LO to set Lo-Limit and the first digit will flash.
5. Use and keys to move the editable digit, and press key to change the limit value. Press key to confirm.
6. Limits setting completed. The display will automatically go back to weighing screen.

6.7.2 LIMITS SETTING WITH PARTS COUNTING

1. At first, set up the parts counting as in point 6.6 described.
2. After the parts counting is setted, press and hold the key for approx. 3s, while in weighing screen, to open check weighing settings.
3. Display will show the indicator HI to set Hi-Limit and the first digit will flash.
4. Use and keys to move the editable digit, and press key to change the limit value. Press key to confirm.
5. After the HI-Limit was set, the display will show the indicator LO to set Lo-Limit and the first digit will flash.
6. Use and keys to move the editable digit, and press key to change the limit value. Press key to confirm.
7. Limits setting completed. The display will automatically go back to weighing screen.

6.7.3 LIMITS SETTING WITH PERCENT WEIGHING

1. At first, set up the percent weighing as in point 6.5 described.
2. After the percent weighing is setted, press and hold the key for approx. 3s, while in weighing screen, to open check weighing settings.
3. Display will show the indicator HI to set Hi-Limit and the first digit will flash.
4. Use the keys to move the editable digit, and press key to change the limit value. Press key to confirm.
5. After the HI-Limit was set, the display will show the indicator LO to set Lo-Limit and the first digit will flash.
6. Use and keys to move the editable digit, and press key to change the limit value. Press key to confirm.
7. Limits setting completed. The display will automatically go back to weighing screen.

6.7.4 TO SET BEEP MODE

The beep sound depends on the settings made in menu block

Options:

bEEP 0	Beep sound turned off.
bEEP 1	Beep sound will ring when load is within the limits.
bEEP 2	Beep sound will ring when load is beyond the limits.

HI	When the weight/pieces/percentage exceeds the set Hi-Limit value.
OK	When the weight/pieces/percentage is withing the set Hi-Limit & Lo-Limit values.
LO	When the weight/pieces/percentage is below the set Lo-Limit value.

6.7.5 TO DISABLE CHECK WEIGHING MODE

1. Press and hold the key for approx. 3s, while in weighing screen, to open check weighing settings.
2. Press the key to enter zero into Hi-Limit, and do the same for the Lo-Limit.
3. Press the key to store the zero values.

6.8 PRINTING

The weighing data can be printed out by pressing the key .

To print label:

It should select F8 dEFt ; Fb > ModE2; F4 Acc > on

To print receipt:

It should select F8 dEFt ; Fb > ModE 1; F4 Acc > on

6.9 ACCUMULATION

The accumulation can be set manually by pressing key or automatically. Accumulation available only when weight is bigger than 20d.

Note: Accumulation function can operate only in weighing mode.

6.9.1 MANUAL ACCUMULATION

In normal weighing mode, ensure display is zero and stable indicator is on.

1. Place the goods on the platform and press key, when the stable indicator turns on.
2. Display will show ACC 1 and also the total of the accumulated weight.
3. The data will be sent to printer or PC if connected.
4. Remove the weight from the pan for to get display zero and stable for do the next accumulation.

It can store 99 operations or until to reach the maximum value of display.

6.9.2 MEMORY RECALL

Press key, when the display in the normal weighing mode and weight 0, display will show the accumulation times and will show the total values.

This information will show for two seconds and a printout will be done.

6.9.3 MEMORY CLEAR

To clear the memory, press and hold the key for approx. 5 seconds.

The indicator will beep 1 time, and the memory is cleared. The Σ symbol in the display will disappear.

6.9.4 AUTOMATIC ACCUMULATION

To enable the automatic accumulation,please see parameter F4 ACC>AU.

1. Place the goods on the platform.
2. After the weight is stable, a beep will sound once, and the weight will be stored, and printed if enabled.
3. Display will show the accumulation times and total value, this information will show only two seconds.
4. Remove the weight from theplatform.
5. Display should come to zero and stable for the next operation.

It can store 99 operations or until to reach the maximum value of display.

6.10 BACK LIGHT SETTING

1. Press key to enter the settings.
2. Press key until display show F2 bL.
3. Press key to enter.
4. Press key to change the desired option.
5. Press key to confirm.

bL AU	Automatic mode. When the weight is 0 and stable for 5s, the backlight turns off automatically. When the weight become unstable and bigger than 20d, the backlight turns on again.
bL on	Backlight always turned on.
bL oFF	Backlight always turned off. Except in the settings.

6.11 POWER AUTO OFF

After scale operations, when scale is not in use, it can set to turn off automatically.

1. Press F key to enter the settings.
2. Press % key until display show F6 AoFF.
3. Press →0← key to enter.
4. Press % key to change the desired option.
5. Press →0← key to confirm.

oF 0	No automatic turn off.
oF 3	Turns off automatically after 3 minutes, when the weight is 0, stable, and no key pressed.
oF 5	Turns off automatically after 5 minutes, when the weight is 0, stable, and no key pressed.
oF 15	Turns off automatically after 15 minutes, when the weight is 0, stable, and no key pressed.
oF 30	Turns off automatically after 30 minutes, when the weight is 0, stable, and no key pressed.

7. PARAMETERS

Enter the Menu

» Turn on the scale. Press F and in the display will be shown: F 1 UnL.

Choose the Menu

» Press ⁂ or % keys to change from 1 menu to the next.

Enter the Selected Menu

» Press →0← to confirm and access the desired menu.

Enter in to TECH

» When display showed P. n, press ⁂, PRINT and →T← successively to enter the function.

If want to access to parameter F4 ACC and tECH, it may be required to press CAL switch.
This is located on the back side of indicator.

Escape from the Menu

» Press ESC PRINT key, will leave the menu and restart the device.

Menu	Sub Menu		Description	Default
F1 Unt	KG G Lb oz Lb:oz tJ HJ		To select weighing unit on / off	ON
F2 bL	bL Au		To set back light automatic on	BL AU
	bL on		To set back light always on	
	bL oFF		To set back light always off	
F3 CoN	ProtCL	Cont	Send data continuous	CONT
		ASk	ASK mode Command W: Read weight Command T: Tare Command Z: Zero	
		kCP	KCP protocol	
		oFF	Communication port function off	
	bAUd	4800	To set baud rate	9600
		9600		
		57600		
		115200		
F4 ACC	AC on		Accumulation function enable	ON
	ACC oF		Accumulation function disable	
	ACC AU		Automatic accumulation	
F5 bEEP	bEEP 0		Select to turn off buzzer sound for Check weighing	BEEP 0
	bEEP 1		Buzzer will beep, between the limits	
	bEEP 2		Buzzer will beep, out of the limits	
F6 AoFF	oF 0		To set auto power off	OF 0
	oF 3			
	oF 5			
	oF 15			
	oF 30			
F7 t.n	SEt dA		To set date	
	SEt t.		To set time	
	ForMAt	MMddYY	To set date format	
		ddMMYY		
		YYMMdd		
	Y LEn	2	To set the place of year "24 or 2024"	
		4		
	SEPAr	/	To set the separate character of date "2024/07/26 or 2024.07.26"	
		.		

F8 FMt	FrEE	LAbEL 1	Customized print format Support label and receipt format	DEFT
		LAbEL 2		
		rECPt 3		
	dEFt	tYPE 1	Default ticket formats	
		tYPE 2		
		tYPE 3		
		tYPE 4		
		tYPE 5		
		tYPE 6		
		tYPE 7		
		tYPE 8		
		tYPE 9		
		tYPE 10		
F9 MAUL	on		Calibrating with pressing ZERO key	OFF
	oFF		Calibrating without pressing ZERO key	
FA CoL	SAuE	on	The accumulative counts will be saved	
		oFF	The accumulative counts will not be saved	
	CLr	CLEAr	To clear the accumulative memory	
		rEtUrn	To back to previous menu	
Fb P-t	ModE 1		To print ticket	
	ModE 2		To print label	
tECH	Pin		Enter the password	
P1CAL	CAL		Normal Calibration	
	L-in 2 ~ L-in 6		Linear Calibration	
P2CnL	xxxx This display will show XXXXX to show the internal counts			
P3dEC.	0 0.0 0.00 0.000 0.0000		Set decimal point	

P4 Mod	SinGLE	CAP	Set capacity	
		rES	Set division (1/2/5/10)	
	dUAL 1 **(dual range)**	CAP 1	Set capacity 1	
		CAP 2	Set capacity 2	
		rES 1	Set division 1 (1/2/5/10)	
		rES 2	Set division 2 (1/2/5/10)	
	dUAL 2 **(dual range)**	CAP 1	Set capacity 1	
		CAP 2	Set capacity 2	
		rES 1	Set division 1 (1/2/5/10)	
		rES 2	Set division 2 (1/2/5/10)	
P5 GrA	9. 79640 Set local gravity Press key to move digits right, press key to increment the digits			
P6 SPd	Lou		Set the ADC speed	MID
	Mid			
	HIGH			
P7 Pro	nonE		Non-approval	NONE
	oIML		OIML approval	
P8 A2n	A2n oFF		Zero track range setting	AZ 0.5d
	A2 0. 5d			
	A2 1d			
	A3 2d			
	A4 4d			
P9 Min	oFF		Set the minimum weight function on or off	ON
	on			
U5 PrL	oFF		Printing when unstable	OFF
	on		Printing when stable	

8. CALIBRATION

8.1 NORMAL CALIBRATION

» Turn on the scale.

» Press F key during self checking, display will show F 1 UnL.

» Press % key until display will show LECH.

» Press →0← key to enter calibration, display will show P.n.

» Press , PRINT, →T← keys to enter. The display will show P 1 CAL.

» Press →0← key to enter and Display will show P.n.

» Press PRINT, , % keys to enter. The display will show CAL.

» Press →0← key to confirm, enter the desired calibration weight, press % key to move digits right and press →T← key to increment value.

» Press →0← key to enter calibration, display will show UnLoAd.

» Remove all the weight from the platform.

» 3 seconds later, display will show the calibration weight.

» Place the calibration weight on the platform.

» When stable indicator on, display will show -PASS- and back to setting mode.

8.2 LINEAR CALIBRATION

» Turn on the scale.

» Press F key during self checking, display will show F 1 UnL.

» Press % key until display will show LECH.

» Press →0← key to enter calibration, display will show P.n.

» Press , PRINT, →T← keys to enter. The display will show P 1 CAL.

» Press →0← key to enter and Display will show P.n.

» Press PRINT, , % keys to enter. The display will show CAL.

» Press % key until display show L-.n 6.

» Ensure the platform is empty.

» Press →0← key to confirm,display will show UnLoAd.

» 3 seconds later, display will show LoAd 1.

» Place the first calibration (1/6 of the capacity) mass weight on the pan.

» 3 seconds later, display will show UnLoAd.

» Remove the first calibration (1/6 of the capacity) mass weight from the pan.

» 3 seconds later, display will show LoAd 2.

» Place the second calibration (2/6 of the capacity) mass weight on the pan.

» 3 seconds later, display will show UnLoAd.

» Remove the second calibration (2/6 of the capacity) mass weight from the pan.

» 3 seconds later, display will show LoAd 3.

» Place the third calibration (3/6 of the capacity) mass weight on the pan.

» 3 seconds later, display will show UnLoAd.

» Remove the third calibration (3/6 of the capacity) mass weight from the pan.

» 3 seconds later, display will show LoAd 4.

» Place the fourth calibration (4/6 of the capacity) mass weight on the pan.

» 3 seconds later, display will show UnLoAd.

» Remove the fourth calibration (4/6 of the capacity) mass weight from the pan.

» 3 seconds later, display will show LoAd 5.

» Place the fifth calibration (5/6 of the capacity) mass weight on the pan.

» 3 seconds later, display will show UnLoAd.

» Remove the fifth calibration (5/6 of the capacity) mass weight from the pan.

» 3 seconds later, display will show LoAd 6.

» Place the sixth calibration (full capacity) mass weight on the pan.

» 3 seconds later, display will show UnLoAd.

» Remove the sixth calibration (full capacity) mass weight from the pan.

» 10 seconds later, display will show -PASS- and back to setting mode.

Note: In case display will show any error message or incorrect measurement, repeat the calibration again.

9. COMMUNICATION

9.1 RS-232 OUTPUT

The scale can be equipped with an standard RS-232 port for connect to the remote display or PC.

9.1.1 SPECIFICATIONS

RS-232 output of weighing data
ASCII code
9600 Baud
8 data bits
No Parity

9.1.2 RS-232 (9PIN D TYPE CONNECTOR)

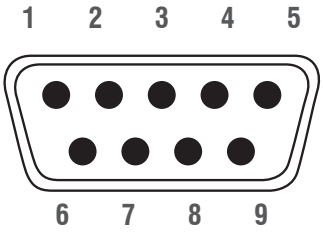

Pin 2	RXD	Input	Receiving data
Pin 3	TXD	Output	Transmission data
Pin 5	GND		Mass

9pin D Connector:

Indicator		**Computer / Printer**
Pin 2:	———	Pin 3
Pin 3:	———	Pin 2
Pin 5:	———	Pin 5

Note: If the data is not transmitted correctly, interchange the pin 2 and pin 3 connections.

9.1.3 CONTINUOUSLY OUTPUT PROTOCOL

		,			,												
HEADER1			HEADER2			WEIGHT DATA								WEIGHT UNIT		TERMINATOR	

HEADER1: ST=STABLE, US=UNSTABLE | HEADER2: NT=NET, GS=GROSS | WEIGHT DATA : kg

Stable Data Communication

S	T	,	G	S	,	-/ ⊔								k	g	CR	LF
HEADER1			HEADER2			WEIGHT DATA								WEIGHT UNIT		TERMINATOR	

Unstable Data Communication

U	T	,	G	S	,	-/ ⊔								k	g	CR	LF
HEADER1			HEADER2			WEIGHT DATA								WEIGHT UNIT		TERMINATOR	

Tare (Net Weight) Data Communication

S	T	,	N	T	,	-␣								k	g	CR	LF
HEADER1			HEADER2			WEIGHT DATA								WEIGHT UNIT		TERMINATOR	

Unstable Tare (Net Weight) Data Communication

U	S	,	N	T	,	-/␣								k	g	CR	LF
HEADER1			HEADER2			WEIGHT DATA								WEIGHT UNIT		TERMINATOR	

Overload Data Communication

-	-	O	L	-	-											CR	LF
WEIGHT DATA																TERMINATOR	

9.1.4 CONTINUOUS DATA DEFINITION

When selected the option STC in the parameters,the weighing data can be send to device continuously, each data will be ended with 0D 0A (CRLF), the total length is 17 bytes.

Stable Data Communication

S	T	,	G	S	,	-/␣								k	g	CR	LF
HEADER1			HEADER2			WEIGHT DATA								WEIGHT UNIT		TERMINATOR	

Hex format: 53 54 2C 47 53 2C 20 30 2E 30 30 30 30 6B 67 0D 0A

General format (ST,GS,+/-0.00001kg)

Description: ST stable | US unstable | NT net weight | GS gross weight

Data definition:

1st byte ～ 2st byte	"ST": (0x53 0x54) ST represent Stable (the length take 2 byte) "US": (0x55 0x53) US represent Unstable (the length take 2 byte)
3st byte	0x2C , (0x2C) (the length take 1 byte)
4st byte ～ 5st byte	"NT":(0x4E 0x54) NT represent Net Weight (the length take 2 byte) "GS":(0x47 0x53) GS represent Gross Weight (the length take 2 byte)
6st byte	0x2C ,(0x2C) (the length take 1 byte)
7st byte	'+': represent Positive number (The positive number can be replaced by space)(the length take 1 byte) (20) '-':represent Negative number(the length take 1 byte)(2D)

8st byte ~ 14st byte	Example: 123.456 (0x31 0x32 0x33 0x2e 0x34 0x35 0x36) (the length take 7 bytes) The data is mainly response from device. (Note:The scale transmit the weight value must not be exceed 6 bytes)(if the weight is integer, the decimal point should be placed in the final byte) the total length must not exceed 7 bytes (decimal point take 1 byte) 0 is filled in when the value is fewer than 7 digits.
15st byte ~ 16st byte	'kg': (0x6b 0x67) represent kg (the length take 2 byte)
17st byte ~ 18st byte	'CR, LF': (0x0D 0x0A) represents CRLF (the length take 2 byte)

9.1.5 ASK MODE DATA DEFINITION

Command W: read data

ASK mode data definition is same as continuous data.

Command T: Tare

Command Z: Zero

ZERO\r\n or Z\r\n	ZERO transmit succeed,display will be show zero ZERO transmit failed,device will be no response
TARE\r\n or T\r\n	TARE transmit succeed,the weight will be subtracted,display will be show a negative value TARE transmit failed,device will be no response

9.2 PRINT FORMATS

TYPE	DEFAULT
TYPE 1	GS: 4.8 Kg
TYPE 2	2024/07/29 13:08 GS: 4.8 Kg
TYPE 3	DATE: 2024/07/29 TIME: 13:08 NT: 3.8 Kg TW: 0.0 Kg GW: 3.8 Kg
TYPE 4	DATE: 2024/07/29 TIME: 13:08 NO: 2 NT: 3.8 Kg TW: 0.0 Kg GW: 3.8 Kg
TYPE 5	2024/07/29 13:08 GS: 8.070 Kg PERCENT: 178.15%
TYPE 6	DATE: 24/07/29 TIME: 13:08 NO: 1 GW 3.8 Kg
TYPE 7	NO: 1 NT: 4.0 Kg TW: 4.0 Kg GW: 0.0 Kg
TYPE 8	GW: 5.0 Kg
TYPE 9	DATE: 2024/07/29 TIME: 13:08 GW: 6.2 Kg
TYPE 10	2024/07/29 13:08 WEIGHT: 6.350 Kg UNIT. WT: 29.900 g/PCS QUANTITY: 106 PCS

	DESCRIPTION
GS	Gross Weight
NT	Net Weight
TW	Tare Weight
GW	Gross Weight
NO	Number

10. MAINTENANCE

10.1 CLEANING

The base components should be kept clean and free of excessive material build up.

A damp cloth with water and a mild detergent may be used to wipe clean the external surfaces – do not use acids, alkalis, strong solvents or abrasive materials.

To maintain surface integrity, do not allow debris to remain on the surface of the painted or stainless steel parts.

Use fresh water to clean the base frame surface of any debris. Dry the base with a clean cloth or allow to air dry before replacing the pan. Repeat daily for best care.

10.2 BATTERY OPERATION

The device can be operated from the battery if desired.

The battery should be charged when the low battery symbol is on. The scale will still operate for about 1 hour after this, it will automatically switch off.

To charge the battery simply plug into the mains power. The scale does not need to be turned on.

The battery should be charged for 12 hours for full capacity.

If the battery life becomes unacceptable then contact your distributor.

10.3 DISPOSAL

Disposal of packaging and appliance must be carried out by operator according to valid national or regional law of the location where the appliance is used. Should other error messages occur, switch scale off and then on again. If the error message remains

inform manufacturer.

11. ERROR CODES

Error Message	Description	Solution
--oL--	Maximum load exceeded	Unload or reduce weight.
Err 4	Zero setting error	Zero setting range exceeded due to switching on (4%max). Make sure platform empty.
Err 7	Percentage Error	Please check input data. Must be > 0.5d
--UL--	Underload	Minus weight, check the platform and restart or calibrate.
FAIL	Calibration Error	Check the test weights & Re calibrate
Err 19	Initial zero Error	Re calibrate

12. TROUBLE SHOOTING

Problem	Possible cause	Common solutions
Display is blank No turn on test	Mains power is turned off. Power supply not plugged in. Power supply faulty. Internal battery not charged. Display turned off.	Check power is going to the scale and switch is on. Verify the voltage going to the scale matches the power supply labels on the power module or scale.
Display blank after turn on test, Error message Display is locked	Pan not installed. Unstable weight. Load cell damaged. Mechanics damaged.	Check the pans are installed correctly. Try turning the scale on again.
OL or FULL appears on display	Maximum capacity exceeded. Load Cell or mechanics damaged. Power supply faulty.	Check the pans are installed correctly. Try turning the scale on again.
Display is unstable	Drafts or air currents. Obstruction under pan. Sample is moving. Vibrations through table. Temperature changed dramatically. Power supply faulty.	Verify the scale is in a acceptable location and on a good table. Verify the power supply is correct for the scale.
Weight value incorrect	Calibration error, Recalibrate. Linearity error, set Linearity. Unit calibrated with inaccurate weigh. Balance not level. Obstruction between sample and cover. Wrong unit of weight displayed.	Calibrate again, paying special attention to the mass used, the stability of the scale, and the weighing units required. If linearity can be set by the user it will be described in the user manual. Check pan is installed correctly. Verify installation is acceptable.
Cannot use Full Capacity	Over load Stops hitting pan support or hitting bottom of load cell. Shipping screw not removed if applicable. Electronic problem on A/D. Parameters set incorrectly. Load Cell or mechanics damaged.	Look for obstruction under pan, shipping screws, and verify pan installation. Check the weighing units used.
Not Linear	Overload stops hitting too soon. Load cell or mechanics damaged. A/D damaged.	Look for obstruction under pan, shipping screws, and verify pan installation. If linearity can be set by the user it will be described in the user manual.
Off Center Loading error	Adjust mechanics. Overload Stops not correct. Load Cell damaged.	Look for obstruction under pan, shipping screws, and verify pan installation.
Battery will not charge	Mains voltage not present or too low. Charging circuit failure. Battery Failure.	Verify the batteries are rechargeable types. Check power supply voltage is correct.

13. WARRANTY

GIROPES S.L. with its mark BAXTRAN guarantees its products, bought through an authorized channel, with reference to manufacturing or material defects during a period of two years from the delivery date, according to the current legislation, except when there is a specific agreement or in the acceptance of the order.

- The guarantee does not include damages produced by the wear of the material due to its use, inappropriate conservation or maintenance, Wrong storage or use, modifications introduced without the consent, on paper, from Giropes, And in general due to causes beyond the control of our company, Giropes.
- The reparations will be done by Giropes. The customer must pay for the dismantling, the packaging, the transport, the taxes, custom duty… produced by the delivery of the material to Giropes and its delivery to the customer. The customer must do the delivery of the material via the RMA system which Giropes has.
- Giropes can agree with the customer the reparation or the replacement of the faulty pieces. In such case, the expenses of the journey of the members of the technical service will be paid by the customer.
- In case that it is needed to replace a faulty product completely, all the expenses will be paid by BAXTRAN, including the arriving and shipping dues.
- Giropes is not going to pay for the reparations done by third parties.
- The repairing or replacement of a faulty piece does not vary the guarantee period of the supplied product. However, the piece that has been repaired or replaced has a guarantee period of two years from the date when the reparation or replacement has been done.
- Giropes is not responsible, in any case, of indirect damages and/or as a consequence of the supplying.
- The Customer will be responsible of getting rid of the elements supplied by BAXTRAN, following the necessary regulation rules, by its own account and responsibility.
- With regard to product consumables (battery, adapter, thermal heads, etc.) the warranty will be as follows:
  - Free change of the consumable during the first 6 months from the moment of delivery of the product.
  - Free replacement of consumables from 6 to 24 months from delivery of the product provided that the product is proven to have been used properly prior to the failure of the product.

WARRANTY FOR DAMAGES DONE DURING THE TRANSPORT:

- Customers out of Spain but in European Union have 7 days from the date of delivery of the merchandise to communicate to BAXTRAN any type of damage produced by the transport in case the transport has been hired by Baxtran. If the complaining is not done during this period, BAXTRAN will not be responsible and in charge to pay for any type of repairing or substitution if the product has been damaged. This period could change by other country's law.
- We remind you that there is at your disposal a section called "Reservations entry" to specify, when signing the delivery note that the package contains damages such as hits, breaks or others that can affect the product and cannot be seen without opening the package. We strongly recommend you to complete with your observations the delivery note from the deliverer before signing it. All the members of our staff have an EC Certify and the user's guide for our customers.

RMA

GIROPES announced the introduction of a RMA service (Return Merchandise Authorization) with the objective to improve steps for products returns and/ or repair and give a better after-sales services. From now, RMA number is going to be compulsory to start any Technical Service.

If you are not familiar with our RMA system, please click the link and follow the instructions: https://www.baxtran.com/en/rma.html

BR70 PRO

INDICATORE DI PESO CON STAMPANTE

ITALIANO

1. PRACAUZIONI

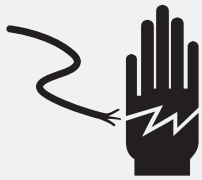

AVVERTENZA

SCOLLEGARE L'ALIMENTAZIONE DEL DISPOSITIVO PRIMA DI PROCEDERE ALL'INSTALLAZIONE,
ALLA PULIZIA O ALLA MANUTENZIONE.
LA MANCATA OSSERVANZA DI QUESTA PRECAUZIONE POTREBBE CAUSARE DANNI ALLE PERSONE O AL DISPOSITIVO.

» Il dispositivo è uno strumento elettronico di precisione, da maneggiare con cura.
» Non installare il dispositivo sotto la luce solare diretta
» Verificare che la tensione locale e il tipo di presa siano corretti per il dispositivo.
» Utilizzare solo l'adattatore originale, altrimenti si potrebbe danneggiare il dispositivo.
» Le apparecchiature collegabili devono essere installate vicino a una presa di corrente facilmente accessibile.
» Evitare fonti di alimentazione instabili. Non utilizzare in prossimità di grandi utenze elettriche, come saldatrici o grandi motori.
» Evitare sbalzi improvvisi di temperatura, vibrazioni, vento e acqua.
» Evitare i rumori RF intensi.
» Tenere pulito il dispositivo.

2. INTRODUZIONE

2.1 INFORMAZIONI GENERALI

» L'indicatore di pesatura BR70 Pro amplifica i segnali di una cella di carico, li converte in dati digitali e li visualizza come valore di massa.
» È preciso, veloce e versatile per uso generale con funzioni di conteggio, pesatura in % e accumulo.
» LCD da 24 mm con retroilluminazione a LED bianchi.
» Tutti i tastierini sono interruttori a sfioramento.
» La batteria garantisce fino a 50 ore di utilizzo continuo (con la retroilluminazione spenta).

2.2 PANORAMICA

3. SPECIFICHE

3.1 SPECIFICHE

Max. Divisioni	7.500e; 2x7.500e; 30.000d
Schermo	Display LCD a 6 cifre da 24 mm con retroilluminazione a LED bianchi
Alloggiamento	Alloggiamento in plastica ABS
Tastiera	Tasti a 7 membrane
Unità di misurazione	kg/g/lb/oz/lb:oz/tj/hj
Applicazione	Conteggio pezzi, controllo pesatura, pesatura percentuale, accumulo
Eccitazione di tensione	5VDC
Impedenza minima d'ingresso	43 ohm
Impedenza massima d'in-gresso	1600 ohm
Celle di carico	Fino a 8 celle
Connettore cella di carico	Connettore a 7 pin
Lunghezza del cavo	461m/mm2
Tempo di stabilizzazione	Entro 1 secondo
Interfaccia	Uscita RS-232 come da standard
Temperatura	Funzionamento: -10°C - + 40°C; immagazzinaggio : -20°C - + 60°C, Umidità:5%～85% R.H.
Alimentazione	Entrata AC 100-240V, uscita DC 12V/2500mA Batteria ricaricabile 6V/4Ah
Durata della batteria	Circa 35 ore di utilizzo continuo con retroilluminazione Circa 50 ore di utilizzo continuo senza retroilluminazione Circa 4 ore con la stampa
Dimensioni (mm)	280 (P) x 168 (L) x 160 (A)
Dimensioni imballaggio (mm)	325 (P) x 245 (L) x 205 (A)
Peso netto	2,15 kg
Peso lordo	2,6 kg

Specifiche della stampante

Metodo di stampa	Stampa termica a punti
Numero di punti/linee	384
Densità dei punti	8
Larghezza stampa (mm)	48 (centrata su carta)
Larghezza carta (mm)	55
Dimensioni rotolo carta (mm)	Diametro esterno massimo del rotolo 50 mm (rotolo etichette e ricevute)
Risoluzione di stampa	203DPI
Durata testina di stampa	50 chilometri
Velocità di stampa	80mm/secondo

3.2 DIMENSIONE (mm)

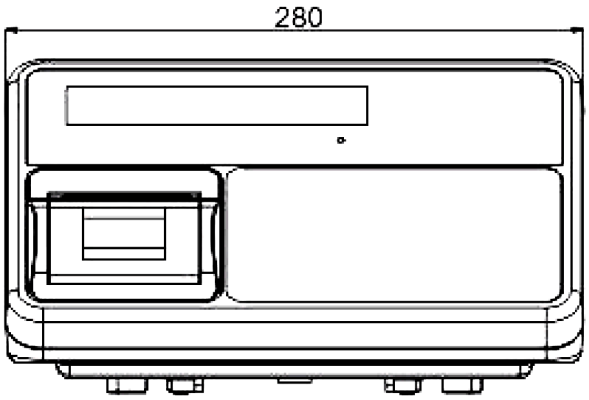

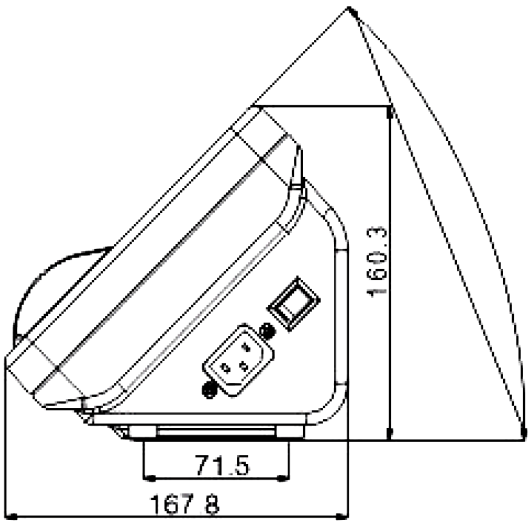

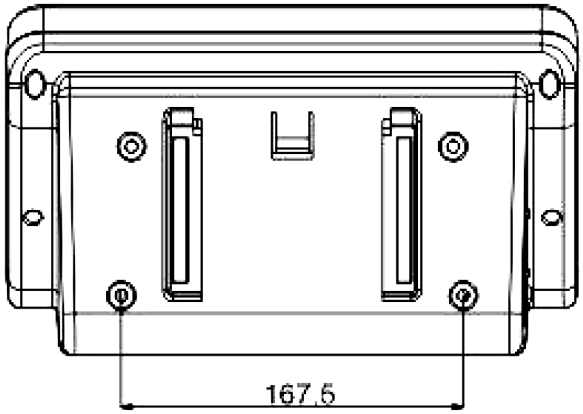

3.3 NOME DEI PEZZI

Nome dei pezzi	Q.tà	Materiale	Spec.
Struttura della stampante	1	ABS	
Stampante termica	1		
Sovrimpressione del display	1		
Copertura superiore	1		
Stampante PCB	1		
Vite autofilettante	3	S18C	ST3x12
Schermo PCB	1		
Vite autofilettante	4	S18C	ST3x8
Vite autofilettante	7	S18C	ST3x10
Sovrapposizione tastiera	1		
PCB principale	1		
Vite autofilettante	6	S18C	ST4x12

Nome dei pezzi	Q.tà	Materiale	Spec.
Barra della batteria	1	SECC	
Schiuma	1	pu	
Batteria al piombo	1		6V/4Ah
Copertura inferiore	1		
Rondella	1		
Fascetta cavo	1		
Adattatore jack	1		
Dado connettore di tipo D	2		
Connettore femmina a 9 pin di tipo D	1		
Vite connettore di tipo D	2		
Interruttore di alimentazione	1		
Connettore a 7 pin	1		

4. INSTALLAZIONE

4.1 DISIMBALLAGGIO

Quando si riceve l'indicatore, ispezionarlo per accertarsi che non sia danneggiato e che ci siano tutti i pezzi.

» Rimuovere l'indicatore dal cartone.

» Rimuovere la copertura protettiva. Conservare l'imballaggio per utilizzarlo nel caso in cui sia necessario trasportare la bilancia in un secondo momento.

» Controllare che la bilancia non sia danneggiata.

» Controllare che siano presenti tutti i componenti:

1. Indicatore
2. Adattatore
3. Manuale

4.2 INSTALLAZIONE

» Posizionare l'Indicatore su un tavolo o collegarlo con un supporto adeguato.

» Collegare il cavo della cella di carico della piattaforma al connettore della cella di carico dell'indicatore.

4.3 CONNESSIONI CELLE DI CARICO

Collegare i cavi della cella di carico al dispositivo come illustrato di seguito.

Si possono collegare otto celle di carico da 350 ohm.

La tensione di pilotaggio della cella di carico è di 5 V CC ±5% tra l'eccitazione + e l'eccitazione -.

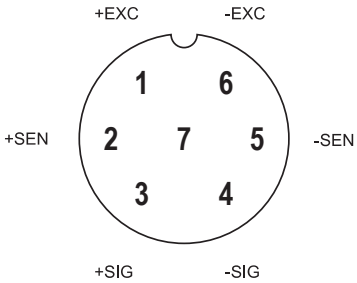

Per il collegamento a 4 pin, bypassare i pin 1 con 2 e 5 con 6.

4.4 ALIMENTAZIONE

» Collegare il pin dell'adattatore al jack dell'adattatore dell'indicatore.

» L'adattatore si collega alla presa di corrente CA. Le apparecchiature collegabili devono essere installate vicino a una presa di corrente facilmente accessibile con un contatto di terra protettivo.

4.5 RICARICARE LA BATTERIA

Note: Caricare la batteria prima di utilizzare la bilancia per la prima volta.

» Il simbolo [+ -] sullo schermo indica che la batteria si sta scaricando. Significa che è ora di caricare la batteria. Se il dispositivo non viene caricato, la scritta <BAT-LOW> lampeggia sulo schermo.

» Lo strumento ha ancora circa 1 ora di utilizzo prima di spegnersi automaticamente.

» Per caricare immediatamente la batteria, utilizzare solo il caricabatterie originale, altrimenti la bilancia non può essere utilizzata.

4.5.1 CARICARE LA BATTERIA

» Prima del primo utilizzo, la batteria deve essere caricata collegandola alla rete elettrica per almeno 4 ore.

» Quando il dispositivo viene collegato alla rete elettrica, la batteria interna viene ricaricata.

» Verificare che la presa di alimentazione CA sia adeguatamente protetta.

» Sotto lo schermo è presente un LED che indica lo stato di carica della batteria.

» Se il LED è verde, la batteria è completamente carica.

» Se il LED è rosso, la batteria è ancora in fase di carica.

4.5.2 MANUTENZIONE BATTERIA

» Non utilizzare un adattatore di alimentazione diverso da quello fornito con il dispositivo.
» Batterie inutilizzate devono essere ricaricate ogni tre mesi.
» Se la bilancia non viene utilizzata per un periodo di tempo prolungato, rimuovere la batteria dal vano batteria per evitare perdite.
» Conservare la batteria in una busta o scatola sigillata in un ambiente asciutto e temperato.

4.6 SOSTITUZIONE ROTOLO DI CARTA

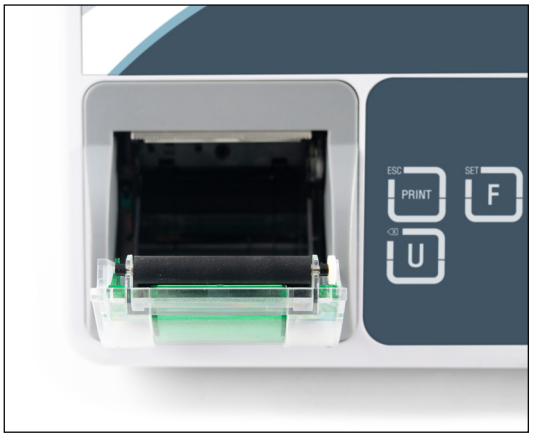

1. Estrarre il coperchio del rullo della stampante e rimuovere il vecchio perno del rullo.

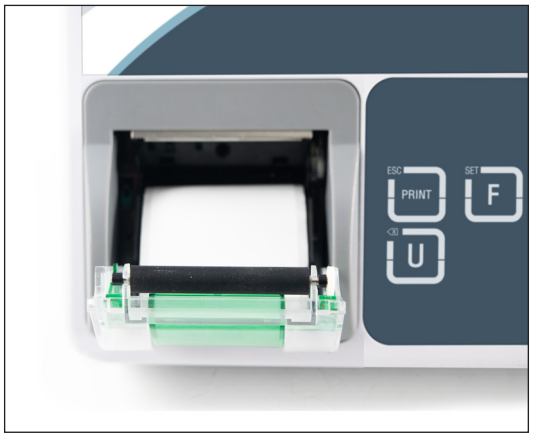

2. Inserire il nuovo rotolo di carta ed estrarre la carta dal coperchio del rotolo.

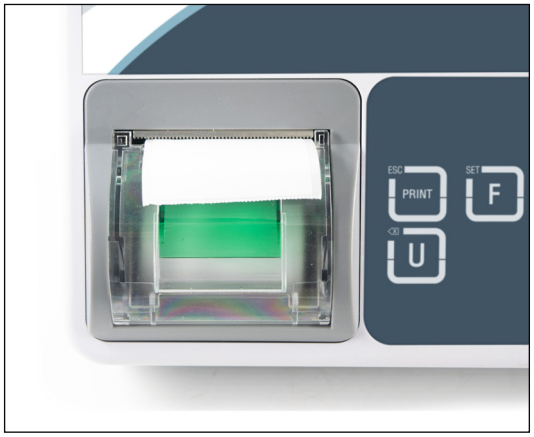

3. Chiudere il coperchio e inserire la carta.

5. DESCRIZIONE

5.1 TASTIERA

Tasti	Funzione	Funzione nel menu
	Tasto zero » Riporta la bilancia a 0 quando si trova nei margini.	Tasto conferma » Per accedere al menu selezionato.
	Tasto tara » Serve per eseguire una tara, sottraendo il peso sulla piattaforma.	Tasto di incremento del valore » Serve ad aumentare di 1 il valore della cifra selezionata.
	Tasto percentuale » Consente di accedere alla funzione di pesatura percentuale. » Per indicare il peso, il peso unitario e i pezzi nel conteggio dei pezzi. » Tenere premuto il tasto per impostare i limiti per il controllo peso.	Tasto freccia destra » Sposta a destra la cifra selezionata. » Passa al parametro successivo nelle impostazioni.
	Tasto campione » Avvia la funzione di conteggio dei pezzi.	Tasto freccia sinistra » Sposta a sinistra la cifra selezionata. » Passa al parametro precedente nelle impostazioni.
	Tasto funzione » Premere per accedere al menu delle impostazioni in modalità di pesatura.	
	Tasto stampa » Stampa il biglietto. Tasto accumulo » Per aggiungere il valore alla memoria di accumulo, se la funzione di accumulo non è automatica. Tasto richiamo memoria » Per visualizzare i valori memorizzati dalla memoria.	Tasto Escape » Per tornare alla modalità di pesatura normale in altre modalità operative o nelle impostazioni.
	Tasto unità » Consente di selezionare le unità di pesatura (kg/g/lb/oz/lb:oz).	Tasto tara » Utilizzato per cancellare il valore limite di tolleranza.

5.2 SCHERMO

Schermo	Funzione
+ -	Indicatore di batteria scarica quando si accende la luce, caricare la batteria.
HI OK LO	Indica quando il carico è superiore (HI), inferiore (LO) e nei limiti (OK) in modalità controllo peso.
○	Indicatore stabile quando è illuminato, il peso è stabile.
GROSS	Peso lordo.
NET	Peso netto.
ZERO	Indicatore a zero. Quando è illuminato, il peso è a zero.
kg lb OZ	Unità di pesatura.
LED	Indicatore di batteria in caricamento.
%	Indicatore di pesatura percentuale.
g/pcs	Indicatore di conteggio pezzi.
Σ	Indicatore di accumulo.
W1 W2	Indicatore di doppia gamma.

6. FUNZIONAMENTO

Avvio

Il tempo di riscaldamento di 15 minuti stabilizza i valori misurati dopo l'accensione.

6.1 ACCENSIONE/SPEGNIMENTO

L'interruttore di alimentazione si trova sul lato destro del dispositivo.

1. Accendere la bilancia; premere l'interruttore. La bilancia mostrerà il numero di versione, entrerà in modalità di autotest e seguirà per entrare in modalità di pesatura.
2. Spegnere la bilancia; premere di nuovo l'interruttore.

6.2 ZERO

È possibile premere il tasto in qualsiasi momento per impostare il punto zero da cui vengono misurate tutte le altre pesate e i conteggi, entro il 4% dello zero all'accensione. Di solito questo è necessario solo quando la piattaforma è vuota. Una volta ottenuto il punto zero, lo schermo visualizza l'indicatore di zero.

6.3 TARA

Il peso di qualsiasi contenitore può essere compensato premendo il pulsante, in modo che nelle pesate successive venga sempre visualizzato il peso netto.

1. Caricare il peso sul piatto.
2. Premere il tasto . Sullo schermo appare zero e la tara è stata sottratta.
3. Rimuovere il peso dalla piattaforma. Sullo schermo appare il peso tarato. Verrà mostrato con valore meno.
4. Per resettare il valore tara, togliere il peso e premere il tasto Sullo schermo appare zero, il peso tara è stato resettato.

6.4 SELEZIONARE UNITÀ DI PESATURA

Premere il tasto , può passare alle unità di peso kg /g / lb / oz / lb:oz / tj / hj.

6.5 PERCENTUALE DI PESATURA

La bilancia può impostare un peso campione da visualizzare al 100%. Qualsiasi altro peso collocato sulla piattaforma verrà visualizzato come percentuale del campione originale.

Operatività:

1. Posizionare un peso di 350 g sulla piattaforma e premere il tasto . Lo schermo mostrerà 100,00%.
2. Rimuovere il peso e verificare che lo schermo sia a zero.
3. Posizionare un peso di 300 g sulla piattaforma, lo schermo mostrerà 85,71% come percentuale di 350 g (100%)
4. Premere il tasto per riportare la bilancia alla modalità pesatura.

Più grande è il campione del 100%, più preciso è il calcolo della %.

6.6 CONTEGGIO DEI PEZZI

In modalità di pesatura, può consentire alla bilancia di entrare in modalità di conteggio dei pezzi.

Operatività:

1. Caricare il peso sul piatto.
2. Premere il tasto . Lo schermo mostra P 10.
3. La quantità di campioni utilizzata può essere modificata con e .
4. Le opzioni dei pezzi sono P 10 / P 20 / P 50 / P 100 / P 200.
5. Premere il tasto quando il numero visualizzato corrisponde al numero di campioni presenti sulla piattaforma.
6. La bilancia memorizzerà la quantità di pezzi per il peso campione.
7. Ora, è possibile aggiungere o ridurre i pezzi sulla piattaforma. I pezzi mostrati sullo schermo cambiano di conseguenza.
8. Premere il tasto per visualizzare il peso unitario (g / pz), il peso totale (kg) e la quantità (pz).
9. Premere il tasto per riportare la bilancia alla modalità pesatura.

6.7 CONTROLLO PESATURA

La pesatura di controllo è una procedura che provoca un allarme acustico quando il peso sulla piattaforma rientra o supera i limiti stabiliti. La memoria memorizza i valori di un limite alto e di un limite basso.

Note: Il controllo della pesatura o del conteggio è disponibile solo quando il peso è superiore a 20d.

6.7.1 IMPOSTAZIONE LIMITI TARGET DI PESO

1. Nella schermata di pesatura, tenere premuto il tasto per circa 3 secondi per aprire le impostazioni di controllo della pesatura.
2. Lo schermo visualizzerà l'indicatore HI per impostare l'Hi-Limit e la prima cifra lampeggerà.
3. Utilizzare i tasti e per spostare la cifra modificabile e premere il tasto per modificare il valore limite. Premere il tasto per confermare.
4. Dopo aver impostato il limite massimo, lo schermo visualizza l'indicatore LO per impostare il limite minimo e la prima cifra lampeggia.
5. Utilizzare i tasti e per spostare la cifra modificabile e premere il tasto per modificare il valore limite. Premere il tasto per confermare.
6. Impostazione limiti completata lo schermo torna automaticamente alla schermata di pesatura.

6.7.2 IMPOSTAZIONE LIMITI CON CONTEGGIO PEZZI

1. In un primo momento, impostare il conteggio dei pezzi come descritto al punto 6.6.
2. Dopo aver impostato il conteggio dei pezzi, tenere premuto il tasto per circa 3s, mentre si è nella schermata di pesatura, per aprire il controllo delle impostazioni di pesatura.
3. Lo schermo visualizzerà l'indicatore HI per impostare l'Hi-Limit e la prima cifra lampeggerà.
4. Utilizzare i tasti e per spostare la cifra modificabile e premere il tasto per modificare il valore limite. Premere il tasto per confermare.
5. Dopo aver impostato il limite massimo, lo schermo visualizza l'indicatore LO per impostare il limite minimo e la prima cifra lampeggia.

6. Utilizzare i tasti e per spostare la cifra modificabile e premere il tasto per modificare il valore limite. Premere il tasto per confermare.
7. Impostazione limiti completata lo schermo torna automaticamente alla schermata di pesatura.

6.7.3 IMPOSTAZIONE LIMITI CON PESATURA PERCENTUALE

1. In un primo momento, impostare il conteggio dei pezzi come descritto al punto 6.5.
2. Dopo aver impostato il conteggio dei pezzi, tenere premuto il tasto per circa 3s, mentre si è nella schermata di pesatura, per aprire il controllo delle impostazioni di pesatura.
3. Lo schermo visualizzerà l'indicatore HI per impostare l'Hi-Limit e la prima cifra lampeggerà.
4. Utilizzare i tasti e per spostare la cifra modificabile e premere il tasto per modificare il valore limite. Premere il tasto per confermare.
5. Dopo aver impostato il limite massimo, lo schermo visualizza l'indicatore LO per impostare il limite minimo e la prima cifra lampeggia.
6. Utilizzare i tasti e per spostare la cifra modificabile e premere il tasto per modificare il valore limite. Premere il tasto per confermare.
7. Impostazione limiti completata lo schermo torna automaticamente alla schermata di pesatura.

6.7.4 IMPOSTARE MODALITÀ SEGNALE ACUSTICO

Il suono “bip” dipende dalle impostazione del menu blocco.
Opzioni:

bEEP 0	Il segnale acustico è stato disattivato.
bEEP 1	Quando il carico rientra nei limiti, viene emesso un segnale acustico.
bEEP 2	Quando il carico supera i limiti, viene emesso un segnale acustico.

HI	Quando il peso/pezzi/percentuale supera il valore limite massimo impostato.
OK	Quando il peso/pezzi/percentuale rientra nei valori limite minimo e massimo impostati.
LO	Quando il peso/pezzi/percentuale è inferiore al valore limite minimo impostato.

6.7.5 PER DISABILITARE LA MODALITÀ VERIFICA DEL PESO

1. Tenere premuto il tasto per circa 3s, mentre si è nella schermata di pesatura, per aprire il controllo delle impostazioni di pesatura.
2. Premere il tasto per inserire lo zero nel limite massimo, e fare lo stesso in quello minimo.
3. Premere il tasto per impostare il valore a zero.

6.8 STAMPA

I dati di pesatura si possono stampare premendo il tasto PRINT.

Per stampare l'etichetta:
Selezionare F8 dEFt ; Fb > ModE2 ; F4 Acc > on

Per stampare la ricevuta:
Selezionare F8 dEFt ; Fb > ModE 1; F4 Acc > on

6.9 ACCUMULO

L'accumulo può essere impostato manualmente premendo il tasto PRINT o automaticamente. L'accumulo è disponibile soltanto quando il peso è superiore a 20d.

Note: La funzione accumulo può funzionare solo in modalità pesatura.

6.9.1 ACCUMULO MANUALE

In modalità di pesatura normale, assicurarsi che lo schermo sia a zero e che l'indicatore di stabilità sia acceso.

1. Posizionare la merce sulla piattaforma e premere PRINT il tasto, quando l'indicatore di stabilità si accende.
2. Lo schermo visualizzerà ACC 1 e il totale del peso accumulato.
3. I dati saranno inviati alla stampante o al PC, se connessi.
4. Rimuovere il peso dal contenitore per azzerare lo schermo e renderlo stabile per l'accumulo successivo.

Si possono memorizzare 99 operazioni o fino a raggiungere il valore massimo dallo schermo.

6.9.2 MOSTRA LA MEMORIA DEL PESO

Premendo PRINT il tasto, quando lo schermo è in modalità di pesatura normale é peso 0, lo schermo y visualizza i tempi di accumulo e i valori totali.

L'informazione apparirà in due secondi e verrà effettuata una stampa.

6.9.3 RESET MEMORIA

Per cancellare la memoria, premere e tenere premuto il tasto PRINT il tasto per circa 5 secondi.

L'indicatore emetterà un segnale acustico 1 volta, e quando la memoria viene cancellata.

Il simbolo Σ sul display scompara.

6.9.4 ACCUMULO AUTOMATICO

Per abilitare l'accumulo automatico, vedere il parametro F4 ACC> AU.

1. Caricare il peso sul piatto.
2. Quando il peso è stabile, viene emesso un segnale acustico e il peso viene memorizzato e, se abilitato, stampato.
3. Lo schermo mostrerà i tempi di accumulo e il valore totale; queste informazioni saranno visualizzate solo per due secondi.
4. Rimuove il peso dal piatto.
5. Lo schermo dovrebbe tornare a zero e rimanere stabile per l'operazione successiva.

Si possono memorizzare 99 operazioni o fino a raggiungere il valore massimo dallo schermo.

6.10 IMPOSTAZIONE RETROILLUMINAZIONE

1. Premere il tasto F per confermare l'impostazione.
2. Premere il tasto % fino a quando lo schermo mostra F2 bL.
3. Premere il tasto →0← per confermare.
4. Premere il % tasto per cambiare l'impostazione desiderata.
5. Premere il tasto →0← per confermare.

bL AU	Modalità automatica. Quando il peso è pari a 0 e stabile per 5 secondi, la retroilluminazione si spegne automaticamente. Quando il peso diventa instabile e superiore a 20d, la retroilluminazione si riaccende.
bL on	Retroilluminazione sempre accesa.
bL oFF	Retroilluminazione sempre spenta. Eccetto che nelle impostazioni.

6.11 SPEGNIMENTO AUTOMATICO

Dopo l'utilizzo della bilancia, quando questa non è in uso, può essere impostata per spegnersi automaticamente.

1. Premere il tasto F per confermare l'impostazione.
2. Premere il tasto % fino a quando lo schermo mostra F6 bL.
3. Premere il tasto →0← per confermare.
4. Premere il % tasto per cambiare l'impostazione desiderata.
5. Premere il tasto →0← per confermare.

oF 0	Nessuno spegnimento automatico.
oF 3	La bilancia si spegne automaticamente dopo 3 minuti, quando il peso è pari a 0, stabile e non viene premuto alcun tasto.
oF 5	La bilancia si spegne automaticamente dopo 5 minuti, quando il peso è pari a 0, stabile e non viene premuto alcun tasto.
oF 15	La bilancia si spegne automaticamente dopo 15 minuti, quando il peso è pari a 0, stabile e non viene premuto alcun tasto.
oF 30	La bilancia si spegne automaticamente dopo 30 minuti, quando il peso è pari a 0, stabile e non viene premuto alcun tasto.

7. PARAMETRI

Accedere al Menu

» Accendere la bilancia. Premere il tasto F e lo schermo mostrerà: F 1 UnL.

Scegliere il menu

» Premere i tasti o da 1 menu all'altro.

Accedere al menu selezionato.

» Premere per confermare e accedere al menu desiderato.

Entrare in TECH

» Quando lo schermo mostra P.n n, premere , e successivamente entrare nella funzione.

Se si desidera accedere ai parametri F4 ACC e TECH, potrebbe essere necessario premere l'interruttore CAL. L'interruttore si trova sul lato posteriore dell'indicatore.

Uscire al Menu

» Premere il tasto per uscire dal menu e riavviare il dispositivo.

Menu	Sub Menu		Descrizione	Predefinito:
F 1 UnL	KG G Lb oz Lb:oz tJ HJ		Selezionare unità di pesatura acceso/spento (on/off)	ON
F 2 bL	bL Au		Per impostare l'accensione automatica della retroilluminazione	BL AU
	bL on		Per impostare sempre l'accensione della retroilluminazione	
	bL oFF		Per impostare sempre lo spegnimento della retroilluminazione	
F 3 CoN	ProtCL	CoNt	Invio continuo di dati	CONT
		ASk	Modalità ASK Comando W: Leggere il peso Comando T: Tara Comando Z: Zero	
		kCP	Protocollo KCP	
		oFF	Funzione porta di comunicazione disattivata	
	bAUd	4800	Per impostare la gamma baud	9600
		9600		
		57600		
		115200		
F4 ACC	AC on		Abilitare funzione accumulo	ON
	ACC oF		Disabilitare funzione accumulo	
	ACC AU		Accumulo automatico	

F5 bEEP	bEEP 0		Selezionare per disattivare il segnale acustico per il controllo della pesatura.	SEGNALE 0
	bEEP 1		Il segnale acustico partirà entro i limiti	
	bEEP 2		Il segnale acustico partirà al di fuori dei limiti	
F6 AoFF	oF 0		Per impostare lo spegnimento automatico	OF 0
	oF 3			
	oF 5			
	oF 15			
	oF 30			
F7 t.n	SEt dA		Per impostare la data	
	SEt t.		Per impostare l'ora	
	ForMAt	MMddYY	Per impostare il formato della data	
		ddMMYY		
		YYMMdd		
	Y LEn	2	Per impostare l'anno "24 o 2024".	
		4		
	SEPAr	/	Per impostare il formato della data "2024/07/26 oppure 2024.07.26"	
		.		
F8 FMt	FrEE	LAbEL 1	Formato di stampa personalizzato Supporta il formato di etichetta e ricevuta	DEFT
		LAbEL 2		
		rECPt 3		
	dEFt	tYPE 1	Formato biglietto predefinito	
		tYPE 2		
		tYPE 3		
		tYPE 4		
		tYPE 5		
		tYPE 6		
		tYPE 7		
		tYPE 8		
		tYPE 9		
		tYPE 0		
F9 MAUL	on		Tarare premendo il tasto ZERO	OFF
	oFF		Tarare senza premere il tasto ZERO	
FA CoL	SAuE	on	I conteggi accumulati verranno salvati	
		oFF	I conteggi accumulati non verranno salvati	
	CLr	CLEAr	Per azzerare la memoria cumulativa	
		rEtUrn	Per tornare al menu precedente	
Fb P-t	ModE 1		Per stampare il biglietto	
	ModE 2		Per stampare l'etichetta	
tECH	P.n		Inserire la password	

P1 CAL	CAL	Taratura normale	
	L-in 2 ~ L-in 6	Taratura lineare	
P2 CnL	xxxx Lo schermo mostrerà XXXXX per mostrare il conto interno		
P3 dEC	0 0.0 0.00 0.000 0.0000	Impostare il punto decimale	

P4 Mod	SinGLE	CAP	Impostare la capacità
		rES	Impostare la divisione (1/2/5/10)
	dUAL 1 **(doppia gamma)**	CAP 1	Impostare la capacità 1
		CAP 2	Impostare la capacità 2
		rES 1	Impostare la divisione 1 (1/2/5/10)
		rES 2	Impostare la divisione 2 (1/2/5/10)
	dUAL 2 **(doppia gamma)**	CAP 1	Impostare la capacità 1
		CAP 2	Impostare la capacità 2
		rES 1	Impostare la divisione 1 (1/2/5/10)
		rES 2	Impostare la divisione 2 (1/2/5/10)
P5 GrA	9. 79640 Impostare la gravità locale Premere il tasto per spostare le cifre a destra, premere il tasto per incrementare le cifre.		
P6 SPd	Lou	Impostare la velocità ADC	MID
	Mid		
	HIGH		
P7 Pro	nonE	Non approvato	NESSUNO
	oIML	Approvato OIML	
P8 AZn	AZn oFF	Impostazione del campo di traccia zero	AZ 0.5d
	AZ 0.5d		
	AZ 1d		
	A3 2d		
	A4 4d		
P9 Min	oFF	Attivare o disattivare la funzione di peso minimo	ON
	on		
U5 PrL	oFF	Stampa quando è instabile	OFF
	on	Stampa quando è stabile	

8. TARATURA

8.1 TARATURA NORMALE

» Accendere la bilancia.

» Premere il tasto F durante l'auto controllo, lo schermo mostra F 1 UnL.

» Premere il tasto % fino a quando lo schermo mostra TECH.

» Premere il tasto →0← per entrare nella taratura, lo schermo mostrerà P.n.

» Premere i tasti , PRINT, →T← per entrare. Lo schermo mostrerà P 1 CAL.

» Premere il tasto →0← per entrare e lo schermo mostrerà P.n

» Premere i tasti PRINT, , % per entrare. Lo schermo mostrerà CAL.

» Premere il tasto →0← per confermare, inserire il peso di taratura desiderato, premere il tasto % per spostare le cifre a destra e premere il tasto →T← per incrementare il valore.

» Premere il tasto →0← per entrare nella taratura, lo schermo mostrerà UnLoAd.

» Rimuovere il peso dal piatto.

» 3 secondi dopo, lo schermo mostrerà il peso della tara.

» Posizionare il peso della tara sul piatto.

» Quando l'indicatore di stabilità è acceso, lo schermo visualizza -PASS- e torna alla modalità di impostazione.

8.2 TARATURA LINEARE

» Accendere la bilancia.

» Premere il tasto F durante l'auto controllo, lo schermo mostra F 1 UnL.

» Premere il tasto % fino a quando lo schermo mostra TECH.

» Premere il tasto →0← per entrare nella taratura, lo schermo mostrerà P.n.

» Premere i tasti , PRINT, →T← per entrare. Lo schermo mostrerà P 1 CAL.

» Premere il tasto →0← per entrare e lo schermo mostrerà P.n

» Premere i tasti PRINT, , % per entrare. Lo schermo mostrerà CAL.

» Premere il tasto % fino a quando lo schermo mostra L-.n 6..

» Assicurarsi che il piatto sia vuoto.

» Premere il tasto →0← per confermare, lo schermo mostrerà UnLoAd.

» 3 secondi dopo, lo schermo mostrerà LoAd 1.

» Posizionare il primo peso di taratura (1/6 della capacità) sul piatto.

» 3 secondi dopo, lo schermo mostrerà UnLoAd.

» Rimuovere il primo peso di taratura (1/6 della capacità) dalla vaschetta.

» 3 secondi dopo, lo schermo mostrerà LoAd 2.

» Posizionare il secondo peso massa di taratura (2/6 della capacità) sul piatto.

» 3 secondi dopo, lo schermo mostrerà UnLoAd.

» Rimuovere il secondo peso massa di taratura (2/6 della capacità) dal piatto

» 3 secondi dopo, lo schermo mostrerà LoAd 3.

» Posizionare il terzo peso massa di taratura (3/6 della capacità) sul piatto.

» 3 secondi dopo, lo schermo mostrerà UnLoAd.

» Rimuovere il secondo peso massa di taratura (3/6 della capacità) dal piatto

» 3 secondi dopo, lo schermo mostrerà LoAd 4.

» Posizionare il quarto peso massa di taratura (4/6 della capacità) sul piatto.

» 3 secondi dopo, lo schermo mostrerà UnLoAd.

» Rimuovere il quarto peso massa di taratura (4/6 della capacità) dal piatto

» 3 secondi dopo, lo schermo mostrerà LoAd 5.

» Posizionare il quinto peso massa di taratura (5/6 della capacità) sul piatto.

» 3 secondi dopo, lo schermo mostrerà UnLoAd.

» Rimuovere il quinto peso massa di taratura (5/6 della capacità) dal piatto.

» 3 secondi dopo, lo schermo mostrerà LoAd 6.

» Posizionare il sesto peso massa di taratura (piena capacità) sul piatto.

» 3 secondi dopo, lo schermo mostrerà UnLoAd.

» Rimuovere il sesto peso massa di taratura (piena capacità) dal piatto.

» 10 secondi dopo, lo schermo mostra -PASS- e torna alla modalità di impostazione.

Note: Se lo schermo visualizza un messaggio di errore o una misura errata, ripetere nuovamente la taratura.

9. COMUNICAZIONE

9.1 USCITA RS-232

La bilancia può essere dotata di una porta RS-232 standard per il collegamento sullo schermo remoto o al PC.

9.1.1 SPECIFICHE

Uscita RS-232 dei dati di pesatura
Codice ASCII
9600 Baud
8 Bit di dati
Nessuna parità

9.1.2 RS-232 (TIPOLOGIA DI CONNETTORE 9PIN D)

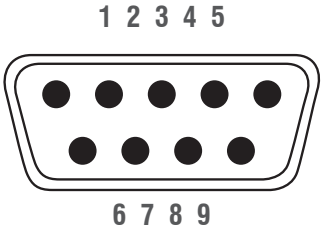

Pin 2	RXD	Input	Dati di ricezione
Pin 3	TXD	Uscita	Trasmissione dati
Pin 5	GND		Massa

Connettore 9pin D

Indicatore		**Computer/stampante**
Pin 2:	———	Pin 3
Pin 3:	———	Pin 2
Pin 5:	———	Pin 5

Note: Se i dati non vengono trasmessi correttamente, scambiare i collegamenti del pin 2 e del pin 3.

9.1.3 PROTOCOLLO DI USCITA CONTINUO

		,			,												
HEADER1			HEADER2			DATI PESO								UNITA' DI PESO		TERMINATORE	

HEADER1: ST=STABILE, US=INSTABILE | HEADER2: NT=NETTO, GS=LORDO | DATI PESO : kg

Comunicazione dati stabile

S	T	,	G	S	,	-/ ⊔								k	g	CR	LF
HEADER1			HEADER2			DATI PESO								UNITA' DI PESO		TERMINATORE	

Comunicazione dati instabile

U	T	,	G	S	,	-/ ⊔								k	g	CR	LF
HEADER1			HEADER2			DATI PESO								UNITA' DI PESO		TERMINATORE	

Tara (peso netto) comunicazione dati

S	T	,	N	T	,	-⊔								k	g	CR	LF
HEADER1			HEADER2			DATI PESO								UNITA' DI PESO		TERMINATORE	

Tara instabile (peso netto) comunicazione dati

U	S	,	N	T	,	-/⊔								k	g	CR	LF
HEADER1			HEADER2			DATI PESO								UNITA' DI PESO		TERMINATORE	

Comunicazione dati sovraccarica

-	-	O	L	-	-											CR	LF
DATI PESO																TERMINATORE	

9.1.4 DEFINIZIONE DATI CONTINUA

Quando si seleziona l'opzione STC nei parametri, i dati di pesatura possono essere inviati al dispositivo in modo continuo; ogni dato terminerà con 0D 0A (CRLF), la lunghezza totale è di 17 byte.

Comunicazione dati stabile

S	T	,	G	S	,	-/⊔								k	g	CR	LF
HEADER1			HEADER2			DATI PESO								UNITA' DI PESO		TERMINATORE	

Formato Hex: 53 54 2C 47 53 2C 20 30 2E 30 30 30 30 6B 67 0D 0A

Formato generale (ST,GS,+/-0.00001kg)

Descrizione: ST stabile | US instabile | NT peso netto | GS peso lordo

Definizione di dati:

1st byte ~ 2st byte	“ST”: (0x53 0x54) ST sta per Stabile (la lunghezza è di 2 byte) “US”: (0x55 0x53) US sta per Instabile (la lunghezza è di 2 byte)
3st byte	0x2C , (0x2C) (la lunghezza è di 1 byte)
4st byte ~ 5st byte	“NT":(0x4E 0x54) NT sta per peso netto (la lunghezza è di 2 byte) “GS":(0x47 0x53) GS sta per peso lordo (la lunghezza è di 2 byte)
6st byte	0x2C ,(0x2C) (la lunghezza è di 1 byte)
7st byte	'+': rappresenta un numero positivo (il numero positivo può essere sostituito da uno spazio) (la lunghezza richiede 1 byte) (20) '-': rappresenta un numero negativo (la lunghezza è di 1 byte) (2D)

8st byte ~ 14st byte	Esempio: 123.456 (0x31 0x32 0x33 0x2e 0x34 0x35 0x36) (la lunghezza richiede 7 byte) I dati sono principalmente la risposta del dispositivo. (Nota: la bilancia trasmette il valore del peso che non deve superare i 6 byte) (se il peso è intero, il punto decimale deve essere posizionato nel byte finale). la lunghezza totale non deve superare i 7 byte (il punto decimale prende 1 byte) Lo 0 viene inserito quando il valore è inferiore a 7 cifre.
15st byte ~ 16st byte	'kg': (0x6b 0x67) rappresenta kg (la lunghezza è di 2 byte)
17st byte ~ 18st byte	'CR, LF': (0x0D 0x0A) rappresenta CRLF (la lunghezza richiede 2 byte)

9.1.5 DEFINIZIONE DATI MODALITÀ ASK

Comando W: leggere i dati

La definizione dei dati in modalità ASK è la stessa dei dati continui.

Comando T: Tara

Comando Z: Zero

ZERO\r\n or Z\r\n	ZERO La trasmissione riesce, lo schermo mostra zero. ZERO Trasmissione fallita, il dispositivo non risponde.
TARA\r\n o Z\r\n	La trasmissione di TARA ha successo, il peso sarà sottratto, lo schermo mostrerà un valore negativo. TARA trasmissione fallita, il dispositivo non risponde.

9.2 FORMATI DI STAMPA

TYPE	DEFAULT
TYPE 1	GS: 4.8 Kg
TYPE 2	2024/07/29 13:08 GS: 4.8 Kg
TYPE 3	DATE: 2024/07/29 TIME: 13:08 NT: 3.8 Kg TW: 0.0 Kg GW: 3.8 Kg
TYPE 4	DATE: 2024/07/29 TIME: 13:08 NO: 2 NT: 3.8 Kg TW: 0.0 Kg GW: 3.8 Kg
TYPE 5	2024/07/29 13:08 GS: 8.070 Kg PERCENT: 178.15%
TYPE 6	DATE: 24/07/29 TIME: 13:08 NO: 1 GW 3.8 Kg
TYPE 7	NO: 1 NT: 4.0 Kg TW: 4.0 Kg GW: 0.0 Kg
TYPE 8	GW: 5.0 Kg
TYPE 9	DATE: 2024/07/29 TIME: 13:08 GW: 6.2 Kg
TYPE 10	2024/07/29 13:08 WEIGHT: 6.350 Kg UNIT. WT: 29.900 g/PCS QUANTITY: 106 PCS

	DESCRIZIONE
GS	Peso Lordo
NT	Peso Netto
TW	Peso Tara
GW	Peso Lordo
NO	Numero

10. MANUTENZIONE

10.1 PULIZIA

I componenti della base devono essere mantenuti puliti e privi di accumuli eccessivi di materiale.

Per pulire le superfici esterne è possibile utilizzare un panno umido con acqua e un detergente delicato; non utilizzare acidi, alcali, solventi forti o materiali abrasivi.

Per mantenere l'integrità della superficie, non lasciare che i detriti rimangano sulla superficie delle parti verniciate o in acciaio inox.

Pulire la superficie del telaio di base da eventuali detriti con acqua dolce. Asciugare la base con un panno pulito o lasciarla asciugare all'aria prima di rimettere il piatto. Ripetere con cura ogni giorno.

10.2 FUNZIONAMENTO BATTERIA

Se si desidera, il dispositivo può essere alimentato dalla batteria.

La batteria deve essere caricata quando il simbolo di batteria scarica è acceso. La bilancia continuerà a funzionare per circa 1 ora, dopodiché si spegnerà automaticamente.

Per caricare la batteria è sufficiente collegarla alla rete elettrica. Non è necessario che la bilancia sia accesa.

La batteria deve essere caricata per 12 ore per ottenere la massima capacità.

Se la durata della batteria diventa inaccettabile, contattare il distributore.

10.3 DISPOSIZIONE

Lo smaltimento dell'imballaggio e dell'apparecchio deve essere effettuato dall'operatore in conformità alle leggi nazionali o regionali vigenti nel luogo in cui l'apparecchio viene utilizzato. In caso di altri messaggi di errore, spegnere e riaccendere la bilancia. Se il messaggio di errore rimane informare il produttore.

11. CODICI ERRORE

Messaggio di errore	Descrizione	Risoluzione
--oL--	Carico massimo superato	Scaricare o ridurre il peso.
Err 4	Errore di impostazione dello zero	L'intervallo di impostazione dello zero è stato superato a causa di accensione. (4%max) Assicurarsi che il piatto sia vuoto.
Err 7	Errore di percentuale	Per favore controllare l'inserimento dei dati deve essere > 0.5d
--UL--	Scaricare	Peso minimo, controllare la piattaforma e iniziare di nuovo e tarare.
FAIL	Errore di taratura	Controllo dei pesi di prova e nuova taratura
Err 19	Errore zero iniziale	Tarare di nuovo

12. RISOLUZIONE DEI PROBLEMI

Problema	Possibili cause	Risoluzioni comuni
Lo schermo è vuoto Nessun test di accensione	Alimentazione spenta. L'alimentatore non è inserito. Alimentazione difettosa. La batteria interna non è carica. Schermo spento.	Verificare che la bilancia sia alimentata e che l'interruttore sia acceso. Verificare che la tensione che arriva alla bilancia corrisponda alle etichette di alimentazione sul modulo di alimentazione o sulla bilancia.
Schermo spento dopo la prova di accettazione, Messaggio di errore Lo schermo è bloccato	Piatto non installato. Peso instabile. Cella di carico danneggiata. Meccanica danneggiata.	Controllare che i piatti siano installati correttamente. Cercare di accendere di nuovo la bilancia.
Lo schermo mostra OL o FULL	Capacità massima superata Cella di carico o meccanica danneggiata. Alimentazione difettosa.	Controllare che i piatti siano installati correttamente. Cercare di accendere di nuovo la bilancia.
Lo schermo è instabile	Spifferi o correnti d'aria. Ostruzione sotto il piatto. Il campione si muove. Vibrazioni sul tavolo. Cambio improvviso di temperatura. Alimentazione difettosa.	Verificare che la bilancia sia in una buona posizione e su un buon tavolo. Verificare che l'alimentazione sia corretta per la bilancia.
Valore peso non corretto	Taratura errata, tarare di nuovo Errore di linea, impostare la linea. Unità calibrata con pesatura imprecisa. Equilibrio non a livello. Ostruzione tra il campione e il coperchio. Visualizzazione dell'unità di peso errata.	Calibrare nuovamente, prestando particolare attenzione alla massa utilizzata, alla stabilità della bilancia e alle unità di misura richieste. Se la linearità può essere impostata dall'utente, sarà descritta nel manuale dell'utente. Controllare che il piatto sia installato correttamente. Verificare che l'installazione sia accettabile.
Non è possibile usare la piena capacità	Sovraccarico arrestare l'impatto con il supporto del piatto o con il fondo della cella di carico. Vite di spedizione non rimossa, se applicabile. Problema elettronico su A/D. Parametri impostati in maniera errata. Cella di carico o meccanica danneggiata.	Cercare eventuali ostruzioni sotto il piatto, le viti di spedizione e verificare l'installazione del piatto. Controllo the unità di misurazione usate.
Non lineare	Il sovraccarico si interrompe troppo presto. Cella di carico o meccanica danneggiata. A/D danneggiato.	Cercare eventuali ostruzioni sotto il piatto, le viti di spedizione e verificare l'installazione del piatto. Se la linearità può essere impostata dall'utente, sarà descritta nel manuale dell'utente.
Fori centro Errore di caricamento	Sistemare la meccanica. Arresto per sovraccarico non corretto. Cella di carico danneggiata.	Cercare eventuali ostruzioni sotto il piatto, le viti di spedizione e verificare l'installazione del piatto.
La batteria non si carica	Voltaggio principale non presente o troppo basso. Guasto al circuito di carica. Malfunzionamento della batteria.	Verificare che le batterie siano ricaricabili. Controllare che il voltaggio di alimentazione sia corretto.

13. GARANZIA

GIROPES SL, con il marchio BAXTRAN garantisce i propri prodotti, acquistati tramite un canale autorizzato, per quanto riguarda difetti di Materialei o di fabbricazione per un periodo di due anni a partire dalla data di spedizione, ai sensi della legislazione in vigore, fatti salvi accordi specifici dell'offerta o dell'accettazione dell'ordine

- Sono esclusi dalla garanzia i danni o gli effetti provocati dalla normale usura del Materiale, da una conservazione o da una manutenzione non adeguate, da un errato stoccaggio o movimentazione, da modifiche apportate senza il consenso scritto da parte di Giropes e in generale da cause non imputabili a Giropes.
- Le riparazioni avverranno presso gli stabilimenti di Giropes. Saranno a carico del Cliente smontaggi, imballaggi, trasporti, dogane, imposte, ecc. derivanti dalla spedizione del Materiale agli stabilimenti di Giropes e la successiva consegna al Cliente. Il Cliente deve effettuare la spedizione del Materiale mediante il sistema RMA di cui dispone Giropes.
- Giropes potrà pattuire assieme al Cliente la riparazione o sostituzione dei pezzi difettosi presso gli stabilimenti del Cliente. In tal caso, saranno a carico del cliente le spese di trasferta del personale addetto all'assistenza tecnica.
- Nel caso in cui sia necessaria la totale sostituzione di un prodotto difettoso, questa sarà a carico di BAXTRAN, come altresì le spese di invio e rispedizione.
- Giropes non si assumerà alcun tipo di responsabilità per le riparazioni effettuate da terzi.
- La riparazione o sostituzione di un pezzo difettoso non modifica il periodo di validità della garanzia del Materiale fornito. Tuttavia, il pezzo riparato o sostituito sarà assoggettato a un periodo di garanzia di due anni a partire dalla data di riparazione o sostituzione.
- Giropes non sarà in alcun caso responsabile di danni indiretti e/o conseguenze derivanti dalla fornitura.
- Il Cliente sarà responsabile dello smaltimento dei componenti forniti da BAXTRAN, ai sensi delle disposizioni di legge applicabili, per proprio conto e sotto la propria responsabilità.
- Per quanto riguarda i materiali di consumo del prodotto (batteria, adattatore, testata termica, ecc.) la garanzia sarà la seguente:
  - Sostituzione gratuita del materiale di consumo durante i primi 6 mesi dal momento della consegna del prodotto.
  - Sostituzione gratuita dei materiali di consumo da 6 a 24 mesi dalla consegna del prodotto, a condizione che sia dimostrato che il prodotto è stato utilizzato correttamente prima del guasto.

GARANZIA PER I DANNI CAUSATI DAL TRASPORTO:

- Clienti che ricevano merci all'interno dello Stato Spagnolo possono comunicare a Giropes eventuali anomalie riscontrate che possano essere derivate dal trasporto entro 24 ore a partire dal momento della ricezione. Qualora tale comunicazione non avvenga entro questo periodo di tempo, Giropes non si assumerà alcun costo di riparazione o sostituzione in caso di danni al prodotto.
  Il termine si estende fino ad un massimo di 7 giorni quando la consegna si effettua in qualsiasi altro paese dell'Unione Europea, variando in funzione delle legislazioni nazionali.
- Le ricordiamo che dispone di uno spazio nella bolla di consegna, dove ha la possibilità di specificare l'accettazione "con riserva" del pacco nel caso in cui esso presenti colpi, danni o altre imperfezioni che possano compromettere il prodotto e che possano essere riscontrati solo all'apertura del pacco. Le raccomandiamo vivamente di completare la bolla di consegna con le sue osservazioni prima di firmare. Tutte le nostre attrezzature dispongono di Certificazione CE e manuale d'uso a disposizione dei nostri Clienti.

RMA

GIROPES e i prodotti della linea BAXTRAN dispongono di un servizio RMA (Autorizzazione per la Restituzione degli Articoli) che ha l'obiettivo di agevolare la restituzione e la riparazione dei prodotti e offrire così un miglior servizio post-vendita. Il nostro Servizio Tecnico non intraprende nessuna azione con il materiale reso, se questo non è stato gestito attraverso il sistema RMA. Qualora non abbia familiarità con questo sistema, deve collegarsi al link riportato in seguito e seguire le indicazioni: https://www.baxtran.com/it/rma.html

BR70 PRO

INDICADOR DE PESO COM IMPRESSORA

PORTUGUÊS

1. PRECAUÇÕES

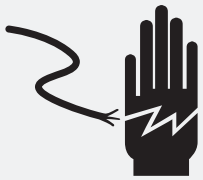

AVISOS

DESLIGUE A FONTE DE ALIMENTAÇÃO DESTE DISPOSITIVO ANTES DE INSTALAR, LIMPAR OU FAZER A MANUTENÇÃO.
NÃO FAZER ISSO PODE RESULTAR EM DANOS CORPORAIS OU DANOS NO DISPOSITIVO.

- O dispositivo é um instrumento eletrónico de precisão, manuseie-o com cuidado.
- Não instale o dispositivo sob luz solar direta.
- Verifique se a tensão local e o tipo de recetáculo estão corretos para o dispositivo.
- Use apenas o adaptador original, outros podem causar danos ao dispositivo.
- O equipamento ligado deve ser instalado perto de uma tomada de fácil acesso.
- Evite fontes de energia instáveis. Não use perto de grandes utilizadores de eletricidade, como equipamentos de soldadura ou motores grandes.
- Evite mudanças bruscas de temperatura, vibrações, vento e água.
- Evite ruídos pesados de RF.
- Mantenha o dispositivo limpo.

2. INTRODUÇÃO

2.1 DISPOSIÇÕES GERAIS

- O indicador de pesagem BR70 Pro amplifica os sinais de uma célula de carga, converte-os em dados digitais e exibe-os como um valor de massa.
- É preciso, rápido e versátil de uso geral com contagem, % de funções de pesagem e acumulação.
- LCD de 24 mm com luz de fundo LED branca.
- Todos os teclados são interruptores de toque leve.
- A bateria fornece até 50 horas de uso contínuo (com a luz de fundo desligada).

2.2 VISÃO GERAL

3. ESPECIFICAÇÃO

3.1 ESPECIFICAÇÕES

Máx. Divisões	7,500e; 2x7,500e; 30,000d
Visor	Visor LCD de 6 dígitos e 24 mm com luz traseira LED branca
Caixa	Caixa plástica tipo ABS;
Teclado	Membrana de 7 teclas
Unidades de Pesagem	kg/g/lb/oz/lb:oz/tj/hj
Aplicação	Contagem de peças, pesagem de verificação, pesagem percentual, acumulação
Excitação da célula de carga	5VDC
Impedância mínima de entrada	43 ohm
Impedância máxima de entrada	1600 ohm
Células de carga	Até 8 células
Conetor de Células de Carga	Conector de 7 pinos
Comprimento do cabo	461m/mm2
Tempo de estabilização	Dentro de 1 segundo
Interface	Saída RS-232 como padrão
Temperatura	Funcionamento: -10°C - + 40°C; armazenamento: -20°C - + 60°C, Humidade:5%～85% UR
Potência	Entrada AC 100-240V, saída DC 12V/2500mA Bateria recarregável de 6V/4Ah
Autonomia	Aprox. 35 horas com luz de fundo de uso contínuo Aprox. 50 horas sem luz de fundo de uso contínuo Aprox. 4 horas com impressão
Dimensões (mm)	280 (L) x 168 (P) x 160 (A)
Dimensões da embalagem (mm)	325 (L) x 245 (P) x 205 (A)
Peso liquido	2.15 kg
Peso bruto	2.6 kg

Especificação da impressora

Método de impressão	Impressão de linhas de pontos térmicos
Número de pontos/linhas	384
Densidade de pontos	8
Largura de impressão (mm)	48 (centrado no papel)
Largura do papel (mm)	55
Tamanho do rolo de papel (mm)	Diâmetro externo máximo do rolo de 50 mm (rolo de etiqueta e recibo)
Resolução de impressão	203DPI
Vida Útil da Cabeça da Impressão	50 quilómetros
Velocidade de impressão	80mm/segundo

3.2 DIMENSÃO (mm)

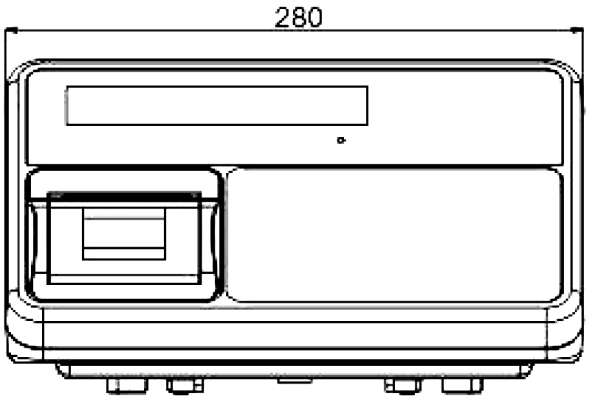

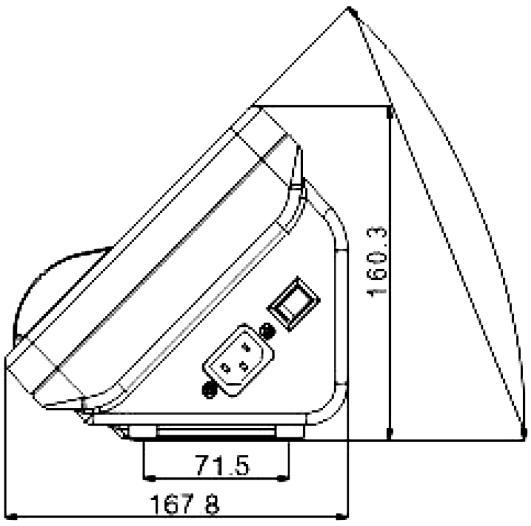

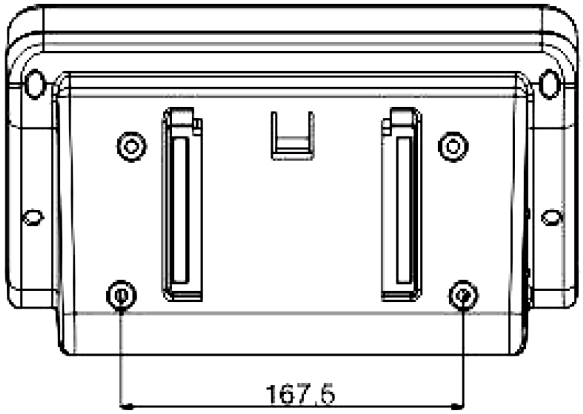

3.3 NOME DAS PEÇAS

Nome das peças	Qtd	Material	Espec.
Estrutura da impressora	1	ABS	
Impressora térmica	1		
Sobreposição de Exibição	1		
Tampa superior	1		
PCB da impressora	1		
Parafuso de rosca automática	3	S18C	ST3x12
Unidade Indicadora PCB	1		
Parafuso de rosca automática	4	S18C	ST3x8
Parafuso de rosca automática	7	S18C	ST3x10
Sobreposição de teclado	1		
PCB principal	1		
Parafuso de rosca automática	6	S18C	ST4x12

Nome das peças	Qtd	Material	Espec.
Barra da bateria	1	SECC	
Espuma	1	pu	
Bateria de chumbo-ácido	1		6V/4Ah
Tampa inferior	1		
Anilha	1		
Braçadeira de cabos	1		
Ficha do adaptador	1		
Porca do conector tipo D	2		
Conector fêmea de 9 pinos tipo D	1		
Parafuso conector tipo D	2		
Interruptor de alimentação	1		
Conector de 7 pinos	1		

4. INSTALAÇÃO

4.1 DESEMBALAGEM

Quando receber o indicador, inspecione-o para se certificar de que não está danificado e que todas as peças estão incluídas

» Remova o indicador da caixa.
» Remova a cobertura protetora. Guarde a embalagem para usar se precisar transportar a balança mais tarde.
» Inspecione a balança quanto a danos.
» Certifique-se de que todos os componentes estão incluídos:

1. Indicador
2. Adaptador
3. Manual

4.2 INSTALAÇÃO

» Coloque o Indicador sobre uma mesa ou ligue com o suporte adequado.
» Ligue o cabo da célula de carga da plataforma ao conector da célula de carga do indicador.

4.3 LIGAÇÕES DA CÉLULA DE CARGA

Ligue os cabos da célula de carga ao dispositivo conforme mostrado abaixo.

Pode conectar oito células de carga de 350 ohm.

A tensão de acionamento da célula de carga é de 5V DC ±5% entre Excitação + e Excitação -.

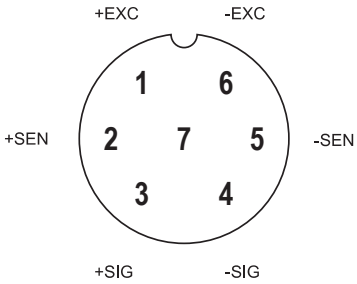

Para conexão de 4 pinos, contornar os pinos 1 com 2 e 5 com 6.

4.4 LIGAÇÃO DE ENERGIA

» Ligue o pino do adaptador ao conector do adaptador do indicador.
» O adaptador liga-se à sua tomada CA. O equipamento ligado deve ser instalado perto de uma tomada de fácil acesso com um contato terra/ terra de proteção.

4.5 RECARREGUE A BATERIA

Nota: Carregue a bateria antes de usar a balança pela primeira vez.

» O símbolo [+ -] na unidade indicadora indica que a bateria está a ficar fraca. Isso significa que é hora de carregar a bateria. Se o dispositivo não estiver a ser carregado, as palavras <BAT-LOW> piscarão na unidade indicadora.
» Resta aproximadamente 1 hora de uso do instrumento; antes que seja desligado automaticamente.
» Use apenas o carregador de bateria original para carregar a bateria imediatamente, ou a balança não pode ser usada.

4.5.1 CARREGAR A BATERIA

» Antes da primeira utilização, a bateria deve ser carregada ligando-a à fonte de alimentação durante pelo menos 4 horas.
» Quando o dispositivo estiver ligado à rede elétrica, a bateria interna será recarregada.
» Verifique se a tomada de corrente alterna está devidamente protegida.
» Sob a unidade indicadora, há um LED para indicar o estado da carga da bateria.
» Se o LED estiver verde, a bateria está totalmente carregada.
» Se o LED estiver vermelho, a bateria está a ser carregada.

4.5.2 MANUTENÇÃO DA BATERIA

» Não use nenhum outro tipo de adaptador de energia além do fornecido com o dispositivo.
» As baterias não usadas devem ser carregadas a cada três meses.
» Se a balança não for usada por um longo período de tempo,remova a bateria do compartimento da bateria para evitar vazão.
» Guarde a bateria num saco ou caixa selada num ambiente seco e temperado.

4.6 SUBSTITUIÇÃO DO ROLO DE PAPEL

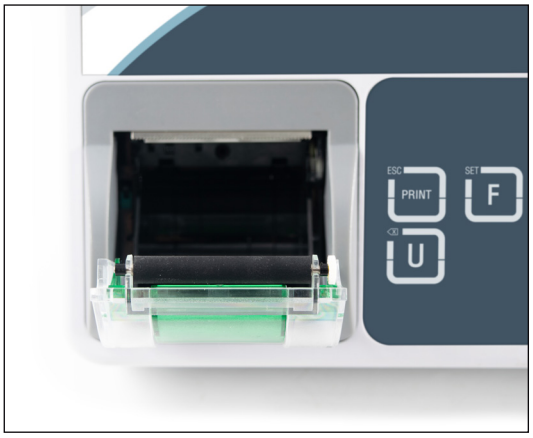

1. Puxe a tampa do rolo da impressora, remova o pino do rolo antigo.

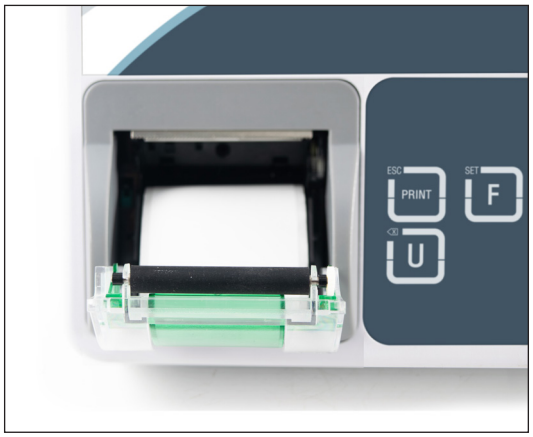

2. Insira o novo rolo de papel e puxe o papel para fora da tampa do rolo.

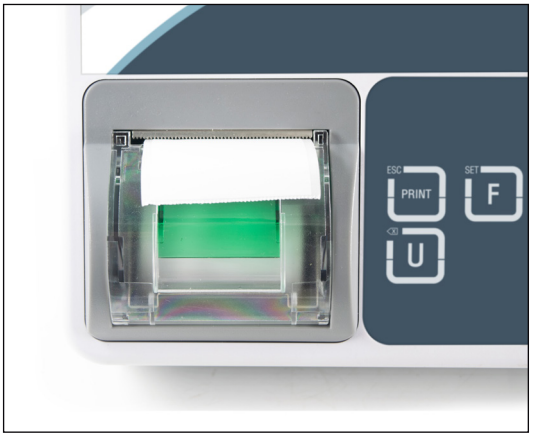

3. Feche a tampa. Alimente o papel.

5. DESCRIÇÃO

5.1 TECLADO

Teclas	Função	Função no menu
	Tecla Zero » Define a balança de volta para 0 quando estiver nas margens.	Tecla Confirmar » Para entrar no menu selecionado.
	Tecla de Tara » Utilizada para realizar uma tara, subtraindo o peso na plataforma.	Tecla de aumento de valor » Utilizada para aumentar o valor do dígito selecionado em 1.
	Tecla de percentagem » Entra na função de pesagem percentual. » Para mostrar peso, peso unitário e peças quando em contagem de peças. » Segure a tecla para definir os limites para a pesagem de verificação.	Tecla de seta direita » Mova o dígito selecionado para a direita. » Passe para o próximo parâmetro nas configurações.
	Tecla de amostra » Inicie a função de contagem de peças.	Seta para a esquerda » Mova o dígito selecionado para a esquerda. » Mova para o parâmetro anterior nas configurações.
	Tecla de função » Pressione para entrar no menu de configurações enquanto estiver no modo de pesagem.	
	Tecla de Impressão » Imprimir o talão. Tecla de acumulação » Para adicionar o valor à memória de acumulação, se a função de acumulação não for automática. Tecla de recuperação de memória » Para mostrar os valores armazenados na memória.	Tecla de escape » Para voltar ao modo de pesagem normal em outro modo de operação ou nas configurações.
	Tecla de unidades » Usada para selecionar unidades de pesagem (kg/g/lb/oz/lb:oz).	Tecla Clear » Usada para limpar o valor limite de tolerância.

5.2 UNIDADE INDICADORA

Visor	Função
+ -	Indicador de bateria fraca. Quando acender, carregue a bateria.
HI OK LO	Indicar quando a carga acima (HI), carga abaixo (LO) e com nos limites (OK) no modo de pesagem verificar.
○	Indicador de estabilidade. Quando está iluminado, o peso é estável.
GROSS	Peso Bruto.
NET	Peso neto.
ZERO	Indicador zero. Quando está aceso, o peso está na condição Zero.
kg lb OZ	Unidade de pesagem.
LED	Indicador de carga da bateria.
%	Indicador de pesagem por Porcentagem.
g/pcs	Indicador para contagem de peças.
Σ	Indicador para acumulação.
W1 W2	Indicador para alcance duplo.

6. FUNCIONAMENTO

Arranque inicial

O tempo de aquecimento de 15 minutos estabiliza os valores medidos após ligar.

6.1 LIGAR/DESLIGAR

O interruptor de alimentação está localizado no lado direito do dispositivo.

1. Ligue a balança; pressione o interruptor. A balança mostrará o número da versão, entrará no modo de autoteste e seguirá para entrar no modo de pesagem.
2. Desligue a balança, pressione o interruptor para a frente mais uma vez.

6.2 ZERO

Pode pressionar a tecla a qualquer momento para definir o ponto zero a partir do qual todas as outras pesagens e contagens são medidas, dentro de 4% da potência zero. Isso geralmente só será necessário quando a plataforma estiver vazia. Quando o ponto zero é obtido, o visor mostrará o indicador para zero.

6.3 TARA

O peso de qualquer recipiente pode ser tarado pressionando o botão para que, com a pesagem subsequente, o peso líquido seja sempre exibido.

1. Peso de carga na plataforma.
2. Pressione a tecla . O zero é exibido e a tara é subtraída.
3. Remova o peso da plataforma. O peso tarado é exibido. Será mostrado com um valor negativo.
4. Para limpar o valor da tara, remova todo o peso e pressione a tecla . O zero é exibido, o peso da tara é eliminado.

6.4 SELECIONAR UNIDADES DE PESAGEM

Pressione a tecla . Pode mudar para unidades de pesagem kg /g / lb / oz / lb:oz / tj / hj

6.5 PERCENTAGEM DE PESAGEM

A balança pode definir um peso de amostra a ser mostrado como 100%. Em seguida, qualquer outro peso colocado na plataforma será exibido como uma porcentagem da amostra original.

Funcionamento:

1. Coloque um peso de 350g na plataforma e pressione a tecla . O visor mostrará 100.00%.
2. Remova o peso e certifique-se de que o visor seja zero.
3. Coloque um peso de 300g na plataforma, o visor mostrará 85,71% de acordo com a porcentagem de 350g (100%)
4. Pressione a tecla para voltar a balança ao modo de pesagem.

Quanto maior a amostra de 100% mais preciso é o cálculo da %.

6.6 CONTAGEM DE PEÇAS

No modo de pesagem, pode permitir que a balança entre no modo de contagem de peças.

Funcionamento:

1. Coloque a mercadoria na plataforma.
2. Pressione a tecla . A unidade indicadora mostra P 10.
3. A quantidade usada de amostras pode ser alterada com e .
4. As opções de peças são P 10 / P 20 / P 50 / P 100 / P 200
5. Pressione a tecla quando o número exibido corresponder ao número de amostras na plataforma.
6. A balança armazenará a quantidade de peças para o peso da amostra.
7. Agora, podem ser adicionadas ou reduzidas as peças na plataforma. As peças mostradas no visor mudarão de acordo.
8. Pressione a tecla para exibir o peso unitário (g / pçs) , o peso total (kg) e a quantidade (pçs).
9. Pressione para voltar ao modo de pesagem.

6.7 VERIFICAR PESAGEM

Verificar a pesagem é um procedimento para causar um alarme sonoro quando o peso na plataforma está dentro ou além dos limites definidos.

A memória armazena valores para um limite alto e um limite baixo.

Nota: Verifique a pesagem ou contagem disponível apenas quando o peso for maior que 20D.

6.7.1 DEFINIÇÃO DE LIMITES PARA O PESO ALVO

1. Enquanto estiver no ecrã de pesagem, pressione e segure a tecla por aprox. 3s para abrir as configurações de pesagem de verificação.
2. A unidade indicadora mostrará o indicador HI para definir o Limite superior e o primeiro dígito piscará.
3. Use as teclas e para mover o dígito editável e pressione a tecla para alterar o valor limite. Pressione para confirmar.
4. Após a definição do limite superior, o ecrã apresentará o indicador LO para definir o limite inferior e o primeiro dígito piscará.
5. Use as teclas e para mover o dígito editável e pressione a tecla para alterar o valor limite. Pressione para confirmar.
6. Configuração de limites concluída. A unidade indicadora voltará automaticamente para o ecrã de pesagem.

6.7.2 DEFINIÇÃO DE LIMITES COM CONTAGEM DE PEÇAS

1. A princípio, configure a contagem de peças conforme descrito no ponto 6.6.
2. Depois que a contagem de peças for configurada, pressione e segure a tecla por aprox. 3s, enquanto estiver na tela de pesagem, para abrir as configurações de pesagem de verificação.
3. A unidade indicadora mostrará o indicador HI para definir o Limite superior e o primeiro dígito piscará.
4. Use as teclas e para mover o dígito editável e pressione a tecla para alterar o valor limite. Pressione para confirmar.
5. Após a definição do limite superior, o ecrã apresentará o indicador LO para definir o limite inferior e o primeiro dígito piscará.
6. Use as teclas e para mover o dígito editável e pressione a tecla para alterar o valor limite. Pressione para confirmar.
7. Configuração de limites concluída. A unidade indicadora voltará automaticamente para o ecrã de pesagem.

6.7.3 DEFINIÇÃO DE LIMITES COM PERCENTAGEM DE PESAGEM

1. A princípio, configure a pesagem percentual conforme descrito no ponto 6.5.
2. Após a configuração da pesagem percentual, pressione e segure a tecla por aprox. 3s, enquanto estiver na tela de pesagem, para abrir as configurações de pesagem de verificação.
3. A unidade indicadora mostrará o indicador HI para definir o Limite superior e o primeiro dígito piscará.
4. Use as teclas para mover o dígito editável e pressione a tecla para alterar o valor limite. Pressione para confirmar.
5. Após a definição do limite superior, o ecrã apresentará o indicador LO para definir o limite inferior e o primeiro dígito piscará.
6. Use as teclas e para mover o dígito editável e pressione a tecla para alterar o valor limite. Pressione para confirmar.
7. Configuração de limites concluída. A unidade indicadora voltará automaticamente para o ecrã de pesagem.

6.7.4 DEFINIR O MODO DE SINAL SONORO

O som do sinal sonoro depende das configurações feitas no bloco de menu

Opções:

bEEP 0	O som do sinal sonoro foi desligado.
bEEP 1	O som do sinal sonoro soará quando a carga estiver dentro dos limites.
bEEP 2	O som do sinal sonoro soará quando a carga estiver além dos limites.

HI	Quando o peso/peças/porcentagem excede o valor Limite superior definido.
OK	Quando o peso/peças/porcentagem estiver com os valores de Limite superior e Limite inferior definidos.
LO	Quando o peso/peças/porcentagem estiver abaixo do valor Limite inferior definido.

6.7.5 PARA DESATIVAR O MODO DE PESAGEM DE VERIFICAÇÃO

1. Pressione e segure a tecla por aprox. 3s, enquanto estiver na tela de pesagem, para abrir as configurações de pesagem de verificação.
2. Pressione a tecla para inserir zero no Limite superior e faça o mesmo para o Lo-Limit.
3. Pressione a tecla para armazenar os valores zero.

6.8 IMPRESSÃO

Os dados de pesagem podem ser impressos pressionando a tecla .

Para imprimir a Etiqueta:

Deve selecionar F8 dEFt; Fb > NodE2 ; F4 Acc > on

Para imprimir recibo:

Deve selecionar F8 dEFt; Fb > NodE 1; F4 Acc > on

6.9 ACUMULAÇÃO

A acumulação pode ser definida manualmente pressionando a tecla ESC PRINT ou automaticamente. Acumulação disponível apenas quando o peso é maior que 20D.

Nota: A função de acumulação pode operar apenas no modo de pesagem.

6.9.1 ACUMULAÇÃO MANUAL

No modo de pesagem normal, certifique-se de que o visor esteja em zero e o indicador de estabilidade aceso.

1. Coloque a mercadoria na plataforma e pressione a tecla ESC PRINT, quando o indicador de estabilidade acender.
2. A unidade indicadora mostrará o ACC 1 e também o total do peso acumulado.
3. Os dados serão enviados para a impressora ou PC, se estiverem ligados.
4. Retirar o peso do recipiente para obter uma visualização zero e estável para efetuar a acumulação seguinte.

Pode armazenar 99 operações ou até atingir o valor máximo de exibição.

6.9.2 MOSTRAR MEMÓRIA DE PESO

Pressione a tecla ESC PRINT, quando a unidade indicadora estiver no modo de pesagem normal e peso 0, a unidade indicadora mostrará os tempos de acumulação e mostrará os valores totais.

Esta informação será mostrada apenas por dois segundos e será feita uma impressão.

6.9.3 LIMPEZA DE MEMÓRIA

Para limpar a memória, pressione e mantenha pressionado o a tecla ESC PRINT durante aprox. 5 segundos.

O indicador emitirá um sinal sonoro 1 vez, e a memória for apagada.

O símbolo Σ no visor desaparecerá.

6.9.4 ACUMULAÇÃO AUTOMÁTICA

Para ativar a acumulação automática, consulte o parâmetro F4 ACC>AU.

1. Coloque a mercadoria na plataforma.
2. Depois que o peso estiver estável, um sinal sonoro soará uma vez e o peso será armazenado e impresso, se estiver ativado.
3. A unidade indicadora mostrará os tempos de acumulação e o valor total, esta informação será mostrada apenas dois por segundos.
4. Remova o peso da plataforma.
5. A Unidade indicadora deve chegar a zero e estável para a próxima operação.

Pode armazenar 99 operações ou até atingir o valor máximo de exibição.

6.10 CONFIGURAÇÃO DA LUZ TRASEIRA

1. Pressione a tecla SET F para entrar nas configurações.
2. Pressione a tecla % até que a Unidade indicadora mostre F2 bL.
3. Pressione a tecla →0← para entrar.
4. Pressione a tecla % para alterar a opção desejada.
5. Pressione →0← para confirmar.

bL AU	Modo automático. Quando o peso é 0 e estável por 5s, a luz de fundo apaga-se automaticamente. Quando o peso se torna instável e maior que 20D, a luz de fundo acende novamente.
bL on	A luz de fundo está sempre ligada.
bL oFF	A luz de fundo está sempre desligada. Excepto nas configurações.

6.11 DESLIGAR AUTOMÁTICO

Após as operações de pesagem, quando a balança não está em uso, ela pode ser configurada para desligar automaticamente

1. Pressione a tecla F para entrar nas configurações.
2. Pressione a tecla % até que o visor mostre F6 AoFF.
3. Pressione a tecla →0← para entrar.
4. Pressione a tecla % para alterar a opção desejada.
5. Pressione →0← para confirmar.

oF 0	Sem desligamento automático.
oF 3	Desliga automaticamente após 3 minutos, quando o peso é 0, estável e nenhuma tecla pressionada.
oF 5	Desliga automaticamente após 5 minutos, quando o peso é 0, estável e nenhuma tecla pressionada.
oF 15	Desliga automaticamente após 15 minutos, quando o peso é 0, estável e nenhuma tecla pressionada.
oF 30	Desliga automaticamente após 30 minutos, quando o peso é 0, estável e nenhuma tecla pressionada.

7. PARÂMETROS

Entrar no menu

» Ligue a balança. Pressione F e na unidade indicadora será mostrado: F 1 UnL.

Escolher o menu

» Pressione as teclas ⁂ o % para mudar de 1 menu para o próximo.

Entrar no menu selecionado

» Pressione →0← para confirmar e aceder ao menu desejado.

Entrar na TECNOLOGIA

» Quando a Unidade indicadora mostrar Pin, pressione ⁂, PRINT e →T←, sucessivamente, para entrar na função.

Se quiser aceder ao parâmetro F4 ACC e LECH, pode ser necessário pressionar o interruptor CAL.
Isso está localizado na parte de trás do indicador.

Sair do Menu

» Pressione a tecla ESC PRINT, sairá do menu e reiniciará o dispositivo.

Menu	Sub menu		Descrição	Padrão
F1 Unt	KG G Lb oz Lb:oz tJ HJ		Para selecionar a unidade de pesagem ligar / desligar	ON
F2 bL	bL Au		Para ativar automaticamente a luz de fundo	BL AU
	bL on		Para ativar a luz de fundo sempre acesa	
	bL oFF		Para ativar a luz de fundo sempre apagada	
F3 CoN	ProtCL	Cont	Enviar dados continuamente	CONT
		ASk	Modo ASK Comando W: Ler peso Comando T: Tara Comando Z: Zero	
		kCP	Protocolo KCP	
		oFF	Função de porta de comunicação desligada	
	bAUd	4800	Para definir a taxa de transmissão	9600
		9600		
		57600		
		115200		
F4 ACC	AC on		Função de acumulação ativada	ON
	ACC oF		Desativar função de acumulação	
	ACC AU		Acumulação automática	
F5 bEEP	bEEP 0		Selecione para desligar o som da campainha para verificar a pesagem	SINAL SONORO 0
	bEEP 1		A campainha emitirá um sinal sonoro, entre os limites	
	bEEP 2		A campainha emitirá um sinal sonoro, fora dos limites	
F6 AoFF	oF 0		Para definir o desligar automático	DE 0
	oF 3			
	oF 5			
	oF 15			
	oF 30			
F7 t.n	SEt dA		Para definir a data	
	SEt t.		Para definir as horas	
	FormAt	MMddYY	Definir Formato de Data	
		ddMMYY		
		YYMMdd		
	Y LEn	2	Definir o local do ano "24 ou 2024"	
		4		
	SEPAr	/	Para definir o carácter separado da data "2024/07/26 ou 2024.07.26"	
		.		

F8 FMt	FrEE	LAbEL 1	Formato de impressão personalizado	DEFT
		LAbEL 2	Suporte para formato de etiqueta e recibo	
		rECPt 3		
	dEFt	tYPE 1	Formatos de talão padrão	
		tYPE 2		
		tYPE 3		
		tYPE 4		
		tYPE 5		
		tYPE 6		
		tYPE 7		
		tYPE 8		
		tYPE 9		
		tYPE 10		
F9 MAUL	on		Calibrar pressionando a tecla ZERO	OFF
	oFF		Calibrar sem pressionar a tecla ZERO	
FA CoL	SAuE	on	As contagens acumuladas serão guardadas	
		oFF	As contagens acumuladas serão guardadas	
	CLr	CLEAr	Para limpar a memória acumulativa	
		rEtUrn	Para voltar ao menu anterior	
Fb P-t	ModE 1		Para imprimir talão	
	ModE 2		Para imprimir a Etiqueta	
tECH	Pin		Insira a palavra passe	
P 1 CAL	CAL		Calibração Normal	
	L-in 2 ~ L-in 6		Calibração Linear	
P 2 CnL	xxxx A tela mostrará XXXXX para mostrar a conta interna			
P 3 dEC.	0 0.0 0.00 0.000 0.0000		Definir ponto decimal	

P4 Mod	SinGLE	CAP	Definir capacidade	
		rES	Definir divisão (1/2/5/10)	
	dUAL 1 **(dual intervalo)**	CAP 1	Definir capacidade 1	
		CAP 2	Definir capacidade 2	
		rES 1	Definir divisão 1 (1/2/5/10)	
		rES 2	Definir divisão 2 (1/2/5/10)	
	dUAL 2 **(dual intervalo)**	CAP 1	Definir capacidade 1	
		CAP 2	Definir capacidade 2	
		rES 1	Definir divisão 1 (1/2/5/10)	
		rES 2	Definir divisão 2 (1/2/5/10)	
P5 GrA	9. 79640 Defina a gravidade local Pressione a tecla para mover os dígitos para a direita, pressione a tecla para incrementar os dígitos			
P6 SPd	Lou		Defina a velocidade ADC	MEIO
	Mid			
	HiGH			
P7 Pro	nonE		Não aprovação	NENHUM
	oiML		Aprovação OIML	
P8 A2n	A2n oFF		Configuração de faixa de trilho zero	AZ 0.5d
	A2 0. 5d			
	A2 1 d			
	A3 2 d			
	A4 4 d			
P9 Min	oFF		Defina a função de peso mínimo ligado ou desligado	ON
	on			
U5 PrL	oFF		Imprimir quando instável	OFF
	on		Impressão quando estável	

8. CALIBRAÇÃO

8.1 CALIBRAÇÃO NORMAL

» Ligue a balança.

» Pressione a tecla F durante a autoverificação, a Unidade indicadora mostrará F 1 UnL.

» Pressione a tecla % até que o visor mostre LECH.

» Pressione a tecla →0← para entrar na calibração, o visor mostrará o P.n.

» Pressione as teclas ⁂, PRINT, →T← para entrar. A unidade indicadora mostrará P 1 CAL.

» Pressione a tecla →0← para e a Unidade indicadora mostrará o P.n.

» Pressione as teclas PRINT, ⁂, % para entrar. A unidade indicadora mostrará CAL.

» Pressione a tecla →0← para confirmar, insira o peso de calibração desejado, pressione a tecla % para mover os dígitos para a direita e pressione a tecla →T← para aumentar o valor.

» Pressione a tecla →0← para entrar na calibração, a Unidade indicadora mostrará UnLoAd.

» Remova todo o peso da plataforma.

» 3 segundos depois, a Unidade indicadora mostrará o peso de calibração.

» Coloque o peso de calibração na plataforma.

» Quando o indicador estável estiver ligado, Unidade Indicadora mostrará -PASS- e voltará ao modo de configuração.

8.2 CALIBRAÇÃO LINEAR

» Ligue a balança.

» Pressione a tecla F durante a autoverificação, a Unidade indicadora mostrará F 1 UnL.

» Pressione a tecla % até que o visor mostre LECH.

» Pressione a tecla →0← para entrar na calibração, o visor mostrará o P.n.

» Pressione as teclas ⁂, PRINT, →T← para entrar. A unidade indicadora mostrará P 1 CAL.

» Pressione a tecla →0← para e a Unidade indicadora mostrará o P.n.

» Pressione as teclas PRINT, ⁂, % para entrar. A unidade indicadora mostrará CAL.

» Pressione a tecla % até que o visor mostre L-nG.

» Certifique-se de que a plataforma esteja vazia.

» Pressione a tecla →0← para confirmar, a Unidade indicadora mostrará UnLoAd.

» 3 segundos depois, a Unidade indicadora mostrará LoAd 1.

» Coloque o primeiro peso de massa de calibração (1/6 da capacidade) na plataforma.

» 3 segundos depois, a Unidade indicadora mostrará UnLoAd.

» Remova o peso da massa da primeira calibração (1/6 da capacidade) da plataforma.

» 3 segundos depois, a Unidade indicadora mostrará LoAd 2.

» Coloque o segundo peso de massa de calibração (2/6 da capacidade) na plataforma.

» 3 segundos depois, a Unidade indicadora mostrará UnLoAd.

» Coloque o segundo peso de massa de calibração (2/6 da capacidade) na plataforma.

» 3 segundos depois, a Unidade indicadora mostrará LoAd 3.

» Coloque o terceiro peso de massa de calibração (3/6 da capacidade) na plataforma.

» 3 segundos depois, a Unidade indicadora mostrará UnLoAd.

» Remova o peso da massa da terceira calibração (3/6 da capacidade) da plataforma.

» 3 segundos depois, a Unidade indicadora mostrará LoAd 4.

» Coloque o peso da massa da quarta calibração (4/6 da capacidade) na plataforma.

» 3 segundos depois, a Unidade indicadora mostrará UnLoAd.

» Remova o peso da massa da quarta calibração (4/6 da capacidade) da plataforma.

» 3 segundos depois, a Unidade indicadora mostrará LoAd 5.

» Coloque o quinto peso de massa de calibração (5/6 da capacidade) na plataforma.

» 3 segundos depois, a Unidade indicadora mostrará UnLoAd.

» Remova o peso em massa da quinta calibração (5/6 da capacidade) da plataforma.

» 3 segundos depois, a Unidade indicadora mostrará LoAd 6.

» Coloque o sexto peso de massa de calibração (capacidade total) na plataforma.

» 3 segundos depois, a Unidade indicadora mostrará UnLoAd.

» Remova o sexto peso de massa de calibração (capacidade total) da plataforma.

» 10 segundos depois, o visor mostrará --PASS-- e voltará ao modo de configuração.

Nota: Caso a Unidade indicadora mostre qualquer mensagem de erro ou medição incorreta, repita a calibração novamente.

9. COMUNICAÇÃO

9.1 SAÍDA RS-232

A balança pode ser equipada com uma porta RS-232 padrão para ligação ao monitor remoto ou PC.

9.1.1 ESPECIFICAÇÕES

Saída RS-232 de dados de pesagem

Código ASCII

9600 Baud

8 bits de dados

Sem paridade

9.1.2 RS-232 (CONECTOR TIPO D DE (9 PINOS))

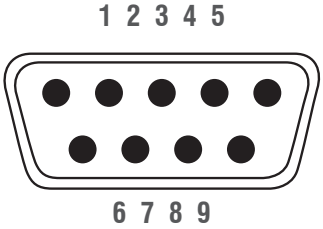

Pino 2	RXD	Entrada	Receção de Dados
Pino 3	TXD	Resulta-do	Transmissão de dados
Pino 5	GND		Massa

9 pinos D Conetor:

Indicador		**Computador / Impressora**
Pino 2:	———	Pino 3
Pino 3:	———	Pino 2
Pino 5:	———	Pino 5

Nota: Se os dados não forem transmitidos corretamente, troque as ligações do pino 2 e do pino 3.

9.1.3 PROTOCOLO CONTÍNUO DE SAÍDA

		,			,												
Cabeçalho 1			Cabeçalho 2			DADOS DA PESAGEM								UNIDADE DE PESO		TERMINADOR	

Cabeçalho 1: ST=ESTÁVEL, US=INSTÁVEL | CABEÇALHO 2: NT=NETO, GS=BRUTO | DADOS DA PESAGEM: kg

Comunicação de Dados Estável

S	T	,	G	S	,	-/ ⊔								k	g	CR	LF
Cabeçalho 1			Cabeçalho 2			DADOS DA PESAGEM								UNIDADE DE PESO		TERMINADOR	

Comunicação de dados instável

U	T	,	G	S	,	-/ ⊔								k	g	CR	LF
Cabeçalho 1			Cabeçalho 2			DADOS DA PESAGEM								UNIDADE DE PESO		TERMINADOR	

Tara (Peso liquido) dados de comunicação

S	T	,	N	T	,	-⊔								k	g	CR	LF
Cabeçalho 1			Cabeçalho 2			DADOS DA PESAGEM								UNIDADE DE PESO		TERMINADOR	

Instável Tara (Peso liquido) dados de comunicação

U	S	,	N	T	,	-/⊔								k	g	CR	LF
Cabeçalho 1			Cabeçalho 2			DADOS DA PESAGEM								UNIDADE DE PESO		TERMINADOR	

Sobrecarga de Dados de Comunicação

-	-	O	L	-	-											CR	LF
DADOS DA PESAGEM																TERMINADOR	

9.1.4 DEFINIÇÃO DE DADOS CONTÍNUA

Quando selecionada a opção STC nos parâmetros, os dados de pesagem podem ser enviados para o dispositivo continuamente, cada dado será encerrado com 0D 0A (CRLF), o comprimento total é de 17 bytes.

Comunicação de Dados Estável

S	T	,	G	S	,	-/⊔								k	g	CR	LF
Cabeçalho 1			Cabeçalho 2			DADOS DA PESAGEM								UNIDADE DE PESO		TERMINADOR	

Formato hexadecimal: 53 54 2C 47 53 2C 20 30 2E 30 30 30 30 6B 67 0D 0A

Formato geral (ST,GS,+/-0.00001kg)

Descrição: ST estável | EUA instável | NT peso neto | GS peso bruto

Definição de dados:

1º byte ~ 2º byte	"ST": (0x53 0x54) ST representa Estável (o comprimento leva 2 bytes) "US": (0x55 0x53) EUA representa Instável (o comprimento leva 2 bytes)
3º byte	0x2C , (0x2C) (o comprimento leva 1 byte)
4º byte ~ 5º byte	"NT":(0x4E 0x54) NT representa Peso neto (o comprimento leva 2 bytes) "GS":(0x47 0x53) GS representa o peso bruto (o comprimento leva 2 bytes)
6º byte	0x2C , (0x2C) (o comprimento leva 1 byte)
7º byte	'+': representa o número positivo (o número positivo pode ser substituído por espaço)(o comprimento leva 1 byte)(20) '-':representa o número negativo (o comprimento leva 1 byte)(2D)

8º byte ~ 14º byte	Exemplo: 123.456 (0x31 0x32 0x33 0x2e 0x34 0x35 0x36) (o comprimento leva 7 bytes) Os dados são principalmente resposta do dispositivo. (Nota:A balança transmite que o valor do peso não deve exceder 6 bytes)(se o peso for inteiro, o ponto decimal deve ser colocado no byte final) o comprimento total não deve exceder 7 bytes (o ponto decimal leva 1 byte) 0 é preenchido quando o valor é inferior a 7 dígitos.
15º byte ~ 16º byte	'kg': (0x6b 0x67) representam kg (o comprimento leva 2 bytes)
17º byte ~ 18º byte	'CR, LF': (0x0D 0x0A) representa CRLF (o comprimento leva 2 bytes)

9.1.5 DEFINIÇÃO DE DADOS DO MODO ASK

Comando W: ler dados

A definição de dados do modo ASK é a mesma que a de dados contínuos.

Comando T: Tara

Comando Z: Zero

ZERO\r\n ou Z\r\n	Transmissão ZERO bem-sucedida, o visor mostrará zero Falha na transmissão ZERO, o dispositivo não terá resposta
TARA\r\n ou T\r\n	Transmissão de TARA bem-sucedida, o peso será subtraído, a unidade indicadora mostrará um valor negativo Falha na transmissão da TARA, o dispositivo não terá resposta

9.2 FORMATOS DE IMPRESSÃO

TYPE	DEFAULT
TYPE 1	GS: 4.8 Kg
TYPE 2	2024/07/29 13:08 GS: 4.8 Kg
TYPE 3	DATE: 2024/07/29 TIME: 13:08 NT: 3.8 Kg TW: 0.0 Kg GW: 3.8 Kg
TYPE 4	DATE: 2024/07/29 TIME: 13:08 NO: 2 NT: 3.8 Kg TW: 0.0 Kg GW: 3.8 Kg
TYPE 5	2024/07/29 13:08 GS: 8.070 Kg PERCENT: 178.15%
TYPE 6	DATE: 24/07/29 TIME: 13:08 NO: 1 GW 3.8 Kg
TYPE 7	NO: 1 NT: 4.0 Kg TW: 4.0 Kg GW: 0.0 Kg
TYPE 8	GW: 5.0 Kg
TYPE 9	DATE: 2024/07/29 TIME: 13:08 GW: 6.2 Kg
TYPE 10	2024/07/29 13:08 WEIGHT: 6.350 Kg UNIT. WT: 29.900 g/PCS QUANTITY: 106 PCS

	DESCRIÇÃO
GS	Peso Bruto
NT	Peso Líquido
TW	Peso Tara
GW	Peso Bruto
NO	Número

10. MANUTENÇÃO

10.1 LIMPEZA

Os componentes de base devem ser mantidos limpos e livres de acumulação excessiva de material.

Um pano húmido com água e um detergente suave pode ser usado para limpar as superfícies externas – não use ácidos, álcalis, solventes fortes ou materiais abrasivos.

Para manter a integridade da superfície, não permita que detritos permaneçam na superfície das peças pintadas ou de aço inoxidável.

Use água fresca para limpar a superfície da estrutura de base de quaisquer detritos. Seque a base com um pano limpo ou deixe secar ao ar antes de substituir a plataforma. Repita diariamente para obter os melhores cuidados.

10.2 OPERAÇÃO DA BATERIA

O dispositivo pode ser operado a partir da bateria, se desejado.

A bateria deve ser carregada quando o símbolo de bateria fraca estiver ligado. A balança ainda funcionará por cerca de 1 hora depois disso, será desligada automaticamente.

Para carregar a bateria, basta ligar à rede elétrica. A balança não precisa de ser ligada.

A bateria deve ser carregada por 12 horas para capacidade total.

Se a duração da bateria se tornar inaceitável, contacte o seu distribuidor.

10.3 ELIMINAÇÃO

A eliminação da embalagem e do aparelho deve ser efectuada pelo operador de acordo com a legislação nacional ou regional em vigor no local onde o aparelho é utilizado. Caso ocorram outras mensagens de erro, desligue a balança e ligue-a novamente. Se a mensagem de erro permanecer

informar o fabricante.

11. CÓDIGOS DE ERRO

Mensagem de erro	Descrição	Solução
--oL--	Carga máxima excedida	Descarregue ou reduza o peso.
Err 4	Erro de configuração Zero	Faixa de configuração zero excedida devido a ligação.(4%máx.). Certifique-se de que a plataforma está vazia.
Err 7	Erro de percentagem	Verifique os dados de entrada. Deve ser > 0.5d.
--UL--	Carga insuficiente	Menos peso, verifique a plataforma e reiniciar ou calibrar.
FAIL	Erro de calibração	Verifique os pesos de teste e calibre novamente.
Err 19	Erro zero inicial	Recalibrar.

12. RESOLUÇÃO DE PROBLEMAS

Problema	Possíveis causas	Soluções comuns
A Unidade indicadora está em branco Sem teste de ativação	A alimentação está desligada. Fonte de alimentação não ligada. Fonte de alimentação com defeito. Bateria interna não está carregada. A Unidade indicadora está desligada.	Verifique se a energia está a ir para a balança e se o interruptor está ligado. Verifique se a tensão que vai para a balança corresponde às etiquetas da fonte de alimentação no módulo de alimentação ou balança.
A Unidade indicadora fica em branco após ligar o teste, Mensagem de erro A Unidade indicadora está bloqueada	A plataforma não está instalada. Peso instável. Célula de carga danificada. Mecânica danificada.	Verifique se as plataformas estão instaladas corretamente. Tente ligar a balança novamente.
OL ou FULL aparece na Unidade indicadora	Capacidade máxima excedida. Célula de carga ou mecânica danificada. Fonte de alimentação com defeito.	Verifique se as plataformas estão instaladas corretamente. Tente ligar a balança novamente.
A Unidade indicadora está instável	Correntes de ar. Obstrução sob a plataforma. A amostra está em movimento. Vibrações através da mesa. A temperatura mudou drasticamente. Fonte de alimentação com defeito.	Verifique se a balança está num local aceitável e numa boa mesa. Verifique se a fonte de alimentação está correta para a balança.
Valor de peso incorreto	Erro de calibração, recalibrar. Erro de linearidade, configure Linearidade. Unidade calibrada com peso impreciso. Equilíbrio não nivelado. Obstrução entre a amostra e a tampa. Unidade de peso errada exibida.	Calibre novamente, prestando especial atenção à massa utilizada, à estabilidade da balança e às unidades de pesagem necessárias. Se a linearidade puder ser definida pelo utilizador, será descrita no manual do utilizador. Verifique se a plataforma está instalada corretamente. Verifique se a instalação é aceitável.
Não é possível usar a capacidade total	Sobrecarga Pára de bater no suporte da plataforma ou na parte inferior da célula de carga. Parafuso de transporte não removido, se aplicável. Problema eletrónico no A/D. Parâmetros definidos incorretamente. Célula de carga ou mecânica danificada.	Procure obstrução sob a plataforma, parafusos de transporte e verifique a instalação da plataforma. Verifique as unidades de pesagem utilizadas.
Não linear	A sobrecarga para de bater muito cedo. Célula de carga ou mecânica danificada. A/D danificado.	Procure obstrução sob a plataforma, parafusos de transporte e verifique a instalação da plataforma. Se a linearidade puder ser definida pelo utilizador, será descrita no manual do utilizador.
Não centrado Erro de carga	Ajuste a mecânica. Paragens de sobrecarga incorretas. Célula de carga danificada.	Procure obstrução sob a plataforma, parafusos de transporte e verifique a instalação da plataforma.
A bateria não carrega	A tensão da rede não está presente ou muito baixa. Falha do circuito de carregamento. Falha na bateria.	Verificar se as baterias são do tipo recarregável. Verifique se a tensão da fonte de alimentação está correta.

13. GARANTIA

GIROPES S.L. en su marca BAXTRAN dá garantia dos seus produtos, comprados através de um canal autorizado, no que se refere a defeitos de materiais ou de fabrico durante um periodo de dois anos a partir da data de envío, de acordo com a legislação vigente, salvo acordo específico na proposta ou na aceitação do pedido.

- Ficam excluidos da garantía os danos ou defeitos devidos ao desgaste pelo uso normal do material, por uma conservação ou manutenção inadecuados, armazenamento ou manuseamento incorrectos, modificações introduzidas sem o consentimento por escrito de Giropès, e em geral por causas não imputaveis a Giropès.
- As reparações serão realizadas nas instalações de Giropès. Ficam a cargo do Cliente as desmontagens, embalagens, transportes, aduanas, taxas,...originados pelo envío do material ás instalações de Giropès e sua posterior entrega ao Cliente. O Cliente deve realizar o envío do material mediante o sistema RMA do qual dispõe Giropès.
- Giropès poderá acordar com o Cliente a reparação ou sustituição das peças defeituosas nas instalações do Cliente. Neste caso, ficarão a cargo do cliente os gastos correspondentes ao transporte de pessoal do servico técnico.
- Em caso de mau funcionamento do produto, nos primeiros 45 dias posteriores à entrega, efetuaremos a reposição do produto. O cliente deverá reclamar através do formulário RMA e devolver o material com toda a embalagem em perfeito estado. A Giropès irá responsabilizar-se da recolha e enviará a agência de transporte para a recolha. A Giropès reserva-se o direito de cobrar o produto e transporte se comprovar alguma manipulação no produto ou danos/ falta de embalagem.
- Giropès não assumirá as reparações efectuadas por terceiros.
- A reparação ou substituição de uma peça defeituosa nao altera o periodo de garantía do material fornecido. Naõ obstante, a peça reparada ou substituida disporá de um periodo de garantía de dois anos desde a data em que se levou a cabo a reparação ou substituição.
- Giropès não será responsavel em nenhum caso por danos indiretos e/ou consecuentes que puderem verificaçãr-se como consecuencias do fornecimento.
- O cliente será responsavel de desfazer-se dos elementos fornecidos por Giropès, de acordo com as disposições regulamentares que são de aplicação, por su propia conta e responsabilidade.
- No que diz respeito aos consumíveis do produto (bateria, adaptador, cabeça térmica, etc.) a garantia será a seguinte:
  - Troca gratuita de consumíveis durante os primeiros 6 meses a contar do momento da entrega do produto.
  - Substituição gratuita do consumível de 6 a 24 meses a contar da entrega do produto, desde que se demonstre que o produto foi devidamente utilizado antes da sua avaria.

GARANTIA POR DEFEITOS OCASIONADOS PELO TRANSPORTE:

- Os clientes que recebam a mercadoria dentro do Estado Espanhol, dispõem de 24h a contar a partir do momento da recepção para comunicar a Giropès qualquer anomalía que possa ser derivada ao transporte, que aprecie na mercadoria recebida. Se não se realizar dita comunicação durante este periodo, BAXTRAN não assumirá nenhum custo de reparação ou substituição no caso de que o produto tenha ficado danificado. Este periodo será ampliado a um máximo de 7 días quando a recepção se faz em qualquer outro país da Unión Europeia. Este período varía em função da legislação dos outros países.
- Lembramos-lhe que dispõe de um espaço denominado "Anotação de reservas" para especificar no momento da assinatura da nota de venda que o pacote apresenta danos como batidas, ruturas ou outros que possam afetar o produto e que não possam ser apreciados sem abrir o pacote. Recomendamos firmemente completar a nota de venda da empresa de transportes com as suas observações antes de a assinar. Todos os nossos equipamentos dispõem de Certificado CE e de manual de usuário à disposição dos nossos Clientes.
- Lembre-se que enquanto fabricantes a Giropes SL não incluí danos de transporte na garantia, portanto, se não o especificarem na "nota de reserva", não pode ser reivindicado pelo transportador.

RMA

A GIROPES e os seus produtos BAXTRAN dispõem de um serviço RMA (Autorização de Retorno de Mercadorias) com o objetivo de melhorar as gestões de devolução e reparação dos produtos e dar um melhor serviço pós-venda.

O nosso Serviço Técnico não realiza nenhuma ação com o material devolvido, a não ser que tenha sido gerido através do sistema RMA. Se não estiver familiarizado com o nosso sistema RMA, deverá entrar em contacto connosco no endereço facilitado e seguir as indicações proporcionadas: https://www.baxtran.com/pt/rma.html

BR70 PRO

ANZEIGEGERÄT MIT DRUCKER

DEUTSCH

1. VORSICHTSMAßNAHMEN

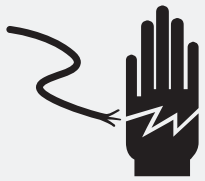

WARNUNG

TRENNEN SIE DIE STROMZUFUHR ZU DIESEM GERÄT, BEVOR SIE ES INSTALLIEREN, REINIGEN ODER WARTEN.
NICHTBEACHTUNG KANN ZU KÖRPERLICHEN SCHÄDEN ODER BESCHÄDIGUNGEN AM GERÄT FÜHREN.

- Das Gerät ist ein elektronisches Präzisionsinstrument, behandeln Sie es mit Sorgfalt.
- Stellen Sie das Gerät nicht in direktem Sonnenlicht auf.
- Überprüfen Sie, ob die örtliche Spannung und der Steckdosentyp für das Gerät geeignet sind.
- Verwenden Sie nur Originaladapter, andere könnten das Gerät beschädigen.
- Die Geräte müssen in der Nähe einer leicht zugänglichen Steckdose installiert werden.
- Vermeiden Sie instabile Stromquellen. Verwenden Sie das Gerät nicht in der Nähe von großen Stromverbrauchern, wie Schweißgeräten oder großen Motoren.
- Vermeiden Sie plötzliche Temperaturschwankungen, Vibrationen, Wind und Wasser.
- Vermeiden Sie starkes RF-Rauschen.
- Halten Sie das Gerät sauber.

2. EINLEITUNG

2.1 ALLGEMEINES

- Das BR70 Pro Anzeigegerät verstärkt die Signale einer Wägezelle, wandelt sie in digitale Daten um und zeigt sie als Massewert an.
- Es ist genau, schnell und vielseitig einsetzbar, mit Zähl-, %-Wägefunktionen und Akkumulation.
- 24 mm LCD mit weißer LED-Hintergrundbeleuchtung.
- Alle Tastenfelder sind leicht zu bedienende Drucktasten.
- Der Akku ermöglicht bis zu 50 Stunden ununterbrochene Nutzung (bei ausgeschalteter Hintergrundbeleuchtung).

2.2 ÜBERSICHT

3. SPEZIFIKATIONEN

3.1 SPEZIFIKATIONEN

Max. Abteilungen	7,500e; 2x7,500e; 30,000d
Anzeige	6-stelliges LCD-Display mit 24mm Ziffern und weißer LED-Hintergrundbeleuchtung
Gehäuse	ABS-Kunststoffgehäuse
Tastenfeld	7 Folientasten
Wägeeinheiten	kg/g/lb/oz/lb:oz/tj/hj
Anwendung	Stückzählung, Kontrollwägung, Prozentwägung, Kumulierung
Wägezelle Erregerspannung	5VDC
Minimale Eingangsimpedanz	43 ohm
Maximale Eingangsimpedanz	1600 ohm
Wägezellen	Bis zu 8 Zellen
Anschluss für Wägezellen	7-poliger
Länge des Kabels	461m/mm2
Stabilisierungszeit	Innerhalb von 1 Sekunde
Schnittstelle	RS-232 Ausgang als Standard
Temperatur	Betrieb: -10 °C - + 40 °C; Lagerung: -20°C - + 60 °C, Luftfeuchtigkeit: 5 %～85 % r.F.
Strom	Eingang AC 100-240V, Ausgang DC 12V/2500mA 6V/4Ah wiederaufladbare Batterie
Lebensdauer der Batterie	Ca. 35 Stunden Dauerbetrieb mit Hintergrundbeleuchtung Ca. 50 Stunden Dauerbetrieb ohne Hintergrundbeleuchtung Ca. 4 Stunden mit Druck
Dimensionen (mm)	280 (W) x 168 (D) x 160 (H)
Verpackung Abmessungen (mm)	325 (W) x 245 (D) x 205 (H)
Nettogewicht	2,15 kg
Bruttogewicht	2,6 kg

Drucker-Spezifikation

Druckverfahren	Thermischer Punktzeilendruck
Anzahl der Punkte/Zeile	384
Dichte der Punkte	8
Druckbreite (mm)	48 (zentriert auf dem Papier)
Papierbreite (mm)	55
Größe der Papierrolle (mm)	Maximaler Außendurchmesser der Rolle 50 mm (Etiketten- und Quittungsrolle)
Druckauflösung	203DPI
Lebensdauer des Druck-kopfes	50 Kilometer
Druckergeschwindigkeit	80 mm/Sekunde

3.2 ABMESSUNGEN (mm)

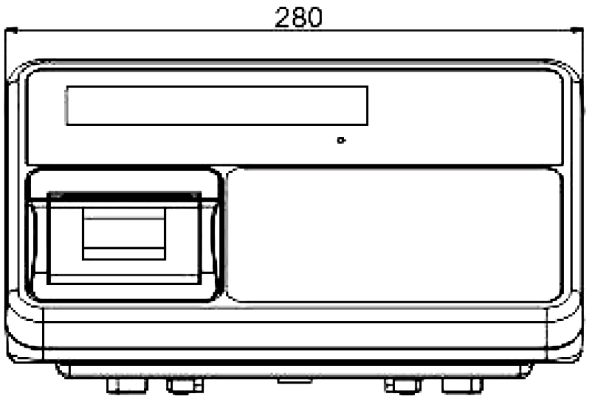

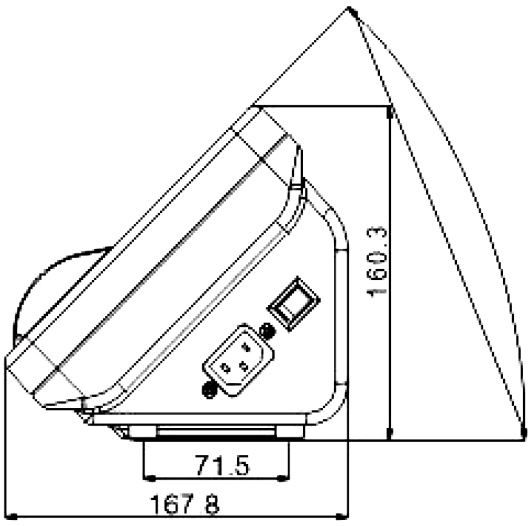

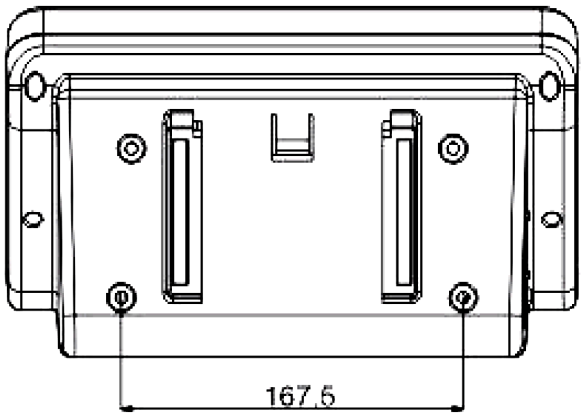

3.3 TEILEBEZEICHNUNG

Teile Name	Menge	Werkstoff	Spek
Rahmen des Druckers	1	ABS	
Thermodrucker	1		
Display Overlay	1		
Obere Abdeckung	1		
Drucker-PCB	1		
Schraube mit Selbstgewinde	3	S18C	ST3x12
Display-Platine	1		
Schraube mit Selbstgewinde	4	S18C	ST3x8
Schraube mit Selbstgewinde	7	S18C	ST3x10
Tastatur-Overlay	1		
Hauptplatine	1		
Schraube mit Selbstgewinde	6	S18C	ST4x12

Teile Name	Menge	Werkstoff	Spek
Akku-Leiste	1	SECC	
Schaumstoff	1	pu	
Bleibatterie	1		6V/4Ah
Untere Abdeckung	1		
Unterlegscheibe	1		
Kabelbinder	1		
Adapter-Buchse	1		
Überwurfmutter Typ D	2		
9-polige Buchse Typ D	1		
D-Typ-Verbindungsschraube	2		
Netzschalter	1		
7-poliger Luftanschluss	1		

4. INSTALLATION

4.1 AUSPACKEN

Wenn Sie das Gerät erhalten, überprüfen Sie, ob es nicht beschädigt ist und ob alle Teile enthalten sind

» Nehmen Sie das Gerät aus dem Karton.
» Entfernen Sie die Schutzhülle. Bewahren Sie die Verpackung auf, falls Sie die Waage später transportieren müssen.
» Überprüfen Sie die Waage auf Schäden.
» Vergewissern Sie sich, dass alle Komponenten enthalten sind:

1. Anzeigegerät
2. Adapter
3. Handbuch

4.2 INSTALLATION

» Stellen Sie das Gerät auf einen Tisch oder verbinden Sie ihn mit dem passenden Ständer.
» Schließen Sie das Wägezellenkabel der Plattform an den Wägezellenanschluss des Gerätes an.

4.3 ANSCHLUSS DER WÄGE-ZELLE

Schließen Sie die Kabel der Wägezelle wie dargestellt an das Gerät an.

Es können acht 350-Ohm-Wägezellen angeschlossen werden.

Die Erregerspannung der Wägezelle beträgt 5V DC ±5% zwischen + und -.

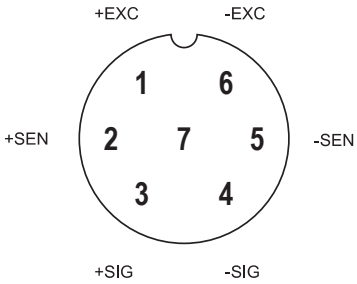

Für die Verbindung mit 4 Kabeln, verbinden Sie Pin 1 mit Pin 2 und Pin 5 mit Pin 6

4.4 STROMANSCHLUSS

» Stecken Sie den Stecker in die Buchse des Geräts.
» Das Netzteil wird an die Steckdose angeschlossen. Steckbare Geräte müssen in der Nähe einer leicht zugänglichen Steckdose mit einem Schutzkontakt installiert werden.

4.5 AUFLADEN DES AKKUS

Note: Bitte laden Sie die Batterie auf, bevor Sie die Waage zum ersten Mal benutzen.

» Das Symbol [+ -] im Display zeigt an, dass die Batterie schwach ist. Das bedeutet, dass es Zeit ist, den Akku aufzuladen. Wenn das Gerät nicht aufgeladen wird, flackert der Schriftzug <BAT-LOW> im Display.
» Das Gerät kann noch ca. 1 Stunde lang verwendet werden, bevor es sich automatisch abschaltet.
» Verwenden Sie zum sofortigen Aufladen des Akkus nur das Original-Ladegerät, sonst kann die Waage nicht verwendet werden.

4.5.1 AUFLADEN DES AKKUS

» Vor der ersten Benutzung sollte der Akku mindestens 4 Stunden lang durch Anschluss an das Stromnetz aufgeladen werden.
» Wenn das Gerät an das Stromnetz angeschlossen ist, wird der interne Akku wieder aufgeladen.
» Vergewissern Sie sich, dass die Netzsteckdose ordnungsgemäß geschützt ist.
» Unter dem Display befindet sich eine LED, die den Ladestatus des Akkus anzeigt.
» Wenn die LED grün leuchtet, ist der Akku vollständig geladen.
» Wenn die LED rot leuchtet, wird der Akku geladen.

4.5.2 WARTUNG DER BATTERIE

» Verwenden Sie nur den mitgelieferten Netzadapter.
» Nicht verwendete Batterien sollten alle drei Monate aufgeladen werden.
» Wenn die Waage über einen längeren Zeitraum nicht benutzt wird, nehmen Sie die Batterie aus dem Batteriefach, um ein Auslaufen zu vermeiden.
» Lagern Sie die Batterie in einer versiegelten Tasche oder Schachtel in einer trockenen, temperierten Umgebung.

4.6 AUSWECHSELN DER PAPIERROLLE

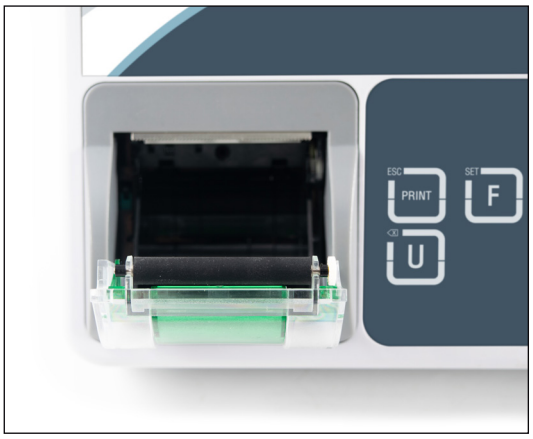

1. Öffnen Sie das Papierfach und entnehmen Sie die alte Rolle.

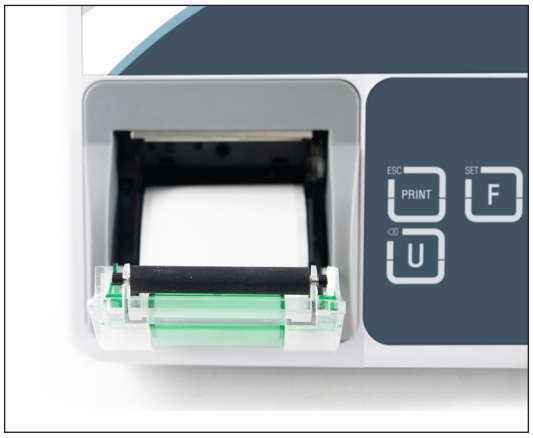

2. Legen Sie die neue Papierrolle ein und ziehen Sie das Papier aus der Rollenabdeckung heraus.

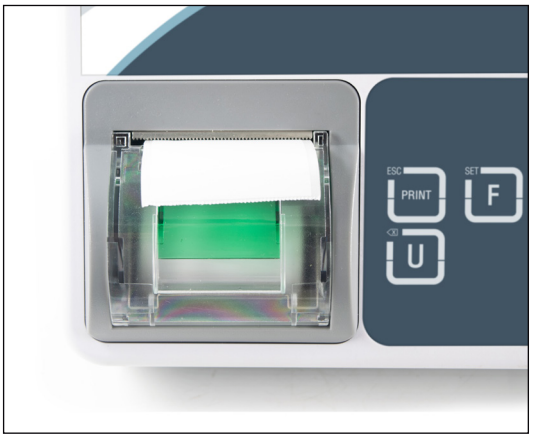

3. Schließen Sie die Abdeckung, führen Sie das Papier ein.

5. BESCHREIBUNG

5.1 TASTENFELD

Tasten	Funktion	Funktion im Menü
	Null-Taste » Setzt die Waage auf 0 zurück.	Bestatigungs-Taste » Das ausgewählte Menu aufrufen
	Tara-Taste » Dient zur Durchführung einer Tara, wobei das Gewicht auf der Plattform abgezogen wird.	Wertsteigerungsschlüssel » Erhöht den Wert der ausgewählten Ziffer um 1.
	Prozent / Kontrollwaage » Ruft die Funktion „Prozentwägen“ auf. » Zur Anzeige von Gewicht, Stückgewicht und Stückzahl bei der Stückzählung. » Halten Sie die Taste gedrückt, um die Grenzwerte für das Kontrollwägen einzustellen.	Rechte Pfeiltaste » Verschiebt die ausgewählte Ziffer nach rechts. » Gehen Sie zum nächsten Parameter in den Einstellungen.
	Stückzählung » Starten Sie die Funktion der Stückzählung.	Linke Pfeiltaste » Verschiebt die ausgewählte Ziffer nach links. » Wechseln Sie in den Einstellungen zum vorherigen Parameter.
	Funktionstaste » Drücken Sie diese Taste, um das Einstellungsmenü aufzurufen, während Sie sich im Wiegemodus befinden.	
	Druck-Taste » Drucken Sie das Ticket aus. Kumulierungs taste Zum Hinzufügen des Wertes in den Akkumulationsspeicher, wenn die Akkumulationsfunktion nicht automatisch ist. Taste für den Speicherabruf » Zur Anzeige der gespeicherten Werte aus dem Speicher.	Escape-Taste » Um in einem anderen Betriebsmodus oder in den Einstellungen zum normalen Wiegemodus zurückzukehren.
	Taste Einheiten » Dient zur Auswahl der Wägeeinheiten (kg/g/lb/oz/lb:oz).	Taste löschen » Wird verwendet, um den Toleranzgrenzwert zu löschen.

5.2 DISPLAY

Display	Funktion
+ -	Anzeige für schwache Batterie. Wenn es aufleuchtet, laden Sie den Akku.
HI OK LO	Zeigt an, wenn die Last über (HI), unter (LO) oder innerhalb der Grenzen (OK) im Kontrollwägemodus liegt.
○	Stabiles Gewicht. Wenn es aufleuchtet, ist das Gewicht stabil.
GROSS	Bruttogewicht.
NET	Nettogewicht.
ZERO	Nullanzeige. Wenn sie aufleuchtet, befindet sich das Gewicht im Zustand Null.
kg lb OZ	Wägeeinheit.
LED	Batterie-Ladeanzeige.
%	Indikator für prozentuales Wiegen.
g/pcs	Indikator für die Stückzählung.
Σ	Indikator für Akkumulation.
W1 W2	Indikator für doppelte Wägeskala

6. BETRIEB

Erstinbetriebnahme

Eine Aufwärmzeit von 15 Minuten stabilisiert die Messwerte nach dem Einschalten.

6.1 EIN- UND AUSSCHALTEN

Der Netzschalter befindet sich an der rechten Seite des Geräts.

1. Schalten Sie die Waage EIN; drücken Sie den Schalter. Die Waage zeigt die Versionsnummer an, geht in den Selbsttestmodus und anschließend in den Wägemodus.
2. Zum ausschalten, drücken Sie den Schalter erneut.

6.2 NULL

Sie können die Taste jederzeit drücken, um den Nullpunkt festzulegen, von dem aus alle anderen Wäge- und Zählvorgänge gemessen werden, und zwar innerhalb von 4 % des Einschaltnullpunkts. Dies ist in der Regel nur erforderlich, wenn die Plattform leer ist. Wenn der Nullpunkt erreicht ist, zeigt das Display die Anzeige für Null an.

6.3 TARA

Das Gewicht eines jeden Behälters kann per Knopfdruck tariert werden, so dass beim anschließenden Wiegen immer das Nettogewicht angezeigt wird.

1. Belasten Sie die Plattform mit Gewicht.
2. Taste drücken. Es wird Null angezeigt, und die Tara wird abgezogen.
3. Entfernen Sie das Gewicht von der Plattform. Das tarierte Gewicht wird angezeigt. Es wird mit einem Minuswert angezeigt.
4. Um den Tarawert zu löschen, entfernen Sie das gesamte Gewicht und drücken Sie die Taste. Null wird angezeigt, das Taragewicht wird gelöscht.

6.4 WÄGEEINHEITEN AUSWÄHLEN

Taste drücken. Es kann auf die Gewichtseinheiten kg / g / lb / oz / lb:oz / tj / hj umgestellt werden

6.5 PROZENTWÄGEN

Die Waage kann ein Probengewicht so einstellen, dass es als 100 % angezeigt wird. Dann wird jedes andere Gewicht, das auf die Plattform gelegt wird, als Prozentsatz der ursprünglichen Probe angezeigt.

Beispiel:

1. Legen Sie ein Gewicht von 350 g auf die Plattform und drücken Sie die Taste. Auf dem Display wird 100,00 % angezeigt.
2. Nehmen Sie das Gewicht ab und stellen Sie sicher, dass die Anzeige auf Null steht
3. Legen Sie ein Gewicht von 300 g auf die Plattform, das Display zeigt 85,71 % entsprechend dem Prozentsatz von 350 g (100 %) an.
4. Drücken Sie die Taste, um die Waage in den Wiegemodus zurückzubringen.

Je größer die Stichprobe von 100 % ist, desto genauer ist die Berechnung des Prozentsatzes.

6.6 STÜCKZÄHLUNG

Im Wägemodus kann die Waage in den Teilezählungsmodus wechseln.

Betrieb:

1. Legen Sie die Waren auf die Plattform.
2. Drücken Sie die Taste. Auf dem Display erscheint P 10.
3. Die Anzahl der verwendeten Proben kann mit und geändert werden.
4. Teileoptionen sind P 10 / P 20 / P 50 / P 100 / P 200.
5. Drücken Sie die Taste, wenn die angezeigte Zahl mit der Anzahl der Proben auf der Plattform übereinstimmt.
6. Die Waage speichert die Stückzahl für das Probengewicht.
7. Nun können die Stücke auf der Plattform hinzugefügt oder reduziert werden. Die angezeigten Stücke auf dem Display ändern sich entsprechend.
8. Drücken Sie die Taste, um das Stückgewicht (g / stk.) , das Gesamtgewicht (kg) und die Menge (stk.) anzuzeigen.
9. Drücken Sie, um zum Wiegemodus zurückzukehren.

6.7 KONTROLLWAAGE

Das Kontrollwiegen ist ein Verfahren, bei dem ein Alarm ertönt, wenn das Gewicht auf der Plattform innerhalb oder außerhalb der festgelegten Grenzen liegt.

Der Speicher speichert Werte für einen oberen und einen unteren Grenzwert.

Note: Kontrolliertes Wiegen oder Zählen nur möglich, wenn das Gewicht größer als 20d ist.

6.7.1 GRENZWERTEINSTELLUNG FÜR SOLLGEWICHT

1. Halten Sie im Wägebildschirm die Taste ca. 3 Sekunden lang gedrückt, um die Wägeeinstellungen zu überprüfen.
2. Auf dem Display erscheint die Anzeige HI für die Einstellung des oberen Grenzwerts und die erste Ziffer blinkt.
3. Verwenden Sie die Tasten und , um die editierbare Ziffer zu verschieben, und drücken Sie die Taste , um den Grenzwert zu ändern. Drücken Sie die Taste zur Bestätigung.
4. Nachdem der Grenzwert eingestellt wurde, erscheint auf dem Display die Anzeige LO zur Einstellung des unteren Grenzwerts und die erste Ziffer blinkt.
5. Verwenden Sie die Tasten und , um die editierbare Ziffer zu verschieben, und drücken Sie die Taste , um den Grenzwert zu ändern. Drücken Sie die Taste zur Bestätigung.
6. Grenzwerteinstellung abgeschlossen. Die Anzeige kehrt automatisch zum Wiegebildschirm zurück.

6.7.2 GRENZWERTEINSTELLUNG MIT STÜCKZÄHLUNG

1. Richten Sie zunächst die Teilezählung wie in Punkt 6.6 beschrieben ein.
2. Nachdem die Teilezählung eingestellt wurde, halten Sie die Taste ca. 3 Sekunden lang gedrückt, während Sie sich im Wiegebildschirm befinden, um die Wiegeeinstellungen zu überprüfen.
3. Auf dem Display erscheint die Anzeige HI für die Einstellung des oberen Grenzwerts und die erste Ziffer blinkt.
4. Verwenden Sie die Tasten und , um die editierbare Ziffer zu verschieben, und drücken Sie die Taste , um den Grenzwert zu ändern. Drücken Sie die Taste zur Bestätigung.
5. Nachdem der obere Grenzwert eingestellt wurde, erscheint auf dem Display die Anzeige LO zur Einstellung des unteren Grenzwerts und die erste Ziffer blinkt.
6. Verwenden Sie die Tasten und , um die editierbare Ziffer zu verschieben, und drücken Sie die Taste , um den Grenzwert zu ändern. Drücken Sie die Taste zur Bestätigung.
7. Grenzwerteinstellung abgeschlossen. Die Anzeige kehrt automatisch zum Wiegebildschirm zurück.

6.7.3 GRENZWERTEINSTELLUNG MIT PROZENTWÄGUNG

1. Stellen Sie zunächst die prozentuale Wägung ein, wie in Punkt 6.5 beschrieben.
2. Nachdem die prozentuale Wägung eingestellt wurde, halten Sie die Taste ca. 3 Sekunden lang gedrückt, während Sie sich im Wägebildschirm befinden, um die Wägeeinstellungen zu überprüfen.
3. Auf dem Display erscheint die Anzeige HI für die Einstellung des oberen Grenzwerts und die erste Ziffer blinkt.
4. Verwenden Sie die Tasten, um die editierbare Ziffer zu verschieben, und drücken Sie die Taste, um den Grenzwert zu ändern. Drücken Sie die Taste zur Bestätigung.
5. Nachdem der obere Grenzwert eingestellt wurde, erscheint auf dem Display die Anzeige LO zur Einstellung des unteren Grenzwerts und die erste Ziffer blinkt.
6. Verwenden Sie die Tasten und , um die editierbare Ziffer zu verschieben, und drücken Sie die Taste , um den Grenzwert zu ändern. Drücken Sie die Taste zur Bestätigung.
7. Grenzwerteinstellung abgeschlossen. Die Anzeige kehrt automatisch zum Wiegebildschirm zurück.

6.7.4 EINSTELLEN DES SIGNALTONMODUS

Der Signalton hängt hat folgende optionen:

bEEP 0	Der Signalton ist ausgeschaltet.
bEEP 1	Ein Signalton ertönt, wenn die Last innerhalb der Grenzwerte liegt.
bEEP 2	Ein Signalton ertönt, wenn die Last außerhalb der Grenzwerte liegt

HI	Wenn das Gewicht/die Stückzahl/der Prozentsatz den eingestellten oberen Grenzwert überschreitet.
OK	Wenn das Gewicht/Stückzahl/Prozentsatz innerhalb der eingestellten Grenzwerte liegt.
LO	Wenn das Gewicht/die Stückzahl/der Prozentsatz unter dem eingestellten unteren Grenzwert liegt.

6.7.5 KONTROLLWÄGEMODUS DEAKTIVIEREN

1. Halten Sie die Taste ca. 3 Sekunden lang gedrückt, während Sie sich im Wiegebildschirm befinden, um die Wiegeeinstellungen zu überprüfen.
2. Drücken Sie die Taste, um null im oberen Grenzwert einzugeben, und machen Sie dasselbe für den unteren Grenzwert.
3. Drücken Sie die Taste, um die Nullwerte zu speichern.

6.8 DRUCKEN

Die Wägedaten können durch Drücken der Taste ausgedruckt werden .

Zum Drucken von Etiketten:
Es sollte F8 dEFt ; Fb > NodE2; F4 Acc > on wählen

Zum Drucken des Tickets:
Es sollte F8 dEFt ; Fb > NodE 1; F4 Acc > on wählen

6.9 AKKUMULIERUNG

Die Akkumulation kann manuell per Tastendruck ESC PRINT oder automatisch eingestellt werden. Nur möglich, wenn das Gewicht größer als 20d ist.

Note: Die Akkumulationsfunktion kann nur im Wiegemodus arbeiten.

6.9.1 MANUELLE AKKUMULATION

Vergewissern Sie sich im normalen Wiegemodus, dass die Anzeige auf Null steht und der Stabilitätsindikator eingeschaltet ist.

1. Legen Sie die Ware auf die Plattform und drücken Sie die ESC PRINT Taste, wenn die Stabilitätsanzeige aufleuchtet.
2. Auf dem Display erscheint ACC 1 und die Gesamtsumme des aufgelaufenen Gewichts.
3. Die Daten werden an einen Drucker oder PC gesendet, falls dieser angeschlossen ist.
4. Entfernen Sie das Gewicht, um die Anzeige auf Null zu stellen und für die nächste Akkumulation zu stabilisieren.

Es kann 99 Vorgänge speichern oder bis zum Erreichen des Maximalwertes der Anzeige.

6.9.2 GEWICHTSSPEICHER ANZEIGEN

Drücken Sie die ESC PRINT Taste, wenn das Display im normalen Wiegemodus ist, zeigt das Display die Akkumulationszeiten und die Gesamtwerte an.

Diese Information wird nur zwei Sekunden lang angezeigt.

6.9.3 SPEICHER LÖSCHEN

Um den Speicher zu löschen, halten Sie die Taste ESC PRINT ca. 5 Sekunden lang gedrückt.

Das Gerät piept einmal und der Speicher wird gelöscht. Das Symbol Σ im Display verschwindet.

6.9.4 AUTOMATISCHES AKKUMULIEREN

Um die automatische Akkumulation zu aktivieren, siehe Parameter F4 ACC> AU.

1. Legen Sie die Waren auf die Plattform.
2. Nachdem das Gewicht stabil ist, ertönt ein Signalton, und das Gewicht wird gespeichert und, falls aktiviert, gedruckt.
3. Auf dem Display werden die Akkumulationszeiten und der Gesamtwert angezeigt, diese Informationen werden nur zwei Sekunden lang angezeigt.
4. Entfernen Sie das Gewicht von der Plattform.
5. Die Anzeige sollte auf Null zurückgehen und für den nächsten Vorgang stabil sein.

Es kann 99 Vorgänge speichern oder bis zum Erreichen des Maximalwertes der Anzeige.

6.10 EINSTELLUNG DER HINTERGRUNDBELEUCHTUNG

1. Drücken Sie die SET F Taste, um die Einstellungen aufzurufen.
2. Drücken Sie die % Taste, bis das Display F2 bL anzeigt.
3. Drücken Sie die →0← Taste zur Eingabe.
4. Drücken Sie die % Taste, um die gewünschte Option zu ändern.
5. Drücken Sie die →0← Taste zur Bestätigung.

bL AU	Automatischer Modus. Wenn das Gewicht 0 ist und 5 Sekunden lang stabil bleibt, schaltet sich die Hintergrundbeleuchtung automatisch aus. Wenn das Gewicht instabil und größer als 20d wird, schaltet sich die Hintergrundbeleuchtung wieder ein.
bL on	Die Hintergrundbeleuchtung ist immer eingeschaltet.
bL oFF	Die Hintergrundbeleuchtung ist immer ausgeschaltet. Außer in den Einstellungen.

6.11 AUTOMATISCHES AUSSCHALTEN

Wenn die Waage nicht benutzt wird, kann sie sich automatisch abschalten

1. Drücken Sie die F Taste, um die Einstellungen aufzurufen.
2. Drücken Sie die % Taste, bis das Display F6 AoFF anzeigt.
3. Drücken Sie die →0← Taste zur Eingabe.
4. Drücken Sie die % Taste, um die gewünschte Option zu ändern.
5. Drücken Sie die →0← Taste zur Bestätigung.

oF 0	Keine automatische Abschaltung.
oF 3	Schaltet sich automatisch nach 3 Minuten aus, wenn das Gewicht 0 ist, stabil ist und keine Taste gedrückt wird.
oF 5	Schaltet sich automatisch nach 5 Minuten aus, wenn das Gewicht 0 ist, stabil ist und keine Taste gedrückt wird.
oF 15	Schaltet sich automatisch nach 15 Minuten aus, wenn das Gewicht 0 ist, stabil ist und keine Taste gedrückt wird.
oF 30	Schaltet sich automatisch nach 30 Minuten aus, wenn das Gewicht 0 ist, stabil ist und keine Taste gedrückt wird.

7. PARAMETER

Das Menü aufrufen

» Schalten Sie die Waage ein. Drücken Sie F auf dem Display wird angezeigt: F 1 UnL.

Wählen Sie das Menü

» Drücken Sie die ⁂ or % Tasten, um vom ersten Menü zum nächsten zu wechseln.

Aufrufen des ausgewählten Menüs

» Drücken Sie →0← zur Bestätigung und zum Aufrufen des gewünschten Menüs.

Eingabe in TECH

» Wenn das Display P. n anzeigt, drücken Sie ⁂ nacheinander PRINT und →T←, um die Funktion aufzurufen.

Wenn Sie auf die Parameter F4 ACC und LECH zugreifen möchten, müssen Sie eventuell den CAL-Schalter drücken. Diese befindet sich auf der Rückseite des Gerätes.

Das Menü verlassen

» Drücken Sie die ESC PRINT Taste, um das Menü zu verlassen und das Gerät neu zu starten.

Menü	Untermenü		Beschreibung	Standard
F 1 UnL	KG G Lb oZ Lb:oZ tJ HJ		Wiegeeinheit ein/aus wählen	EIN
F 2 bL	bL Au		So schalten Sie die Hintergrundbeleuchtung automatisch ein	BL AU
	bL on		So schalten Sie die Hintergrundbeleuchtung immer ein	
	bL oFF		So schalten Sie die Hintergrundbeleuchtung immer aus	
F 3 CoN	ProtCL	ConL	Daten kontinuierlich senden	CONT
		ASk	ASK-Modus Befehl W: Gewicht lesen Befehl T: Tara Befehl Z: Null	
		kCP	KCP-Protokoll	
		oFF	Funktion des Kommunikationsanschlusses aus	
	bAUd	4800	So stellen Sie die Baudrate ein	9.600
		9600		
		57600		
		115200		
F4 ACC	AC on		Kumulierungsfunktion aktivieren	EIN
	ACC oF		Kumulierungsfunktion deaktivieren	
	ACC AU		Automatische Akkumulation	
F5 bEEP	bEEP 0		Wählen Sie diese Option, um den Signalton für das Kontroll-wiegen auszuschalten	BEEP 0
	bEEP 1		Der Summer ertönt zwischen den Grenzwerten	
	bEEP 2		Der Summer piepst, außerhalb der Grenzen	
F6 AoFF	oF 0		So stellen Sie die automatische Abschaltung ein	VON 0
	oF 3			
	oF 5			
	oF 15			
	oF 30			
F7 t.n	SEt dA		Datum einstellen	
	SEt t.		Uhrzeit einstellen	
	ForMAt	MMddYY	Einstellen des Datumsformats	
		ddMMYY		
		YYMMdd		
	Y LEn	2	Einstellen der Jahreszahl „24 oder 2024“	
		4		
	SEPAr	/	So stellen Sie das Trennzeichen für das Datum ein “2024/07/26 oder 2024.07.26”	
		.		

F8 FMt	FrEE	LAbEL 1	Benutzerdefiniertes Druckformat Unterstützt Etiketten- und Belegformat	DEFT
		LAbEL 2		
		rECPt 3		
	dEFt	tYPE 1	Standard-Ticketformate	
		tYPE 2		
		tYPE 3		
		tYPE 4		
		tYPE 5		
		tYPE 6		
		tYPE 7		
		tYPE 8		
		tYPE 9		
		tYPE 10		
F9 MAUL	on		Kalibrierung durch Drücken der NULL-Taste	OFF
	oFF		Kalibrieren ohne Drücken der NULL-Taste	
FA CoL	SAuE	on	Die kumulativen Zählungen werden gespeichert	
		oFF	Die kumulativen Zählungen werden nicht gespeichert	
	CLr	CLEAr	So löschen Sie den akkumulierten Speicher	
		rEtUrn	Zurück zum vorherigen Menü	
Fb P-t	ModE 1		Ticket drucken	
	ModE 2		Etikett drucken	
tECH	Pin		Eingabe des Passworts	
P 1 CAL	CAL		Normale Kalibrierung	
	L-in 2 ~ L-in 6		Lineare Kalibrierung	
P 2 CnL	xxxx Auf dieser Anzeige erscheint XXXXX, um die internen Zählungen anzuzeigen			
P 3 dEC.	0 0.0 0.00 0.000 0.0000		Dezimalpunkt einstellen	

P4 Mod	SinGLE	CAP	Kapazität einstellen	
		rES	Teilung (1/2/5/10)	
	dUAL 1 **(dual range)**	CAP 1	Kapazität 1 einstellen	
		CAP 2	Kapazität 2 einstellen	
		rES 1	Anzeigeschritt 1 einstellen (1/2/5/10)	
		rES 2	Anzeigeschritt 2 einstellen (1/2/5/10)	
	dUAL 2 **(dual range)**	CAP 1	Kapazität 1 einstellen	
		CAP 2	Kapazität 2 einstellen	
		rES 1	Anzeigeschritt 1 einstellen (1/2/5/10)	
		rES 2	Anzeigeschritt 2 einstellen (1/2/5/10)	
P5 GrA	9. 79640 Lokale Schwerkraft einstellen Taste drücken, um die Ziffern nach rechts zu verschieben, Taste drücken, um die Ziffern zu erhöhen			
P6 SPd	Lou	Einstellen der ADC-Geschwindigkeit		MID
	Mid			
	HiGH			
P7 Pro	nonE	Nicht-Zulassung		KEINE
	oiML	OIML-Zulassung		
P8 AZn	AZn oFF	Einstellung des Nullspurbereichs		AZ 0,5d
	AZ 0,5d			
	AZ 1d			
	A3 2d			
	A4 4d			
P9 Min	oFF	Ein- oder Ausschalten der Mindestgewichtsfunktion		EIN
	on			
U5 PrL	oFF	Drucken bei Instabilität		OFF
	on	Drucken, wenn stabil		

8. KALIBRIERUNG

8.1 NORMALE KALIBRIERUNG

» Schalten Sie die Waage ein.

» Drücken Sie die F Taste während der Selbstprüfung, auf dem Display erscheint F 1 UnL.

» Drücken Sie die % Taste, bis auf dem Display LECH angezeigt wird.

» Drücken Sie die →0← Taste, um die Kalibrierung zu starten, auf dem Display wird P.n angezeigt.

» Drücken Sie die ⁂, ESC PRINT, →T← Tasten zur Eingabe. Auf dem Display wird P 1 CAL angezeigt.

» Drücken Sie die Taste →0← bis und auf dem Display wird P.n angezeigt.

» Drücken Sie die ESC PRINT, ⁂, % Tasten zur Eingabe. Auf dem Display wird CAL angezeigt.

» Drücken Sie die →0← Taste zur Bestätigung, geben Sie das gewünschte Kalibrierungsgewicht ein, drücken Sie die % Taste, um die Ziffern nach rechts zu verschieben und drücken Sie die →T← Taste, um den Wert zu erhöhen.

» Drücken Sie die →0← Taste zum Aufrufen der Kalibrierung, auf dem Display erscheint UnLoAd.

» Entfernen Sie das gesamte Gewicht von der Plattform.

» 3 Sekunden später zeigt das Display das Kalibrierungsgewicht an.

» Legen Sie das Kalibriergewicht auf die Plattform.

» Wenn die Stabilitätsanzeige leuchtet, zeigt das Display -PASS- an und kehrt zum Einstellmodus zurück.

8.2 LINEARE KALIBRIERUNG

» Schalten Sie die Waage ein.

» Drücken Sie die F Taste während der Selbstprüfung, auf dem Display erscheint F 1 UnL.

» Drücken Sie die % Taste, bis auf dem Display LECH angezeigt wird.

» Drücken Sie die →0← Taste, um die Kalibrierung zu starten, auf dem Display wird P.n angezeigt.

» Drücken Sie die ⁂, ESC PRINT, →T← Tasten zur Eingabe. Auf dem Display wird P 1 CAL angezeigt.

» Drücken Sie die Taste →0← bis und auf dem Display wird P.n angezeigt.

» Drücken Sie die ESC PRINT, ⁂, % Tasten zur Eingabe. Auf dem Display wird CAL angezeigt.

» Taste drücken, % bis auf dem Display L-.n 6 erscheint.

» Stellen Sie sicher, dass die Plattform leer ist.

» Drücken Sie die →0← Taste zur Bestätigung, auf dem Display wird UnLoAd angezeigt.

» 3 Sekunden später zeigt das Display LoAd 1 an.

» Legen Sie das erste Kalibriergewicht (1/6 der Kapazität) auf die Schale.

» 3 Sekunden später erscheint die Anzeige UnLoAd.

» Nehmen Sie das erste Kalibrierungsgewicht (1/6 der Kapazität) aus der Schale.

» 3 Sekunden später zeigt das Display LoAd 2 an.

» Legen Sie das zweite Kalibrierungsgewicht (2/6 der Kapazität) auf die Schale.

» 3 Sekunden später erscheint die Anzeige UnLoAd.

» Nehmen Sie das zweite Kalibrierungsgewicht (2/6 der Kapazität) aus der Schale.

» 3 Sekunden später zeigt das Display LoAd 3 an.

» Legen Sie das dritte Kalibrierungsgewicht (3/6 der Kapazität) auf die Schale.

» 3 Sekunden später erscheint die Anzeige UnLoAd.

» Nehmen Sie das dritte Kalibriergewicht (3/6 der Kapazität) aus der Schale.

» 3 Sekunden später zeigt das Display LoAd 4 an.

» Legen Sie das vierte Kalibrierungsgewicht (4/6 der Kapazität) auf die Schale.

» 3 Sekunden später erscheint die Anzeige UnLoAd.

» Nehmen Sie das vierte Kalibriergewicht (4/6 der Kapazität) aus der Schale.

» 3 Sekunden später erscheint die Anzeige LoAd 5.

» Legen Sie das fünfte Kalibrierungsgewicht (5/6 der Kapazität) auf die Schale.

» 3 Sekunden später erscheint die Anzeige UnLoAd.

» Nehmen Sie das fünfte Kalibrierungsgewicht (5/6 der Kapazität) aus der Schale.

» 3 Sekunden später zeigt das Display LoAd 6 an.

» Legen Sie das sechste Kalibrierungsgewicht (volle Kapazität) auf die Schale.

» 3 Sekunden später erscheint die Anzeige UnLoAd.

» Nehmen Sie das sechste Kalibrierungsgewicht (volle Kapazität) von der Schale.

» 10 Sekunden später zeigt das Display -PASS- und kehrt in den Einstellmodus zurück.

Note: Falls auf dem Display eine Fehlermeldung oder eine falsche Messung angezeigt wird, wiederholen Sie die Kalibrierung erneut.

9. KOMMUNIKATION

9.1 RS-232-AUSGANG

Die Waage kann mit einem Standard-RS-232-Anschluss für die Verbindung mit einer Fernanzeige oder einem PC ausgestattet werden.

9.1.1 SPEZIFIKATIONEN

RS-232-Ausgabe der Wägedaten
ASCII-Code
9600 Baud
8 Datenbits
Keine Parität

9.1.2 RS-232 (9POLIGER D-STECKER)

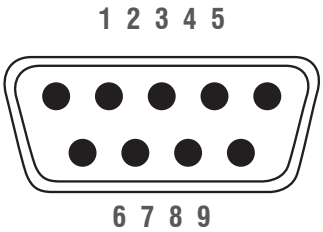

Pin 2	RXD	Eingang	Empfangen von Daten
Pin 3	TXD	Ausgang	Übertragungsdaten
PIN 5	GND		Masse

9pin D Stecker:

Anzeige		**Computer / Drucker**
Pin 2:	———	Stift 3
Pin 3:	———	Pin 2
Pin 5:	———	Pin 5

Note: Wenn die Daten nicht korrekt übertragen werden, vertauschen Sie die Anschlüsse von Pin 2 und Pin 3.

9.1.3 KONTINUIERLICH AUSGEGEBENES PROTOKOLL

		,			,												
HEADER1			HEADER2			GEWICHTSDATEN								GEWICHTS-EINHEIT		TERMINATOR	

HEADER1: ST=STABIL, US=INSTABIL | HEADER2: NT=NET, GS=BRUTTO | GEWICHTSDATEN : kg

Stabile Datenkommunikation

S	T	,	G	S	,	-/ ⊔								k	g	CR	LF
HEADER1			HEADER2			GEWICHTSDATEN								GEWICHTS-EINHEIT		TERMINATOR	

Instabile Datenübertragung

U	T	,	G	S	,	-/ ⊔								k	g	CR	LF
HEADER1			HEADER2			GEWICHTSDATEN								GEWICHTS-EINHEIT		TERMINATOR	

Tara (Nettogewicht) Datenübertragung

S	T	,	N	T	,	-␣								k	g	CR	LF
HEADER1			HEADER2			GEWICHTSDATEN								GEWICHTS-EINHEIT		TERMINATOR	

Instabile Tara (Nettogewicht) Datenübertragung

U	S	,	N	T	,	-/␣								k	g	CR	LF
HEADER1			HEADER2			GEWICHTSDATEN								GEWICHTS-EINHEIT		TERMINATOR	

Überlast Datenübertragung

-	-	O	L	-	-											CR	LF
GEWICHTSDATEN																TERMINATOR	

9.1.4 DATENDEFINITION

Wenn die Option STC in den Parametern ausgewählt ist, können die Wägedaten kontinuierlich an das Gerät gesendet werden, wobei jede Angabe mit 0D 0A (CRLF) abgeschlossen wird, die Gesamtlänge beträgt 17 Bytes.

Stabile Datenkommunikation

S	T	,	G	S	,	-/␣								k	g	CR	LF
HEADER1			HEADER2			GEWICHTSDATEN								GEWICHTS-EINHEIT		TERMINATOR	

Hex-Format: 53 54 2C 47 53 2C 20 30 2E 30 30 30 30 6B 67 0D 0A

Allgemeines Format (ST,GS,+/-0.00001kg)

Beschreibung: ST stabil | US unstabil | NT Nettogewicht | GS Bruttogewicht

Definition der Daten:

1st byte ~ 2st byte	“ST”: (0x53 0x54) ST steht für Stabil (die Länge beträgt 2 Byte) “US”: (0x55 0x53) US steht für Instabil (die Länge beträgt 2 Byte)	
3st byte	0x2C	, (0x2C) (die Länge beträgt 1 Byte)
4st byte ~ 5st byte	„NT":(0x4E 0x54) NT steht für Nettogewicht (die Länge beträgt 2 Byte) „GS":(0x47 0x53) GS steht für Bruttogewicht (die Länge beträgt 2 Byte)	
6st byte	0x2C	,(0x2C) (die Länge beträgt 1 Byte)
7st byte	'+': steht für eine positive Zahl (die positive Zahl kann durch ein Leerzeichen ersetzt werden) (die Länge beträgt 1 Byte)(20) '-':steht für eine negative Zahl (die Länge beträgt 1 Byte)(2D)	

8st byte ~ 14st byte	Beispiel: 123.456 (0x31 0x32 0x33 0x2e 0x34 0x35 0x36) (die Länge beträgt 7 Bytes) Bei den Daten handelt es sich hauptsächlich um die Antwort des Geräts. (Hinweis: Die Skala, die den Gewichtswert übermittelt, darf 6 Bytes nicht überschreiten) (wenn das Gewicht eine ganze Zahl ist, sollte der Dezimalpunkt im letzten Byte stehen) die Gesamtlänge darf 7 Bytes nicht überschreiten (Dezimalpunkt nimmt 1 Byte) 0 wird ausgefüllt, wenn der Wert weniger als 7 Ziffern hat.
15st byte ~ 16st byte	'kg': (0x6b 0x67) steht für kg (die Länge beträgt 2 Byte)
17st byte ~ 18st byte	'CR, LF': (0x0D 0x0A) steht für CRLF (die Länge beträgt 2 Byte)

9.1.5 ASK-MODUS

Befehl W: Daten lesen

Die Datendefinition im ASK-Modus ist dieselbe wie bei kontinuierlichen Daten.

Befehl T: Tara

Befehl Z: Null

NULL\r\n oder Z\r\n	NULL Übertragung erfolgreich, Display zeigt Null an NULL Übertragung fehlgeschlagen, Gerät antwortet nicht
TARA\r\n oder T\r\n	TARA erfolgreich übertragen, das Gewicht wird abgezogen, das Display zeigt einen negativen Wert an TARA-Übertragung fehlgeschlagen, Gerät antwortet nicht

9.2 DRUCKFORMATE

TYPE	DEFAULT
TYPE 1	GS: 4.8 Kg
TYPE 2	2024/07/29 13:08 GS: 4.8 Kg
TYPE 3	DATE: 2024/07/29 TIME: 13:08 NT: 3.8 Kg TW: 0.0 Kg GW: 3.8 Kg
TYPE 4	DATE: 2024/07/29 TIME: 13:08 NO: 2 NT: 3.8 Kg TW: 0.0 Kg GW: 3.8 Kg
TYPE 5	2024/07/29 13:08 GS: 8.070 Kg PERCENT: 178.15%
TYPE 6	DATE: 24/07/29 TIME: 13:08 NO: 1 GW 3.8 Kg
TYPE 7	NO: 1 NT: 4.0 Kg TW: 4.0 Kg GW: 0.0 Kg
TYPE 8	GW: 5.0 Kg
TYPE 9	DATE: 2024/07/29 TIME: 13:08 GW: 6.2 Kg
TYPE 10	2024/07/29 13:08 WEIGHT: 6.350 Kg UNIT. WT: 29.900 g/PCS QUANTITY: 106 PCS

	BESCHREIBUNG
GS	Bruttogewicht
NT	Nettogewicht
TW	Taragewicht
GW	Bruttogewicht
NO	Nummer

10. WARTUNG

10.1 REINIGUNG

Die Basiskomponenten sollten sauber und frei von übermäßigen Materialablagerungen gehalten werden.

Die Außenflächen können mit einem feuchten Tuch, mit Wasser und einem milden Reinigungsmittel abgewischt werden - verwenden Sie keine Säuren, Laugen, starke Lösungsmittel oder Scheuermittel.

Um die Unversehrtheit der Oberfläche zu erhalten, dürfen keine Verunreinigungen auf der Oberfläche der lackierten oder rostfreien Stahlteile verbleiben.

Verwenden Sie frisches Wasser, um die Oberfläche des Grundrahmens von Verschmutzungen zu reinigen. Trocknen Sie den Boden mit einem sauberen Tuch ab oder lassen Sie ihn an der Luft trocknen, bevor Sie die Schale wieder einsetzen. Für eine optimale Pflege täglich wiederholen.

10.2 BATTERIEBETRIEB

Das Gerät kann auf Wunsch auch über die Batterie betrieben werden.

Die Batterie sollte geladen werden, wenn das Symbol für schwache Batterie aufleuchtet. Die Waage funktioniert noch etwa 1 Stunde lang, danach schaltet sie sich automatisch ab.

Zum Aufladen des Akkus schließen Sie ihn einfach an das Stromnetz an. Die Waage braucht nicht eingeschaltet zu werden.

Der Akku sollte 12 Stunden lang geladen werden, um die volle Kapazität zu erreichen.

Wenn die Lebensdauer der Batterie nicht mehr akzeptabel ist, wenden Sie sich an Ihren Händler.

10.3 ENTSORGUNG

Die Entsorgung der Verpackung und des Geräts muss vom Betreiber gemäß den geltenden nationalen oder regionalen Rechtsvorschriften des Ortes, an dem das Gerät verwendet wird, durchgeführt werden. Sollten Fehlermeldungen auftreten, schalten Sie die Waage aus und wieder ein. Bleibt die Fehlermeldung bestehen,

informieren Sie den Hersteller.

11. FEHLER-CODES

Fehlermeldung	Beschreibung	Lösung
--oL--	Maximale Last überschritten	Entlasten oder Gewicht reduzieren.
Err 4	Nullstellungsfehler	Nullstellbereich überschritten durch Einschalten überschritten.(4%max). Stellen Sie sicher, dass die Plattform leer ist.
Err 7	Prozentualer Fehler	Bitte überprüfen Sie die Eingabedaten. Muss > 0,5d sein
--UL--	Unterlast	Minusgewicht, überprüfen Sie die Plattform und neu starten oder kalibrieren.
FAIL	Kalibrierungsfehler	Prüfen Sie die Prüfgewichte und kalibrieren Sie neu
Err 19	Anfangsnullpunkt Fehler	Neu kalibrieren

12. FEHLERSUCHE

Problem	Mögliche Ursache	Gemeinsame Lösungen
Anzeige ist leer Kein Einschalttest	Netzstrom ist ausgeschaltet. Netzgerät nicht eingesteckt. Stromversorgung defekt. Interner Akku nicht geladen. Display ist ausgeschaltet.	Prüfen Sie, ob die Waage mit Strom versorgt wird und der Schalter eingeschaltet ist. Vergewissern Sie sich, dass die an der Waage anliegende Spannung mit den Angaben auf dem Stromversorgungsmodul oder der Waage übereinstimmt.
Display nach Einschalttest leer Fehlermeldung Display ist gesperrt	Schale nicht installiert. Instabiles Gewicht. Wägezelle beschädigt. Mechanik beschädigt.	Prüfen Sie, ob die Plattform korrekt installiert sind. Versuchen Sie, die Waage wieder einzuschalten.
OL oder FULL erscheint auf dem Display	Maximale Kapazität überschritten. Wägezelle oder Mechanik beschädigt. Stromversorgung defekt.	Prüfen Sie, ob die Plattform korrekt installiert sind. Versuchen Sie, die Waage wieder einzuschalten.
Die Anzeige ist instabil	Zugluft oder Luftströme. material unter der Plattform. Die Probe bewegt sich. Vibrationen durch den Tisch. Die Temperatur hat sich drastisch verändert. Stromversorgung defekt.	Vergewissern Sie sich, dass die Waage an einem geeigneten Standort und auf einem guten Tisch steht. Überprüfen Sie, ob die Stromversorgung für die Waage geeignet ist.
Gewichtswert falsch	Kalibrierungsfehler, neu kalibrieren. Linearitätsfehler, Linearität einstellen. Gerät mit ungenauem Wägewert kalibriert. Waage nicht waagerecht. Hindernis zwischen Probe und Deckel. Falsche Gewichtseinheit angezeigt.	Kalibrieren Sie erneut und achten Sie dabei besonders auf die verwendete Masse, die Stabilität der Waage und die erforderlichen Wägeeinheiten. Wenn die Linearität vom Benutzer eingestellt werden kann, wird dies im Benutzerhandbuch beschrieben. Prüfen Sie, ob die Plattform korrekt installiert ist. Prüfen Sie, ob die Installation akzeptabel ist.
Kann nicht die volle Kapazität nutzen	Überlast, stoppt den Aufprall auf den Schalenträger oder auf den Boden der Wägezelle. Versandschraube nicht entfernt, falls zutreffend. Elektronisches Problem am A/D. Parameter falsch eingestellt. Wägezelle oder Mechanik beschädigt.	Suchen Sie nach Hindernissen unter der Schale, den Transportschrauben und überprüfen Sie die Installation der Schale. Überprüfen Sie die verwendeten Wägeeinheiten.
Nicht linear	Überlast, hört zu früh auf zu schlagen. Wägezelle oder Mechanik beschädigt. A/D beschädigt.	Suchen Sie nach Hindernissen unter der Schale, den Transportschrauben und überprüfen Sie die Installation der Schale. Wenn die Linearität vom Benutzer eingestellt werden kann, wird dies im Benutzerhandbuch beschrieben.
Nicht zentriert Ladefehler	Passen Sie die Mechanik an. Überlast Stoppt, nicht korrekt. Wägezelle beschädigt.	Suchen Sie nach Hindernissen unter der Schale, den Transportschrauben und überprüfen Sie die Installation der Schale.
Akku wird nicht geladen	Netzspannung nicht vorhanden oder zu niedrig. Ausfall des Ladeschaltkreises. Akkuausfall.	Vergewissern Sie sich, dass die Batterien wiederaufladbare Typen sind. Prüfen Sie, ob die Spannung der Stromversorgung korrekt ist.

13. GARANTIE

GIROPES garantiert seine Produkte, gekauft über einen autorisierten Kanal, in Bezug auf Material- und Verarbeitungsfehlern für einen Zeitraum von zwei Jahren ab dem Zeitpunkt der Lieferung, in Übereinstimmung mit der geltenden Gesetzgebung, sofern nicht anders im Angebot oder in der Auftragsbestätigung vereinbart.

- Von der Gewährleistung ausgeschlossen sind Schäden oder Defekte aufgrund von Verschleiß durch normalen Gebrauch des Materials, eine ungeeignete Instandhaltung oder Wartung, falsche Lagerung oder Handhabung, eingeführte Änderungen ohne schriftliche Zustimmung von BAXTRAN, und im Allgemeinen Ursachen, die nicht von BAXTRAN verursacht wurden.
- Reparaturen werden in den BAXTRAN Betriebsräumlichkeiten durchgeführt. Die Kosten für Demontage, Verpackung, Transporte, Zollgebühren, Taxen etc. hat der Kunde bei Materialversand an die BAXTRAN Betriebsräumlichkeiten und anschließender Lieferung an den Kunden zu tragen. Der Kunde muss das Material durch das von BAXTRAN zur Verfügung stehende RMA System senden.
- Giropes kann mit dem Kunden die Reparatur oder den Ersatz der defekten Teile in den Betriebsräumlichkeiten des Kunden vereinbaren. In diesem Fall wird der Kunde die entsprechenden Kosten für den Dienstantritt von Servicepersonal tragen.
- Im Falle einer Fehlfunktion des Produkts, wird innerhalb der ersten 45 Tage nach der Lieferung eine Ersatzlieferung des Produktes durchgeführt. Der Kunde muss dies durch das RMA-Formular reklamieren und das Material mit allen Verpackungen in einwandfreiem Zustand zurückgeben. Giropes kümmert sich um die Abholung und wird ein Transportunternehmen für die Abholung schicken. Giropes behält sich das Recht vor, das Produkt und den Transport abzurechnen, im Falle dass Manipulationen am Produkt oder Schäden / Mangel an Verpackung überprüft werden müssen.
- Giropes übernimmt keine Reparaturen die durch Dritte vorgenommen wurden.
- Die Reparatur oder der Austausch eines defekten Teils ändert nicht die Garantiezeit des gelieferten Materials. Allerdings verfügt das reparierte oder ausgetauschte Teil über eine Garantiezeit von zwei Jahren, ab dem Zeitpunkt, an dem die Reparatur oder der Austausch durchgeführt wurde.
- Giropes haftet in keinster Weise für indirekte Schäden und/oder Konsequenzen, die sich aus Folge der Lieferung ergeben können.
- Der Kunde ist verantwortlich für die Entsorgung der von Giropes gelieferten Elemente, in Übereinstimmung mit den Vorschriften, die für eigene Rechnung und Verantwortung gelten.
- Hinsichtlich der Verbrauchsmaterialien (Batterie, Adapter, Thermokopf usw.) gilt folgende Garantie:
  - Kostenloser Wechsel des Verbrauchsmaterials während der ersten 6 Monate ab dem Zeitpunkt der Lieferung des Produkts.
  - Kostenloser Ersatz von Verbrauchsmaterialien von 6 bis 24 Monaten ab Lieferung des Produkts, vorausgesetzt, dass das Produkt nachweislich vor dem Ausfall des Produkts ordnungsgemäß verwendet wurde.

GARANTIE FÜR VERURSACHTE SCHÄDEN DURCH TRANSPORT:

- Kunden außerhalb Spaniens aber in der Europäischen Union haben 7 Tage Zeit, ab dem Zeitpunkt der Warenlieferung, Giropes jede Art von Schaden, der durch den Transport verursacht wurde, im Fall, daß der Transport von BAXTRAN gemietet wurde, mitzuteilen.Wenn die Beschwerde während diesem Zeitraum nicht abgeschlossen ist, und das Produkt beschädigt wurde, wird Giropes für die Zahlung jeglicher Art von Reparatur oder für Ersatz nicht verantwortlich und nicht zuständig sein. Dieser Zeitraum könnte sich je nach Ländergesetzen ändern.
- Wir erinnern Sie daran, dass Sie ein Feld haben, genannt “Annotation Reservierung”, um zu spezifizieren, bei Unterzeichnung des Lieferscheins, dass wenn das Paket Schläge oder Stösse, Risse, Brüche oder anderes vorweist, die das Produkt beschädigt haben können und dies ohne Öffnen der Verpackung nicht zu sehen ist. Wir empfehlen dringend, dass Sie vor der Unterzeichnung des Lieferscheins des Spediteurs Ihre Beobachtungen vervollständigen. Alle unsere Geräte verfügen über ein CE-Zertifikat und ein Benutzerhandbuch für unsere Kunden.

RMA

GIROPES und seine BAXTRAN-Produkte haben einen RMA-Service (Return Merchandise Authorization) mit dem Ziel, die Verfahren für die Rücksendung und Reparatur der Produkte zu verbessern und einen besseren After-Sales- Service zu bieten. Unser technischer Service nimmt keine Maßnahmen mit dem zurückgegebenen Material ein, es sei denn, es wurde über das RMA-System verwaltet.

Wenn Sie mit unserem RMA-System nicht vertraut sind, müssen Sie sich an die unten stehende Adresse anschließen und den Anweisungen folgen: https://www.baxtran.com/de/rma.html