STI

ES

MANUAL DE USUARIO

V.1.2
26/10/2018

El fabricante se reserva el derecho de modificar sin previo aviso las características de sus productos para introducir mejoras técnicas o cumplir con nuevas regulaciones oficiales./Le constructeur se réserve le droit de modifier les caractéristiques de ses produits en vue d'y apporter des améliorations techniques ou de respecter de nouvelles réglementations./The manufacturer reserves the right to modify the specifications of its products in order to make technical improvements or comply with new regulations/ Der Hersteller behält sich das Recht vor, ohne Vorankündigung die Eigenschaften seiner Produkte zu ändern, um weitere Verbesserungen zu erzielen oder neuen offiziellen Richtlinien nachzukommen/ Il fabbricante si riserva il diritto di modificare senza alcun preavviso le caratteristiche dei suoi prodotti in vista di apportare migliorie tecniche o di rispettare nuove regolamentazioni.

ES

ÍNDICE

1. PRECAUCIONES	**4**
2. INTRODUCCIÓN	**5**
2.1 COMPONENTES	**5**
3. ESPECIFICACIONES	**5**
3.1 ESPECIFICACIONES GENERALES	**5**
3.2 ESPECIFICACIONES DE LA IMPRESORA	**6**
3.3 VISTA GENERAL	**6**
3.4 CONECTORES	**7**
3.5 DIMENSIONES	**7**
4. INSTALACIÓN	**8**
5. VISUALIZACIÓN DEL TECLADO	**9**
6. OPERACIÓN	**11**
6.1 ENCENDIDO/APAGADO	**11**
6.2 PUESTA A CERO	**11**
6.3 TARA	**12**
6.4 PESAJE DE MUESTRAS	**12**
6.5 SELECCIÓN DE UNIDAD	**12**
6.6 CONFIGURACIÓN DE PLU	**13**
6.6.1 USO DE PLU DIRECTO	**13**
6.6.2 USO DE PLU INDIRECTO	**15**
6.7 RETROILUMINACIÓN	**17**
6.8 BORRADO AUTOMÁTICO DEL PRECIO UNITARIO	**17**
6.9 ACUMULACIÓN	**17**
6.10 DAR CAMBIO	**18**
6.11 INFORME DE VENTAS	**19**
6.12 INSTALACIÓN DE ROLLOS DE PAPEL	**20**
7. PARÁMETROS	**21**
7.1 AJUSTE DE PARÁMETROS	**21**
7.2 MENÚ DE PARÁMETROS	**22**
8. CALIBRACIÓN	**24**
9. SALIDA RS 232	**24**
10. FORMATO DE IMPRESIÓN	**27**
11. CÓDIGOS DE ERROR	**28**
12. ESQUEMA	**30**
13. DESCARGAR SOFTWARE	**31**

1. PRECAUCIONES

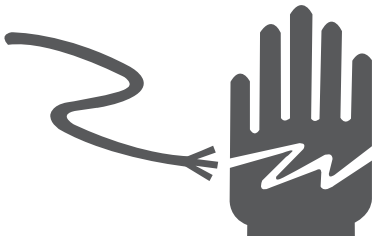

⚠ ADVERTENCIA

DESCONECTE TODA LA CORRIENTE DE ESTA UNIDAD ANTES DE INSTALARLA, LIMPIARLA O REPARARLA. EL NO HACERLO PODRÍA CAUSARLE LESIONES CORPORALES O DAÑOS A LA UNIDAD.

⚠ PRECAUCIÓN

- SOLO PERMITA QUE REALICEN EL MANTENIMIENTO DEL INSTRUMENTO PERSONAS CUALIFICADAS

- ANTES DE CONECTAR O DESCONECTAR CUALQUIER COMPONENTE, DESCONECTE LA

ALIMENTACIÓN.

- SI NO SIGUE ESTAS PRECAUCIONES, PODRÍAN PRODUCIRSE LESIONES CORPORALES O LA DESTRUCCIÓN DEL EQUIPO.

- La balanza de cálculo de precios es un instrumento electrónico de precisión, manéjela con cuidado.
- No instale la balanza bajo la luz directa del sol.
- Verifique que la tensión local y el tipo de receptáculo sean los correctos para la balanza.
- Utilice únicamente el adaptador original, otros pueden causar daños en la balanza.
- El equipo enchufable debe instalarse cerca de una toma de corriente de fácil acceso.
- Evite fuentes de energía inestables. No lo utilice cerca de aparatos de alto consumo, como equipos de soldadura o motores grandes.
- Evite los cambios bruscos de temperatura, las vibraciones, el viento y el agua.
- Evite el ruido de radiofrecuencia intenso.
- Mantenga la báscula limpia

2. INTRODUCCIÓN

2.1. COMPONENTES

Las balanzas de cálculo de precios económicas de la serie STI son muy compactas, fiables, de alta precisión y muy estables
Utilizan una pantalla LCD de 18 mm/9,5 mm con retroiluminación LED blanca
Acumulación, conversión de unidades de pesaje y función de cambio
Teclado con 33 membranas
8 PLU directas y 100 PLU indirectas, compatible con información alfanumérica de PLU
4 teclas directas para vendedores
Operación de borrado automático del precio unitario
Con software de administración para gestionar la información de los productos y el informe de ventas
Adaptador de CA / Batería recargable
Impresora térmica de recibos de 58 mm integrada, con papel fácil de cargar

3. ESPECIFICACIONES

3.1. ESPECIFICACIONES GENERALES

MODELO	LPP		
Pantalla	Frente y poste: 18 mm/9,5 mm Pantalla LCD con retroiluminación LED		
Capacidad	6g	15g	30g
Legibilidad	2g	5g	10g
Divisiones máx.	3000e		
Unidades de pesaje	kg / 100 g		
Tamaño de la bandeja	240x370mm		
Carcasa	Plástico ABS y bandeja de acero inoxidable		
Interfaz de comunicación	RS232; RJ11 como puerto estándar.		
Temperatura de operación	-10 °C ≈ 40 °C		
Tiempo de estabilidad	Normalmente 1 segundo		
Alimentación	Adaptador CA 12 V/2500 mA. batería recargable estándar 6 V/4 Ah		
Teclado	33 teclas de membrana		
CAD	Sigma Delta		
Recuento interno	600 000		
Peso Bruto	7 kg		

3.2 ESPECIFICACIONES DE LA IMPRESORA

Método de impresión	Impresión térmica de líneas de puntos
Número de puntos/línea	384
Densidad de puntos	8
Anchura de impresión (mm)	48 (centrada en el papel)
Anchura del papel (mm)	57
Tamaño del rollo de papel (mm)	50
Resolución de impresión	203DPI
Vida útil del cabezal de impresión	50kilometer
Velocidad de impresión	90 mm/segundo

3.3. VISTA GENERAL

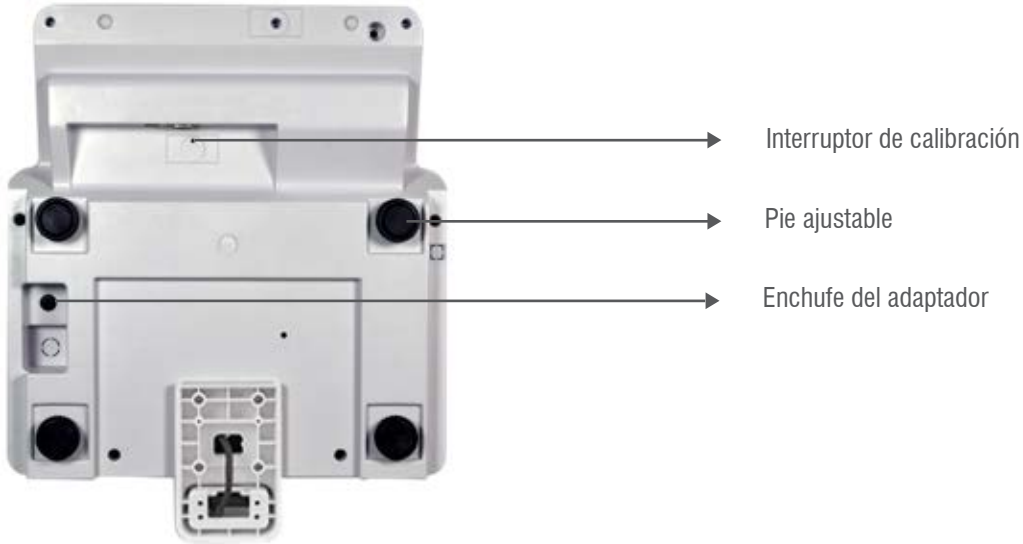

3.4. CONECTORES

1 2

N.º	Interfaz	Descripción	Especificaciones
1	RS 232	Para ordenador, ECR o impresora TPuP	Estándar
2	RJ11	Compatible con cajón de efectivo (6V)	Estándar

3.5 DIMENSIONES

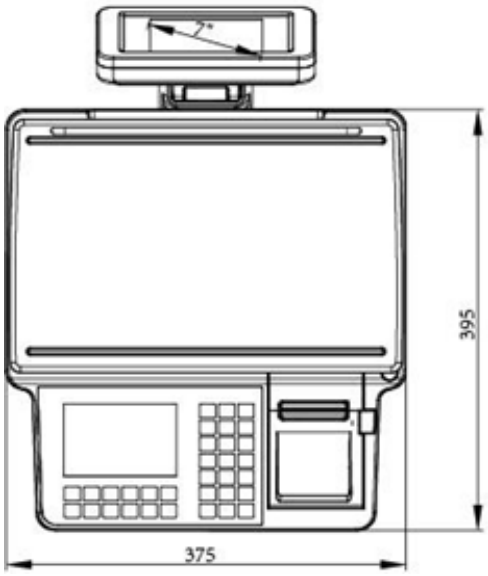

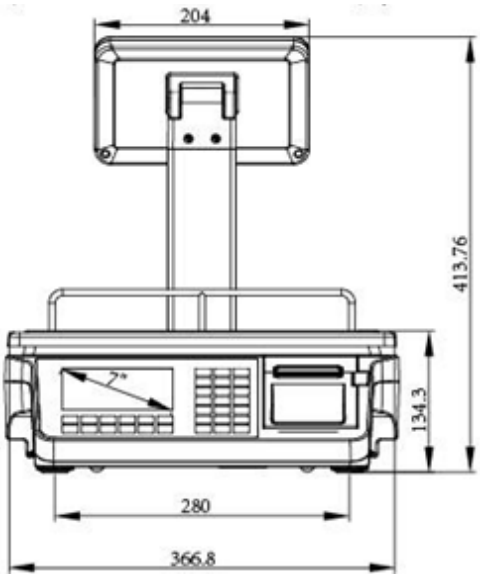

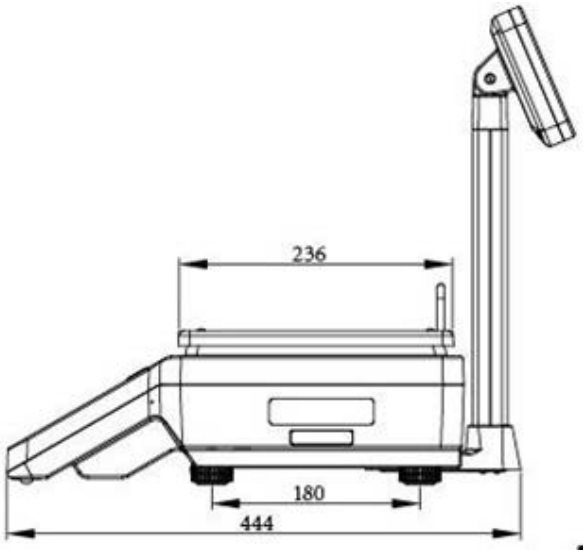

4. INSTALACIÓN

DESEMBALAJE

Saque cuidadosamente la báscula de su embalaje, asegúrese de que no esté dañada y de que todos los accesorios estén incluidos.

Accesorios:

1. Balanza
2. Adaptador
3. Bandeja de acero inoxidable
4. Manual del producto

Guarde el material de embalaje para su futuro uso.

AJUSTE DEL NIVEL

Coloque la balanza sobre una mesa.
Compruebe la marca de agua. Si la burbuja no está en el centro, ajuste las patas niveladoras hasta que llegue al centro.
Compruebe el nivel cuando cambie la ubicación.

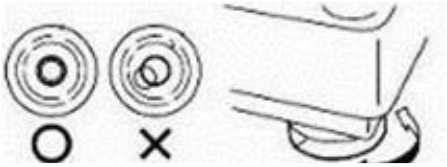

CONECTE EL ADAPTADOR

- Para cargar la batería, introduzca la clavija del adaptador en el enchufe. El adaptador simplemente se conecta a la red eléctrica. No es necesario que la báscula esté encendida.
- La batería debe cargarse durante 4 horas para llegar a la máxima capacidad.
- El símbolo de estado de la batería

La carga de la batería ha bajado

Totalmente cargado

- No utilice ningún otro tipo de adaptador de corriente que no sea el suministrado con la báscula.
- Verifique que la toma de corriente de CA esté debidamente protegida

INSTALACIÓN

- Coloque la balanza sobre una mesa.
- Introduzca el poste en el soporte inferior.
- Cierre la tapa inferior con tornillos
- Coloque con cuidado la bandeja en los cuatro orificios de la cubierta superior
- Ajuste el nivel de burbuja de la marca de agua.
- Conecte la clavija del adaptador al conector.

- El conector del adaptador se encuentra debajo del lado derecho de la balanza.
- El adaptador se conecta a la toma de corriente alterna.
- El equipo enchufable debe instalarse cerca de una toma de corriente de fácil acceso con un contacto de protección a tierra.
- Encienda el interruptor. Si desea apagarla, pulse de nuevo el interruptor hacia atrás.
- La pantalla mostrará la capacidad de la balanza y comenzará la autocomprobación.
- Después de la autocomprobación, la pantalla pasará al modo de pesaje normal.
- Entonces puede empezar a utilizarla.

Nota: Puesta en marcha inicial.
El tiempo de calentamiento de 15 minutos estabiliza los valores medidos después del encendido.

5. VISUALIZACIÓN DEL TECLADO

TECLAS	PULSE ESTA TECLA PARA
0 _() Para 9 DEF	Teclas numéricas, introducir el precio unitario / PLU y caracteres alfabéticos en los menús correspondientes.
CE CLEAR RECORDS	Borrar entradas incorrectas y condiciones de error. Si la mantiene pulsada se pueden borrar todos los registros.
→0←	Devuelve la pantalla a cero. En los ajustes de parámetros, para salir del menú. Si mantiene pulsada la tecla se entra en la operación de conteo.
→T←	Se restan los valores de tara, se cambia del modo bruto a neto y se introducen los ajustes de parámetros. Si la mantiene pulsada nos permite introducir una pre-tara.

SAVE	Entra en el modo de borrado automático. Si la mantiene pulsada nos permite entrar en la impresión de informes.
PLU MEM	- Se utiliza para almacenar o recuperar información de PLU. (Pulsación larga) - Se utiliza para seleccionar PLUS indirectos (Una pulsación)
TOTAL M+	Se utiliza para las operaciones de cambio. (Primero debemos seleccionar el vendedor).
MR	Gestión de cuentas en proceso.
U	- Se utiliza para cambiar la unidad (kg/100g)
COPY B/L	- Se utiliza para la establecer retroiluminación (pulsación larga) - Se utiliza para realizar una copia del recibo (una pulsación)
⏻	Se utiliza para encender y apagar la balanza
•	Punto decimal
P1 a P8	8 PLU directos, que se utilizan para almacenar o recuperar información de PLU
V1 a V4	4 teclas directas para seleccionar el vendedor.

TECLAS EN LOS AJUSTES DE PARÁMETROS

→T←	Para entrar en el ajuste de funciones y parámetros
4 GHI a 6 MNO	Desplácese hasta la función o parámetro
→0←	Devuelve la pantalla a cero. En los ajustes de parámetros, para salir del menú.

SUPERPOSICIÓN DE PANTALLA

SÍMBOLOS DE LA PANTALLA

	Indicador de batería. Cuando se ilumina, debe recargarse la batería.
Net	Peso neto.
○	Indicador de estabilidad. Cuando se ilumina, la balanza está estable.
Zero	Indicador de cero. Cuando se ilumina, la balanza está en el punto cero.
/Kg /100g	Unidad actual de pesaje.
SAVE	Indicador de guardado.
Tare	Indicador de tara.

6. OPERACIÓN

PUESTA EN MARCHA INICIAL

El tiempo de calentamiento de 15 minutos estabiliza los valores medidos después del encendido.

6.1 ENCENDIDO/APAGADO

Encienda la balanza pulsando la tecla . La pantalla se enciende y se inicia la autocomprobación. Si desea apagar el equipo, vuelva a pulsar la tecla.

6.2 PUESTA A CERO

Las condiciones ambientales pueden hacer que la balanza mida exactamente cero a pesar de que la bandeja no realice ningún esfuerzo. Sin embargo, puede fijar la visualizaciónde la balanza en cero en cualquier momento si pulsa la tecla , y por lo tanto se asegurará de que el pesaje empieza en cero.

6.3 TARA

Se puede tarar el peso de cualquier recipiente si se pulsa la tecla →T←, de modo que siempre se muestre el peso neto del objeto que se está pesando.

- Coloque el peso sobre la bandeja.
- Pulse la tecla →T←. Se visualiza el cero y se resta la tara.
- Quite el peso de la plataforma. Se muestra el peso tarado. Solo se puede ajustar un valor de tara. Se puede visualizar con un valor negativo.
- Pulse la tecla →T←. Se visualiza el cero y se borra el peso de tara.

6.4 PESAJE DE MUESTRAS

- Coloque las mercancías que va a pesar en la plataforma.
- Espere unos segundos hasta que la pantalla se estabilice.
- Lea el resultado.
- Evite la sobrecarga. Cuando aparezca la indicación "**ol**", reduzca o retire la carga.

6.5 SELECCIÓN DE UNIDAD

Pulse la tecla U y seleccione kg para pesar en kilogramos o 100g para gramos. Cuando cambie la unidad, se mostrará el indicador de unidad en la pantalla de precios unitarios.

CONFIGURACIÓN DE PRECIOS UNITARIOS

- Asegúrese de que la plataforma esté vacía y la pantalla esté a cero

Peso	0 000
	0000
Precio unitario	0 000
Precio total	0 000

- Coloque la mercancía a pesar en la báscula.

Peso	0 175
	0000
Precio unitario	0 000
Precio total	0 000

- Introduzca el precio unitario pulsando las teclas numéricas.
  El precio total se calculará automáticamente.

Peso	0 175
	0000
Precio unitario	5 000
Precio total	0 88

6.6 CONFIGURACIÓN DE PLU

STI tiene 8 PLU directos y 100 PLU indirectos, y es compatible con información alfanumérica de PLU. Incluye el nombre del producto, modo de pesaje, precio unitario y pretara.

6.6.1 USO DE PLU DIRECTO

GUARDAR EN LA MEMORIA

Introduzca el nombre del producto

- Mantenga pulsada la tecla P1 directo. La pantalla mostrará:

Peso	SET
	0000
Precio unitario	PNAME
Precio total	

{__} mientras parpadea; pulse las teclas numéricas para introducir el nombre del producto. Pulse TOTAL M+ o MR para cambiar la ubicación.

Por ejemplo: Las teclas pulsadas son para manzanas.

Peso	SET
	MANZANA
Precio unitario	PNAME
Precio total	

Seleccione el modo de pesaje del producto

- Pulse la tecla →T← para confirmar. La pantalla mostrará el modo de pesaje:

Peso	
	modo de pesaje
Precio unitario	Amol-hL
Precio total	

- Seleccione el modo de producto a contar o pesar con las teclas 4 GHI o 6 MNO.
- Pulse la tecla →T← para confirmar.

Fije el precio unitario

En la pantalla se mostrará:

Peso	SET **PRECIO UNITARIO**
Precio unitario	0 00
Precio total	

- Pulse las teclas numéricas para introducir el PRECIO UNITARIO y pulse la tecla para confirmar.

Ajuste la tara previa

En la pantalla se mostrará:

Peso	SET **PRE-TARE**
Precio unitario	0 00
Precio total	

- Pulse las teclas numéricas para introducir la PRE-TARA y pulse la tecla para confirmar

Fije los impuestos

En la pantalla se mostrará:

SET **ELECT - VAT 1**

- Pulse 1, 2 o 3 teclas numéricas para seleccionar el IVA A, B o C

RECUPERAR INFORMACIÓN DE PLU

Cuando se desea pesar el contenido de PLU almacenado:

- Pulse P1, y en la pantalla se mostrará

Peso	0 000 MANZANA 000
Precio unitario	0 00
Precio total	0 00

- Qué información de PLU de la unidad se almacena.
- Coloque la carga en la plataforma, y el precio total se calculará automáticamente.

6.6.2 USO DE PLU INDIRECTO

GUARDAR EN LA MEMORIA

Introduzca el nombre del producto

- Mantenga pulsada la tecla PLU MEM. La pantalla mostrará Ajustar PLU:

Peso	SET
Precio unitario	PLU
Precio total	

- Pulse las teclas numéricas para seleccionar la ubicación que desea almacenar

Peso	SET
Precio unitario	PLU 01
Precio total	

- Pulse la tecla →T← para confirmar.

{__} estará parpadeando, pulse las teclas numéricas para introducir el nombre del producto,

- Pulse la tecla TOTAL M+ o MR para cambiar la ubicación.

Peso	SET
Precio unitario	PNAME
Precio total	

Por ejemplo: Las teclas pulsadas son para manzanas.

Peso	SET MANZANA
Precio unitario	PNAME
Precio total	

Seleccione el modo de pesaje del producto

- Pulse la tecla →T← para confirmar. La pantalla mostrará el modo de pesaje:

Peso	
	MODO ALTURA
Precio unitario	AmoL-hL
Precio total	

- Seleccione el modo de producto a contar o pesar con las teclas 4 GHI o 6 MNO
- Pulse la tecla →T← para confirmar

Fije el precio unitario

En la pantalla se mostrará:

Peso	SET **PRECIO UNITARIO**
Precio unitario	0 000
Precio total	

- Pulse las teclas numéricas para introducir el PRECIO UNITARIO y pulse la tecla →T← para confirmar.

Ajuste la tara previa

En la pantalla se mostrará:

Peso	SET **PRE TARA**
Precio unitario	0 000
Precio total	

- Pulse las teclas numéricas para introducir el valor de PRETARA y pulse la tecla →T← para confirmar.

Fije los impuestos

En la pantalla se mostrará:

SET **ELECT - VAT 1**

- Pulse 1, 2 o 3 teclas numéricas para seleccionar el IVA A, B o C

RE-CAL PLU INFORMACIÓN

- Si se desea pesar el PLU almacenado, al pulsar la tecla PLU MEM, se muestra en la pantalla qué información de PLU se almacena.

Peso	SELECCIONAR
Precio unitario	PLU
Precio total	

- Introduzca el número de PLU, y la pantalla mostrará la información de PLU.
- Coloque la carga en la bandeja, y el precio total se calculará automáticamente.

Peso	0 175
MANZANA	0000
Precio unitario	5 000
Precio total	0 88

6.7 RETROILUMINACIÓN

STI tiene la opción de elegir el funcionamiento de la retroiluminación.

- En el modo de pesaje normal, mantenga pulsada la tecla COPY B/L hasta que en la pantalla se muestre

Peso	SET
Precio unitario	bLmode
Precio total	Automático

- Pulse las teclas 4 ← GHI o 6 → MNO para cambiar los ajustes de la retroiluminación entre los modos Automático / Manual / Apagado

PANTALLA	DESCRIPCIÓN
SET BT MODE AUTOMÁTICO	La retroiluminación se enciende cuando se empieza a utilizar o cuando el peso es superior a 20d (cuando el peso es inferior a 20d, esta se apaga al cabo de un segundo)
SET BT MODE ACTIVADO	La retroiluminación está encendida permanentemente.
SET BT MODE DESACTIVADO	La función de retroiluminación se desactivará

6.8 BORRADO AUTOMÁTICO DEL PRECIO UNITARIO

El LPP puede establecer un borrado automático del precio unitario.

- Pulse la tecla SAVE para encender o apagar el indicador de guardado.
- Cuando el indicador de guardado está encendido, el precio unitario aparece después de volver a cero.
- Cuando el indicador de guardado está apagado, el precio unitario se borrará automáticamente.

6.9 ACUMULACIÓN

- La báscula puede configurarse para que acumule manualmente si pulsa las teclas V4 a V1, según el vendedor que deseemos utilizar.

OPERACIÓN DE ACUMULACIÓN SIN PESAJE

- Utilice las teclas numéricas para introducir el precio unitario o seleccione PLU pulsando la tecla PLU directo.

Peso	0.000
MANZANA	0000
Precio unitario	5 00
Precio total	0 00

- Mantenga pulsada la tecla . La pantalla mostrará :

Peso	o 0
MANZANA	0000
Precio unitario	5 00
Precio total	0. 00

- Introduzca el número de piezas y el precio total se calculará automáticamente.

6.10 DAR CAMBIO

- Pulse la tecla

y seleccione el vendedor deseado.

Las pantallas mostrarán el precio total

Peso	2. 63
Precio unitario	PAGAR
Precio total	0. 00

- Introduzca con las teclas numéricas el importe que entregue el cliente.

Peso	2. 63
Precio unitario	PAGAR
Precio total	3. 00

- Pulse la tecla para confirmar. El balance restante
- se mostrará en el campo de Precio total. Se imprimirán los datos del pago y a continuación se volverá al modo de pesaje.

Peso	
Precio unitario	CAMBIO
Precio total	0. 37

RECUPERAR LA LISTA DE VENTAS

- [illegible]és [illegible]mular la lista, pulse la tecla MR, o puede comprobar las ventas de la lista una por una con las teclas 2 TUV o 8 ABC.

- Si desea borrar alguna línea de la lista de la balanza solo tiene que pulsar la tecla CE CLEAR RECORDS.

6.11 INFORME DE VENTAS

- Mantenga pulsada la tecla SAVE. La pantalla mostrará:

Peso	INFORME
Precio unitario	Total
Precio total	

- Puede seleccionar el Informe total o el Informe de IVA presionando las teclas 4 GHI o 6 MNO. Permite que el usuario imprima los informes.

Informe total: Imprimirá el total de ventas por productos.
Informe de IVA: Imprimirá la tasa de ventas total.

ELIMINAR TODOS LOS REGISTROS

- Cuando la memoria esté CE CLEAR RECORDS no haya necesidad de guardar registros antiguos, puede seleccionar eliminar todos los registros pulsando la tecla CE CLEAR RECORDS.

En la pantalla se mostrará:

Peso	ELIMINAR
Precio unitario	TODOS
Precio total	REGISTROS

- Pulse la tecla T para confirmar

Se borrará toda la memoria de ventas, y se mostrará la pantalla:

Peso	ESPERE
Precio unitario	5
Precio total	VACÍO

6.12 INSTALACIÓN DE ROLLOS DE PAPEL

1. Pulse el botón para abrir la cubierta de la impresora.
2. Abra la cubierta de la impresora.
3. Cargue los rollos de papel.
4. Tire del papel hacia fuera de la cubierta de la impresora y presione a ambos lados para cerrar correctamente la cubierta.
5. Tire del papel hacia la barra de corte de un lado a otro.

7. PARÁMETROS

7.1 AJUSTE DE PARÁMETROS

ENTRAR EN EL MENÚ

- Encienda la balanza. Pulse la tecla durante la autocomprobación.
  La pantalla mostrará Pin. Presione el número de Pin para entrar en el menú de parámetros.
- El número PIN por defecto es "9999"
- Pulse cuatro veces la tecla numérica 9
- Pulse la tecla para confirmar; entrará en los ajustes de los parámetros y se mostrará "F0 CAL"

ENTRAR AL MENÚ SELECCIONADO

- Pulse la tecla para confirmar; puede confirmar lo que se mostrará en pantalla

SELECCIONAR EL MENÚ

- Pulse la tecla 4 GHI o 6 MNO. Puede elegir los bloques del menú uno por uno

VOLVER AL MODO DE PESAJE

- Pulse para salir del menú y volver al modo de pesaje

ACTIVAR TODOS LOS PARÁMETROS

NOTA: para acceder a los parámetros marcados con un asterisco es necesario pulsar el interruptor situado
bajo el teclado, en la parte inferior del equipo, antes de pulsar la tecla para acceder. Esta está protegida por un sello. **Al romper el sello, la verificación se pierde**.

Pulse el botón CAL para habilitar los parámetros de acceso y modificación de cualquier parámetro. El interruptor CAL está ituado en la parte inferior de la balanza

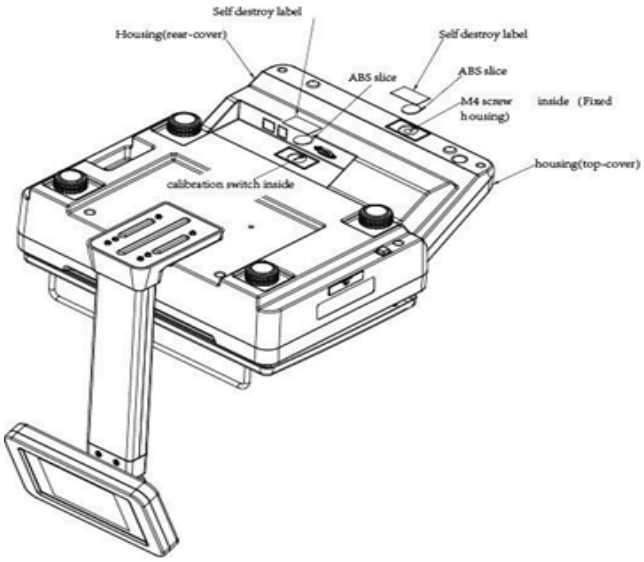

7.2 MENÚ DE PARÁMETROS

MENÚ	SUBMENÚ			DESCRIPCIÓN
F0 CAL *	Calibración. Consulte la sección de calibración			
F 1 r ES *	dUAL int Erv			Ajustar la resolución externa
	3000			
F 2 CAP *	6 KG			Ajustar la capacidad de la balanza
	15 KG			
	30 KG			
F 3 CLOCK	DATE			Ajustar la fecha
	TIME			Ajustar la hora
CLOCK	**STYLE**			**Ajustar el formato de fecha**
F4 PCOM	**COM 1**	CHANEL	Rs232	Selección de la función Com
		PL YPE	PSEND	Descargar la información de PLU a la balanza o recibir la información de PLU e informes desde el software de administración a través de la transmisión continua de datos RS232
			DESACTIVADO	Deshabilitar la función RS232
		bAUD	1200 2400 4800 9600 19200 38400 115200	Ajustar la velocidad en baudios
	COM 2	CHANEL	RJ45	Selección de la función Com
			DESACTIVADO	
			WIFI	
		PL YPE	PSEND	Descargar información de PLU a la balanza o recibir información de PLU e informes desde el software de administración a través de RJ45/WIFI
			DESACTIVADO	Deshabilitar la función Com
		BAUD	1200 2400 4800 9600 19200 38400 115200	Ajustar la velocidad en baudios
	COM 3 *	PL YPE	TPUP	Encender la impresora (Impresora integrada)
			DESACTIVADO	Apagar la impresora
		BAUD	1200 2400 4800 9600 19200 38400 115200	Ajustar la velocidad en baudios

F5 SET HT	HERDE 1	Establecer el contenido de la cabecera 1 para su impresión
	HERDE 2	Establecer el contenido de la cabecera 2 para su impresión
	HERDE 3	Establecer el contenido de la cabecera 3 para su impresión
	HERDE 4	Establecer el contenido de la cabecera 4 para su impresión
F5 SET HT	FOOTE 1	Establecer el contenido del pie de página 1 para su impresión
	FOOTE 2	Establecer el contenido del pie de página 2 para su impresión
F6 * A2n	ACTIVADO	Establecer la función de seguimiento de cero.
	DESACTIVADO	
F7 PDECI	0	Establecer los decimales del precio.
	0.0	
	0.00	
	0.000	
F8 * PAGAR	ACTIVADO	Establecer la función de pago
	DESACTIVADO	
F9 * Mínimo	2D	Establecer la función de peso mínimo.
	20d	
F10 * GRA		Establecer la gravedad local
F11 TAX	NOMBRE DE LA SUCURSAL	Introduzca los nombres de los departamentos, balanza e impuestos.
	NOMBRE DE LA BALANZA	
	NOMBRE FISCAL	
	TIPO DE IMPUESTO	A, B o C
	FISCALIDAD	Incluir, excluir o sin impuestos
	USUARIO FISCAL	Predeterminado o preguntar
F12 T-CURR	EUR	Para la selección de moneda
	Personalizar	
	USD	
F13 IDIOMA	FRANCÉS	Para la selección del idioma
	PORTUGUÉS	
	INGLÉS	
	ESPAÑOL	

8. CALIBRACIÓN

NOTA: para acceder a los parámetros marcados con un asterisco es necesario pulsar el interruptor situado

bajo el teclado, en la parte inferior del equipo, antes de pulsar la tecla para acceder. Esta está protegida por un sello. **Al romper el sello, la verificación se pierde**.

Encienda la balanza. Pulse la tecla durante la autocomprobación.
La pantalla mostrará "Pin". Presione el número de PIN para entrar en el menú de parámetros

- El número PIN por defecto es "9999"
- Pulse cuatro veces la tecla numérica 9
- Pulse la tecla para confirmar; entrará en los ajustes de los parámetros y se mostrará "CAL F0.
- Pulse el interruptor Cal.
- Pulse la tecla para confirmar la calibración; la pantalla mostrará: "UNLOAD
- Retire las mercancías de la bandeja y asegúrese de que la indicación ESTABLE está activada.
- Pulse la tecla para confirmar.
- En la pantalla se mostrará el peso de calibración
- En caso necesario, modificar el valor de la pesa de calibración con las teclas numéricas
- Pulse la tecla para confirmar la calibración; la pantalla mostrará: "LOAD
- Coloque la pesa de calibración en la plataforma, y pulse la tecla para confirmar.
- Cuando la pantalla se estabilice, mostrará "PASS
- Una vez finalizada la calibración, la balanza se autocomprobará y volverá al modo de pesaje.

9. SALIDA RS S232

1. ESPECIFICACIONES

Salida RS-232 de los datos de pesaje
Código ASCII
1200 ~ 115200 BAUDIOS
8 bits de datos
Sin paridad

2. RS-232 (CONECTOR TIPO D DE 9 CLAVIJAS)

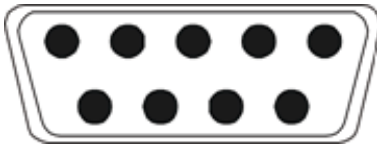

Clavija 2	RXD	Entrada	Recepción de datos
Clavija 3	TXD	Salida	Datos de transmisión
Clavija 5	GND	-	Señal de tierra

CONECTOR D DE 9 CLAVIJAS:

Balanza	**Ordenador**
Clavija 2	Clavija 3
Clavija 3	Clavija 2
Clavija 3	Clavija 5

3. PROTOCOLO DE SALIDA CONTINUA

HEADER1 ST=ESTABLE US=INESTABLE
HEADER2 NT=NETO GS=BRUTO, UNIDAD DE PESAJE:KG

Comunicación de datos estable

S	T	,	G	S	:	-	+/-						k	g	CR	LF
-CABECERA 1-			-CABECERA 2-					- DATOS DE PESAJE -					- UNIDAD DE PESAJE-		-TERMINACIÓN-	

Comunicación de datos inestable

U	S	,	G	S	:	-	+/-						k	g	CR	LF
-CABECERA 1-			-CABECERA 2-					- DATOS DE PESAJE -					- UNIDAD DE PESAJE-		-TERMINACIÓN-	

Comunicación de datos brutos

S	T	,	G	S	:	-	+/-						k	g	CR	LF
-CABECERA 1-			-CABECERA 2-					- DATOS DE PESAJE -					- UNIDAD DE PESAJE-		-TERMINACIÓN-	

Comunicación de datos de tara (peso neto)

S	T	,	N	T	:	-	+/-						k	g	CR	LF
-CABECERA 1-			-CABECERA 2-					- DATOS DE PESAJE -					- UNIDAD DE PESAJE-		-TERMINACIÓN-	

Comunicación de datos de tara (peso neto) inestable

U	S	,	N	T	:	-	+/-						k	g	CR	LF
-CABECERA 1-			-CABECERA 2-					- DATOS DE PESAJE -					- UNIDAD DE PESAJE-		-TERMINACIÓN-	

4. PROTOCOLO DE ENVÍO DE PLU

P 0 3 , B I G A P P L E , 1 , 5 . 0 0 , 0 . 3 0 0

P	0	3	’	B	I	G	:	A	N	A	N	A	,	1	,	5	.	0	0	,	0	.	3	0	0	,	\ r	\n
NÚMERO DE PLU					NOMBRE DEL PRODUCTO											PRECIO UNITARIO					PRETARA						TERMINACIÓN	

Modo de pesaje

1: Modo de pesaje
0: Modo de recuento

5. MODO DE ENVÍO DE INFORMES

1) Daily\r\n: exportar el informe diario

d	a	i	1	y	\r	\n
DIARIO					TERMINACIÓN	

(2) start170718\r\n

end170718\r\n exportar informe personalizado

s	t	a	r	t	1	7	0	7	1	8	\r	\n
Inicio					Fecha de inicio						TERMINACIÓN	
e	n	d	1	7	0	7	1	8	\r	\n		
Final			Fecha de finalización						TERMINACIÓN			

(3) producto -- (1-12 PLU directo)\r\

p	r	o	d	u	c	t	0	1	\r	\n
Producto							Número PLU		TERMINACIÓN	

00<N<13

(4) list\r\n Exportar información del producto

p	r	o	d	u	c	t	0	1	\r	\n
Producto							Número PLU		TERMINACIÓN	

N<99

(5) list\r\n Exportar información del producto

l	i	s	t	\r	\n
Lista				TERMINACIÓN	

(6) recordall\r\n Eliminar todos los registros

r	e	c	o	r	d	a	1	1	\r	\n
Todos los registros									TERMINACIÓN	

10. FORMATO DE IMPRESIÓN

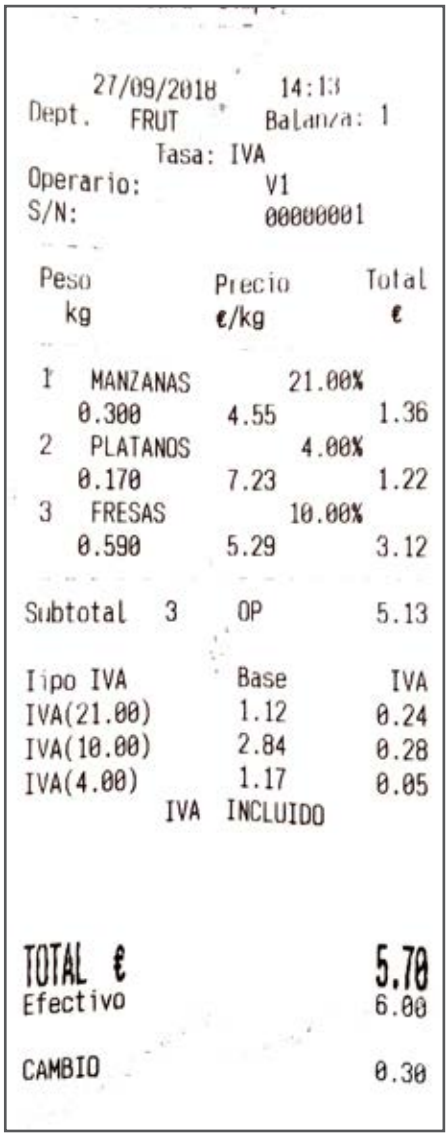

27/09/2018 14:13
Dept. FRUT Balanza: 1
Tasa: IVA
Operario: V1
S/N: 00000001

Peso kg	Precio €/kg	Total €
1 MANZANAS	21.00%	
0.300	4.55	1.36
2 PLATANOS	4.00%	
0.170	7.23	1.22
3 FRESAS	10.00%	
0.590	5.29	3.12

Subtotal 3 OP 5.13

Tipo IVA	Base	IVA
IVA(21.00)	1.12	0.24
IVA(10.00)	2.84	0.28
IVA(4.00)	1.17	0.05

IVA INCLUIDO

TOTAL € 5.70
Efectivo 6.00

CAMBIO 0.30

11. CÓDIGOS DE ERROR

Mensaje de error	Descripción	Solución
----	Carga máxima excedida	Retire o reduzca el peso
Err 1	Fecha incorrecta	Introduzca la fecha con el formato "aa: mm: dd"
Err 2	Hora incorrecta	Introduzca la hora con el formato "hh: mm: ss"
Err 4	Error de puesta a cero	Se ha sobrepasado el rango de puesta a cero debido a la conexión. (4%máx) Asegúrese de que la plataforma esté vacía (4%máx) Asegúrese de que la plataforma esté vacía.
Err 5	Error del teclado	Compruebe las teclas y el conector
Err 6	Valor A/D fuera de rango	Asegúrese de que la plataforma esté vacía y que la bandeja esté bien instalada. Compruebe los conectores de la célula de carga.
Err 7	Error de porcentaje	Compruebe los datos de entrada, deben ser > 0.5d
Err 8	Error de peso de calibración	Compruebe la calibración de las pesas de control o la calibración lineal
Err 9	Lectura inestable	Revise cualquier variación de aire, vibración, ruido RF y si está tocando en algún lugar. Comprobar la célula de carga y los conectores
Err 10	Fallo en la comunicación inalámbrica	Compruebe la configuración inalámbrica o cambie la configuración de Com de la configuración inalámbrica
Err 11	Error de protocolo de comunicación	Compruebe los ajustes de comunicación
Err 12	Error de acumulación	Acumulación máxima 99 / 999 / peso 999999
Err 13	Falta de peso unitario	Compruebe los datos de entrada del peso unitario, deben ser >0.5d
Err 14	Falta de muestra	Compruebe la entrada de recuento de muestras, debe ser >20d
Err 15	Error de gravedad	Compruebe los ajustes de gravedad. El rango de gravedad debe ser de 0.9xx ~
Err 16	Error de papel	Compruebe el papel de la impresora
Err 17	Tara fuera de rango	Menos peso o sobrecarga. Retire la carga y reinicie
Err 18	Error de pretara	Compruebe el valor de pretara
Err 19	Error de cero al inicializar	Calibre la balanza.
Err P	Error de la impresora	Compruebe la configuración o las conexiones de la impresora
Err I	Error de parametrización de autorización	Compruebe los ajustes de los puentes PCB. Debe estar conectados pasador de puente a K1 (serie BW)
-- ol ---	Por encima del rango	Retire la carga. Calibre de nuevo
-- lo ---	Subcarga	Peso negativo. Compruebe la plataforma y reinicie o calibre la balanza.
fAil H/ fAil l/ fAil	Error de calibración	Compruebe las pesas de control y vuelva a calibrar la balanza
bA lo / lo bA	Batería baja	Vuelva a cargar la batería, compruebe la tensión.

12. ESQUEMA

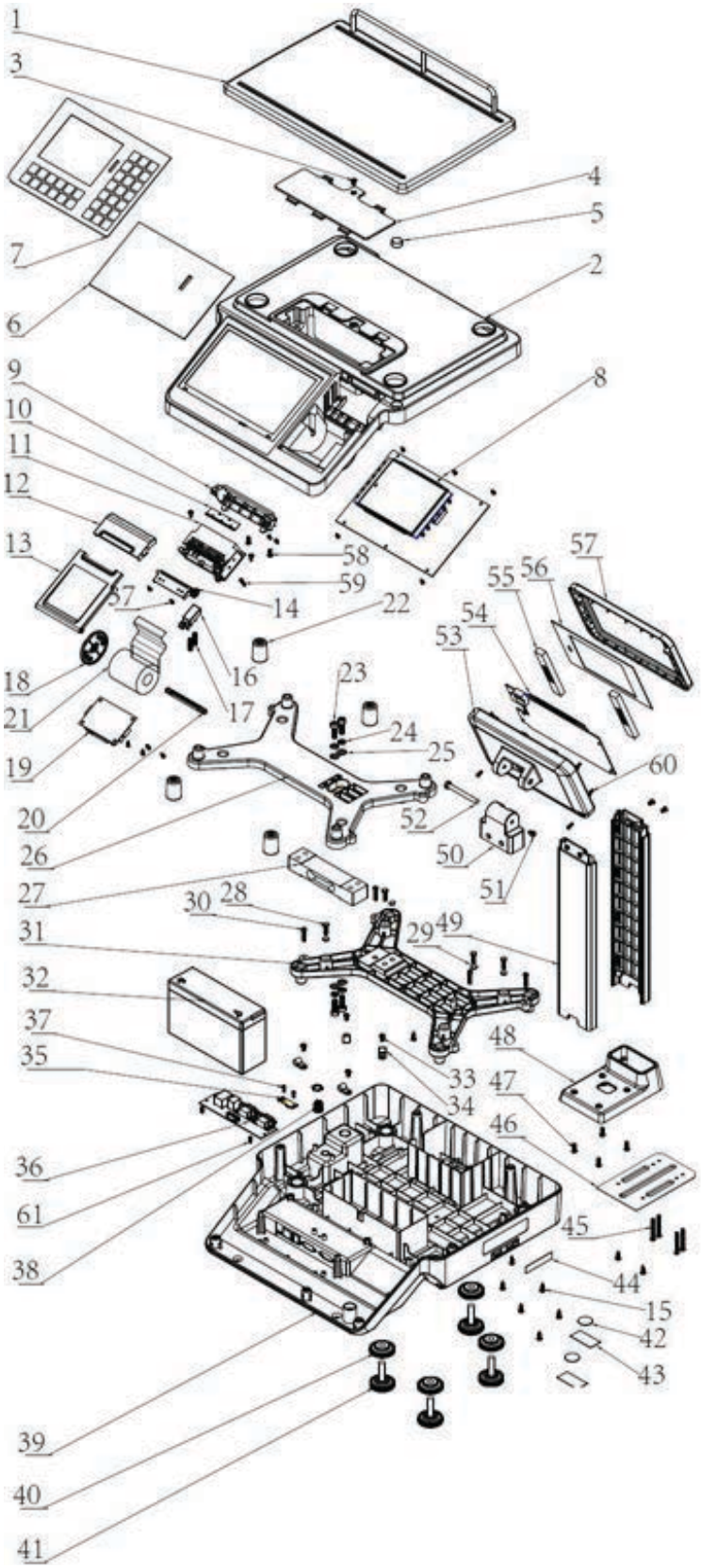
1
3
4
5
7
2
6
9
8
10
11
12
13
58
57
59
55
56
57
14
22
54
53
18
16
23
21
17
24
25
19
60
20
52
26
50
27
51
30
28
31
29
49
32
37
48
35
33
47
34
46
36
61
45
38
44
15
42
43
39
40
41

Mensaje de error	Descripción	Ctd.	Especificaciones
1	Bandeja	1	
2	Cubierta superior	1	
3	Tornillo "+"	5	M4x8
4	Tapa de la batería	1	
5	Burbuja de nivel 14.7	1	
6	Tablero acrílico	1	
7	Superposición	1	
8	Placa de la pantalla frontal	1	
9	Soporte fijo de la impresora	1	
10	Cortadora de papel para impresora	1	
11	Modulo de la impresora TP230	1	
12	Cubierta de la impresora	1	
13	Cubierta de la impresora	1	
14	Eje de la impresora TP230	1	
15	Tornillo autorroscante redondo "+"	9	ST4x12
16	Botón de la impresora	1	
17	Muelle	2	
18	Deflector de papel	1	
19	Placa de control de la impresora TP230	1	
20	Eje del papel	1	
21	Rollo de papel	1	
22	Goma del soporte de la célula de carga	4	
23	Tornillo hexagonal interno	4	M6x20
24	Arandela elástica	4	M6
25	Arandela	4	M6
26	Soporte de la célula de carga	1	
27	Célula de carga	1	
28	Tornillo hexagonal	4	M4x16
29	Tuerca hexagonal	4	M4
30	Tornillo autorroscante redondo "+"	4	ST4x20
31	Soporte de la célula de carga	1	
32	Batería de plomo-ácido 6V10Ah	1	
33	Tornillo autorroscante redondo "+"	4	ST4x8
34	Pasamuros	4	
35	Cuadro de mandos de calibración	1	
36	Panel de la interfaz	1	
37	Tornillo autorroscante redondo "+"	9	ST3x8
38	Enchufe adaptador redondo	1	
39	Cubierta inferior	1	
40	Pie fijo	4	
41	Pie	4	
42	Sello de plástico	2	
43	Papel frágil	2	

44	Conector USB	1	
45	Tornillo redondo para máquinas "+"	4	M4x35
46	Tapa de la toma de corriente	1	
47	Tornillo redondo para máquinas "+"	4	M4x12
48	Toma de corriente de tubo	1	
49	Poste	2	
50	Junta giratoria de poste	1	
51	Tornillo	1	
52	Tornillo de fijación de la pantalla trasera	1	
53	Tapa trasera de la pantalla del poste	1	
54	Placa principal	1	
55	Espuma	1	
56	Superposición de la pantalla del poste	1	
57	Cubierta frontal de la pantalla del poste	1	
58	Tornillo autorroscante redondo "+"	2	ST4x10
59	Tornillo autorroscante redondo "+"	1	ST3x16
60	Tornillo autorroscante redondo "+"	16	ST3x8

13. DESCARGAR SOFTWARE

1) Para descargar gratuitamente **el software TTC para la gestión de los PLU'S y generar informes**, acceda a nuestra página web:

https://www.baxtran.com/es/comerciales/STI.html

2) Rellene los campos y pulse el botón Descargar