USER'S MANUAL | MANUAL DE USUARIO | MANUEL D'USAGER
MANUAL DO UTILIZADOR | MANUALE DI ISTRUZIONI | BEDIENUNGSANLEITUNG

BS-TRI

EN|ES|FR|PT|IT|DE

CHECKWEIGHING SCALE
CONTROL DE PESO
CONTRÔLE DE POIDS
CONTROLO DE PESO
CONTROLLO PESO
KONTROLLWAAGE

V1.3
20/06/2022

El fabricante se reserva el derecho de modificar sin previo aviso las características de sus productos para introducir mejoras técnicas o cumplir con nuevas regulaciones oficiales / The manufacturer reserves the right to modify the specifications of its products in order to make technical improvements or comply with new regulations / Le constructeur se réserve le droit de modifier les caractéristiques de ses produits en vue d'y apporter des améliorations techniques ou de respecter de nouvelles réglementations / Il produttore si riserva il diritto di modificare le specifiche dei propri prodotti al fine di apportare miglioramenti tecnici o adeguarsi a nuove normative / O fabricante reserva-se o direito de modificar as especificações de seus produtos para realizar melhorias técnicas ou cumprir novas regulamentações / Der Hersteller behält sich das Recht vor, die Spezifikationen seiner Produkte zu ändern, um technische Verbesserungen vorzunehmen oder neue Vorschriften einzuhalten.

EN

1. INTRODUCTION	**8**
2. ESPECIFICATIONS	**8**
2.1 DIMENSION	**8**
3. INSTALLATION	**8**
3.1. GENERAL INSTALLATION	**8**
3.2. INSTALLATION OF BS-TRI SCALES	**9**
4. KEY DESCRIPTIONS	**9**
5. DISPLAYS	**9**
6. OPERATIONS	**10**
6.1 ZERO OPERATION	**10**
6.2 TARE OPERATION	**10**
6.3 CHARGE WEIGHING UNIT	**10**
6.4 SET BACK LIGHT	**11**
6.5. SET LIMITS	**11**
6.6 SET CHECK WEIGHING	**11**
7. PARAMETERS & CALIBRATE	**11**
7.1 ENTER SETTING MODE	**11**
7.2 CALIBRATE*	**11**
7.3 CHANGE RESOLUTION*	**12**
7.4 CHECK INTERNAL COUNTS	**12**
7.5 SET THE LOCAL GRAVITY*	**12**
7.6 SET AUTO POWER OFF	**12**
7.7 CHANGE CAPACITY*	**12**
7.8 SET CHECKING WEIGHING FUNCTION	**12**
7.9 SET BEEP MODE	**12**
7.10 SET A/D SPEED	**12**
7.11 SET MULTI-TARE FUNCTION*	**12**
7.12 RESET FACTORY SETTINGS*	**13**
8. BATTERY OPERATION	**13**
9. ERROR CODE	**13**

ES

1. INTRODUCCIÓN	**15**
2. ESPECIFICACIONES	**15**
DIMENSIONES	**15**
3. INSTALACIÓN	**15**
3.1. INSTALACIÓN GENERAL	**15**
3.2. INSTALACIÓN DE LA SERIE BS-TRI	**16**
4. DESCRIPCIÓN DE LAS TECLAS	**16**
5. DISPLAYS	**16**
6. OPERATIVA	**17**
6.1 OPERACION ZERO	**17**
6.2 OPERACIÓN DE TARA	**17**
6.3 CAMBIO DE LA UNIDAD DE PESAJE	**17**
6.4 AJUSTE DE LA LUZ DE FONDO	**17**
6.5. ESTABLECER LÍMITES	**18**
6.6 CONTROL DE PESO	**18**
7. CONFIGURACIÓN	**18**
7.1 ENTRAR EN EL MODO DE CONFIGURACIÓN	**18**
7.2 CALIBRAR*	**18**
7.3 CAMBIO DE RESOLUCIÓN*	**19**
7.4 VERIFICAR CONTEOS INTERNOS	**19**
7.5 ESTABLECER LA GRAVEDAD LOCAL*	**19**
7.6 ESTABLECER APAGADO AUTOMÁTICO	**19**
7.7 CAPACIDAD*	**19**
7.8 AJUSTE DE LA FUNCIÓN DE PESAJE	**19**
7.9 ESTABLECER EL MODO DE PITIDO	**19**
7.10 ESTABLECER LA VELOCIDAD A/D	**20**
7.11 CONFIGURAR LA FUNCIÓN DE TARA MÚLTIPLE*	**20**
7.12 RESTABLECER AJUSTES DE FÁBRICA	**20**
8. BATERÍA	**20**
9. CÓDIGOS DE ERROR	**20**

FR

1. INTRODUCTION	22
2. ESPECIFICATIONS	22
DIMENSION	22
3. INSTALLATION	22
3.1. INSTALLATION GÉNÉRALE	22
3.2. INSTALLATION DE LA SÉRIE BS-TRI	23
4. DESCRIPTION DES TOUCHES	23
5. ÉCRAN	23
6. OPERATIVE	24
6.1 ZÉRO FONCTIONNEMENT	24
6.2 OPÉRATION DE TARE	24
6.3 CHANGEMENT DE L'UNITÉ DE PESAGE	24
6.4 RÉGLAGE DU RÉTROÉCLAIRAGE	24
6.5. ÉTABLIR DES LIMITES	25
6.6 JEU DE PESÉE DE CONTRÔLE	25
7. CONFIGURATION	25
7.1 ENTRER EN MODE DE CONFIGURATION	25
7.2 CALIBRER*	25
7.3 CHANGEMENT DE RÉSOLUTION*	26
7.4 VÉRIFIER LES COMPTES INTERNES	26
7.5 ÉTABLIR LA GRAVITÉ LOCALE*	26
7.6 RÉGLER L'ARRÊT AUTOMATIQUE	26
7.7 CHANGER DE CAPACITÉ*	26
7.8 RÉGLAGE DE LA FONCTION DE PESÉE	26
7.9 RÉGLER LE MODE BIP	26
7.10 RÉGLER LA VITESSE A/D	26
7.11 CONFIGURER LA FONCTION DE TARE MULTIPLE*	27
7.12 RÉINITIALISATION*	27
8. BATTERIE	27
9. CODES D'ERREUR	27

PT

1. INTRODUÇÃO	**29**
2. ESPECIFICAÇÕES	**29**
DIMENSÃO	**29**
3. INSTALAÇÃO	**29**
3.1. INSTALAÇÃO GERAL	**29**
3.2. INSTALAÇÃO DA SÉRIE BS-TRI	**30**
4. DESCRIPTION DES TOUCHES	**30**
5. DISPLAY	**30**
6. FUNCIONAMENTO	**31**
6.1 OPERAÇÃO ZERO	**31**
6.2 OPERAÇÃO DE TARA	**31**
6.3 MUDANÇA DA UNIDADE DE PESAGEM	**31**
6.4 AJUSTE DE LA LUZ DE FUNDO	**31**
6.5 ESTABELECER LIMITES	**32**
6.6 CONTROLO DE PESO	**32**
7. CONFIGURAÇÃO	**32**
7.1 ENTRAR NO MODO DE CONFIGURAÇÃO	**32**
7.2 CALIBRAR*	**32**
7.3 MUDANÇA DE RESOLUÇÃO*	**33**
7.4 VERIFICAR CONTAGENS INTERNAS	**33**
7.5 ESTABELECER A GRAVIDADE LOCAL*	**33**
7.6 ESTABELECER DESLIGAR AUTOMATICAMENTE	**33**
7.7 CAPACIDADE*	**33**
7.8 AJUSTE DA FUNÇÃO DE PESAGEM	**33**
7.9 ESTABELECER O MODO DE AVISO SONORO	**33**
7.10 ESTABELECER VELOCIDADE A/D	**33**
7.11 CONFIGURER LA FONCTION DE TARE MULTIPLE*	**34**
7.12 RÉINITIALISATION*	**34**
8. BATTERIE	**34**
9. CODES D'ERREUR	**34**

IT

1. INTRODUZIONE	**36**
2. SPECIFICHE TECNICHE	**36**
DIMENSIONI	**36**
3. INSTALLAZIONE	**36**
3.1. INSTALLAZIONE GENERALE	**36**
3.2. INSTALLAZIONE DELLA SERIE BS-TRI	**37**
4. DESCRIZIONE DEI TASTI	**37**
5. DISPLAY	**37**
6. FUNZIONAMENTO	**38**
6.1 OPERAZIONE DI AZZERAMENTO	**38**
6.2 OPERAZIONE DI TARATURA	**38**
6.3 CAMBIO DELL'UNITÀ DI PESO	**38**
6.4 REGOLAZIONE DELLA RETROILLUMINAZIONE	**38**
6.5. IMPOSTAZIONE DEI LIMITI	**38**
6.6 CONTROLLO DEL PESO	**39**
7. CONFIGURAZIONE	**39**
7.1 ENTRATA IN MODALITÀ DI CONFIGURAZIONE	**39**
7.2 CALIBRAZIONE*	**39**
7.3 MODIFICA DELLA RISOLUZIONE*	**39**
7.4 VERIFICA DEI CONTEGGI INTERNI	**40**
7.5 IMPOSTAZIONE DELLA GRAVITÀ LOCALE*	**40**
7.6 IMPOSTAZIONE DELLO SPEGNIMENTO AUTOMATICO	**40**
7.7 CAPACITÀ	**40**
7.8 REGOLAZIONE DELLA FUNZIONE DI PESATURA	**40**
7.9 IMPOSTAZIONE DELLA MODALITÀ BIP	**40**
7.10 IMPOSTAZIONE DELLA VELOCITÀ A/D	**40**
7.11 CONFIGURAZIONE DELLA FUNZIONE DI TARA MULTIPLA*	**40**
7.12 RIPRISTINO DELLE IMPOSTAZIONI DI FABBRICA	**41**
8. BATTERIA	**41**
9. CODICI DI ERRORE	**41**

DE

1. EINFÜHRUNG	**43**
2. SPEZIFIKATIONEN	**43**
3. INSTALLATION	**43**
3.1. ALLGEMEINE INSTALLATION	**43**
3.2. INSTALLATION DER BS-TRI-SERIE	**44**
4. BESCHREIBUNG DER TASTEN	**44**
5. DISPLAYS	**44**
6. BETRIEB	**45**
6.1 NULLFUNKTION	**45**
6.2 TARA-BETRIEB	**45**
6.3 WECHSELN DER WÄGEEINHEIT	**45**
6.4 EINSTELLUNG DER HINTERGRUNDBELEUCHTUNG	**45**
6.5. GRENZEN EINSTELLEN	**46**
6.6 GEWICHTSKONTROLLE	**46**
7. KONFIGURATION	**46**
7.1 KONFIGURATIONSMODUS AUSFÜHREN	**46**
7.2 KALIBRIEREN*	**46**
7.3 ÄNDERUNG DER AUFLÖSUNG*	**47**
7.4 INTERNE ZÄHLUNGEN ÜBERPRÜFEN	**47**
7.5 EINSTELLUNG DER LOKALEN SCHWERKRAFT*	**47**
7.6 EINSTELLUNG DER AUTOMATISCHEN ABSCHALTUNG	**47**
7.7 KAPAZITÄT*	**47**
7.8 EINSTELLUNG DER WÄGEFUNKTION	**47**
7.9 EINSTELLUNG DES PIEPTONMODUS	**47**
7.10 EINSTELLUNG DER GESCHWINDIGKEIT A/D	**48**
7.11 KONFIGURATION DER MEHRFACH-TARA-FUNKTION*	**48**
7.12 ZURÜCKSETZEN AUF WERKSEINSTELLUNGEN	**48**
8. BATTERIE	**48**
9. FEHLERCODES	**48**

1. INTRODUCTION

The **BS-TRI** series of weighing scales provides an accurate, fast and versatile series of general purpose weighing scales.

There are 3 models of scales within the range. Platform size is 190mm x 230mm, capacity range from 3kg to 15kg.

All the keypads are sealed, color coded membrane switches and the displays are large easy to read liquid crystal type displays (LCD). The scale can have two displays (rear display is optional).

All units include tare, zero, change weighing unit.

2. ESPECIFICATIONS

MODEL #	BS-TRI/3	BS-TRI/6	BS-TRI/15
Maximum capacity	3kg	6kg	15kg
Readability	1g	2g	5g
Resolution	1/3.000		
Tare range	-3kg	-6kg	-10kg
Minimum capacity	20g	40g	100g
Pan size	190mm x 230mm		
Units of measure	Kg (g)		
Function	Beeper, Tricolour, Checkweigher		

2.1 DIMENSION

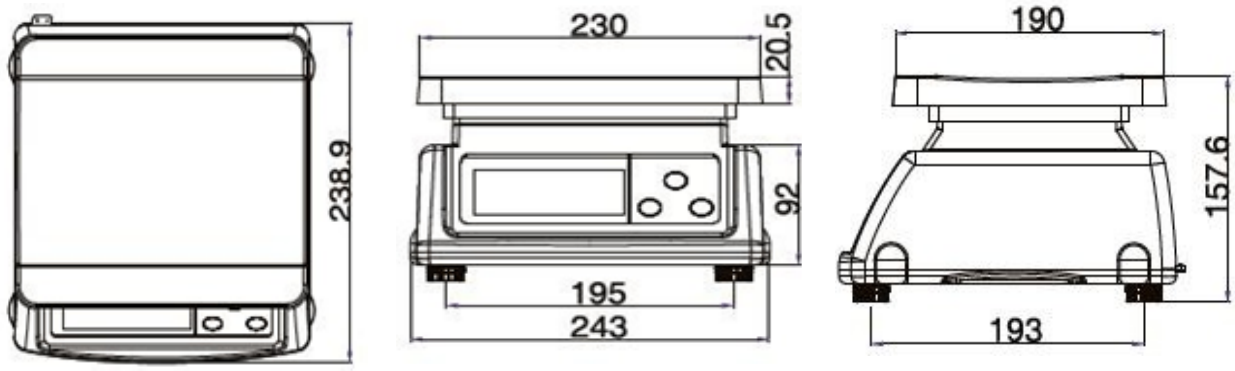

3. INSTALLATION

3.1. GENERAL INSTALLATION

The scales should be sited in a location that will not degrade the accuracy.

Avoid extremes of temperature. Do not place in direct sunlight or near air conditioning vents.

Avoid unsuitable tables. The tables or floor must be rigid and not vibrate. Do not place near vibrating machinery.

Avoid unstable power sources. Do not use near large users of electricity such as welding equipment or large motors.

Avoid high humidity that might cause condensation. Do not immerse the scales in water.

Avoid air movement such as from fans or opening doors. Do not place near open windows.

Keep the scales clean.

Do not stack material on the scales when they are not in use.

3.2. INSTALLATION OF BS-TRI SCALES

BS-TRI scales use AC adapter and rechargeable battery powered. Please attention the power source voltage accord with the mark of the adapter.

AC adapter socket at the bottom the scale, you can overturn the scale before you charging the battery.

4. KEY DESCRIPTIONS

⏻	Turn on/off the scale
→T← U	Subtracts the tare values, change to gross to net mode and.In setting mode, it used to change Menu.
→0←	Returns the display to zero. In setting mode, it used as enter key.

5. DISPLAYS

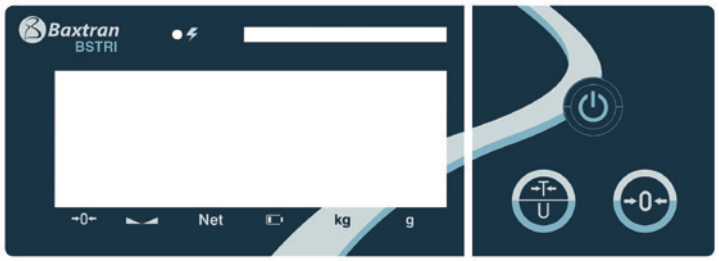

The LCD display will show a value and some marks under the digits.

→0←	Zero indicator.
◣◢	Stability indicator.
Net	Tare indicator, current scales in net weight mode.
▭	Battery low. If the display show this symbol, please charge battery immediately.
kg/g	Current Weighing Mode.
⚡	Charging Indication.

6. OPERATIONS

Power ON/OFF

Switch on the scale by pressing ⏻. The display is switched on and the self test is started.

If you want to switch off press the key again.

6.1 ZERO OPERATION

You can press the →0← key at any time to set the zero point from which all other weighing, within 2% of power up zero

This will usually only be necessary when the platform is empty. When the zero point is obtained the display will show the indicator for zero.

The scale has an automatic rezeroing function to account for minor drifting or accumulation of material on the platform.

However you may need to press the →0← key to rezero the scale if small amounts of weight are shown when the platform is empty.

Note: if current weight more than ±2% of capacity, Zero function will disable.

6.2 TARE OPERATION

Place a container on the platform, a value for its weight will be displayed.

Press the →T←/U key to tare the scale. The weight that was displayed is stored as the tare value and that value is su tracted from the display, leaving zero on the display. The "NET" indicator will be on.

When the container is removed a negative value will be shown. If the scale was tared just before removing the container this value is the gross weight of the container plus all product that was removed. Press →T←/U key again for to clear the current tare weight.

6.3 CHARGE WEIGHING UNIT

Press and hold →T←/U key in the weighing mode to change the weighing unit kg / g.

6.4 SET BACK LIGHT

In the weighing mode, press and hold key.

Display will be show "BK-AU".

Press key to change display to:

- **BK- AU** to set back light turn on automatically
- **BK- OFF** to set back light turn off always
- **BK- ON** to set back light turn on always

6.5. SET LIMITS

In the unverified version to set the limits you have to press and in weighing mode will show 02.00H (H for hi in English upper limit) the letter H will flash. Pressing changes the value, and pressing will go to the next value, when reaching the last value the upper limit is confirmed.

Then the viewer will show 01.00L (L, lower limit in English low) and we repeat the same operation as with the upper limit.

Then the display will show END.

You have to activate the limits mode, pressing in the countdown when turning on the machine, with we go to F 10 we press and with we put the function ON, we press , it will show F 10, we turn off and turn on the scale again.

6.6 SET CHECK WEIGHING

Beep mode see parameter F7 BEP

- Check mode 0 : No beep sound in the limits. Function turned off.
- Check mode 1 : When the weight is between the limits. And beeper will be sounded.
- Check mode 2 : When the weight is out of the limits, the beeper will be sounded.

7. PARAMETERS & CALIBRATE

7.1 ENTER SETTING MODE

The scale has 11 parameters that can be set by the user plus a method of entering the calibration section.

To set parameters or calibration, first turn off the weighing scales, then press key until display show "F0 CAL".

Press back menu in the parameter to return to the weighing mode.

> Parameters with an asterisk * are blocked by the calibration button. To access them you have to break the seal, thus losing the verification.

7.2 CALIBRATE*

After enter setting mode, the display will show "F0 CAL". Then press the calibration switch to enter calibration.

Press key, display shows "UnLD", empty the platter, after STABLE indicator on. Press key again, display shows the calibrate weight, you can press key to select calibrate weight, after you select, press key,put the calibrate weight on, after STABLE indicator on, press key to sure, display shows "PASS", then come back to setting mode , the calbration is finished.

7.3 CHANGE RESOLUTION*

After enter setting mode, the display shows "F0 CAL", press key, display shows "F1 res", press key to enter, press key to select increment, press key to sure.

7.4 CHECK INTERNAL COUNTS

After enter setting mode, display shows "F0 CAL", press key until display shows "F2 INP", press key to enter, display shows internal counts, press key to return setting mode.

7.5 SET THE LOCAL GRAVITY*

After enter setting mode, display shows "F0 CAL", press key until display shows "F3 grv", press key to enter, Press key to change the value, press key to shift location. press key to return setting mode.

7.6 SET AUTO POWER OFF

After enter setting mode, display shows "F0 CAL", press key until display shows "F4 OFF", press key to enter, press key select the auto power off time (0, 3, 5,15,minutes), press key to confirm.

7.7 CHANGE CAPACITY*

After enter setting mode, display shows "F0 CAL", press key until display shows "F5 CAP", press key to enter, press the key change current capacity.

7.8 SET CHECKING WEIGHING FUNCTION

After enter setting mode, display shows "F0 CAL", press key until display shows "F6 ck", press key to enter, press key select the checking weighing function on/off, press key to sure.

7.9 SET BEEP MODE

After enter setting mode, display shows "F0 CAL", press key until display shows "F7 bep", press key to enter, press key select the beep mode (0,1,2), press key to sure.

7.10 SET A/D SPEED

After enter setting mode, display shows "F0 CAL", press key until display shows "F8 SPD", press key to enter,press key select the A/D speed (7.5/15/30), press key to sure.

7.11 SET MULTI-TARE FUNCTION*

After enter setting mode, display shows "F0 CAL", press key until display shows "F9 tar", press key to enter, press key select Multi-Tare function on/off. press key to sure.

7.12 RESET FACTORY SETTINGS*

After enter setting mode, display shows "F0 CAL", press key until display shows "F 10 rt", press key to reset factory settings.

8. BATTERY OPERATION

When battery voltage low, the battery indication ( ) will turn on. The battery should be charged as soon as the arrow is on. To charge the battery simply plug into the AC adapter. The scale does not need to be turned on.

There is an LED above display window to indicate the status of battery charging. If the LED is green the battery has a full charge. If it is red indicates the battery is being charged.

As the battery is used it may fail to hold a full charge. If the battery life becomes unacceptable then contact your distributor.

9. ERROR CODE

Error Message	Description	Solution
-----	Maximum load exceeded	Unload or reduce weight
Err 1	Incorrect date	Enter the date by using format "yy;mm:dd"
Err 2	Incorrect time	Enter the time by using format "hh:mm:ss"
Err 4	Zero setting error	Zero setting range exceeded due to switching on.(4%max) Make sure platform empty.
Err 5	Key board error	Check the keys and connecter.
Err 6	A/D value out of range	Make sure platform empty and check the pan is installed proper. Check the load cell connectors.
Err 7	Percentage Error	Please check input data, must be > 0.5d.
Err 8	Calibration weight error	Check the test weights for calibration or linear calibration
Err 9	Unstable Reading	Check any air variation, vibration, RF noise and touching some where. Check the load cell and connecters.
Err 10	Wireless communiation failure	Check wireless settings or change Com settings from the wireless.
Err 11	Communication protocol error	Check communication settings.
Err 12	Accumulation error	Max accumulation times 99 / 999 / weight 999999.
Err 13	Lack of unit weight	Check unit weight entry data, must be >0.5d.
Err 14	Lack of sample	Check counting samples entry, must be >20d.
Err 15	Gravity error	Check the gravity settings. Gravity range must be 0.9xx~1.0xx
Err 16	Paper error	Check the printer paper.
Err 17	Tare out of range	Minus weight or overload. Remove the load and restart scale again.
Err 18	Pre-tare error	Check the pre-tare value.
Err 19	Initialize zero error	Calibration the scale.
Err P	Printer error	Check the printer settings or connections
Err L	Approval setting error	Check the PCB jumper settings. Must be connect jumper pin to K1 (BW series)
Err--ol--	Over range	Remove the load. Re calibrate
Err--lo--	Underload	Minus weight, check the platform and restart or calibrate.

Err FA,L H FA,LL FA,L	Calibration Error	Check the test weights & Re calibrate
Err Ba Lo Lo bA	Battery low	Re charge battery, check the voltages.

1. INTRODUCCIÓN

La serie BS de balanzas proporciona una serie precisa, rápida y versátil de balanzas de pesaje para todouso. Hay 3 modelos de balanzas dentro de estagama. El tamaño delaplataformaesde 190mmx 230mm, los posibles alcances van de 3 kg a 15 kg.

Todos los teclados están sellados, los interruptores de membrana están marcados por color y las pantallas de visualización son displays decristal líquido (LCD) degrantamaño yfáciles deleer. Los LCDs incorporan retroiluminación.

Todas las unidades incluyen tara, cero, cambio de la unidad de peso, cambio de función de división. La serie de balanzas BS lleva una protección contra polvo y líquidos equivalente a IP-68.

NOTA: Estas balanzas no son aptas para los usos indicados en el apartado 2a del artículo 1º de la Directiva 90/384/CE

2. ESPECIFICACIONES

MODELO #	BS-TRI/3	BS-TRI/6	BS-TRI/15
Alcance	3kg	6kg	15kg
Escalón	1g	2g	5g
Resolución	1/3.000		
Tara máxima	-3kg	-6kg	-10kg
Peso mínimo	20g	40g	100g
Tamaño del plato	190mm x 230mm		
Unidades de medida	Kg (g)		
Opcional	Beeper, Tricolor, Checkweigher		

DIMENSIONES

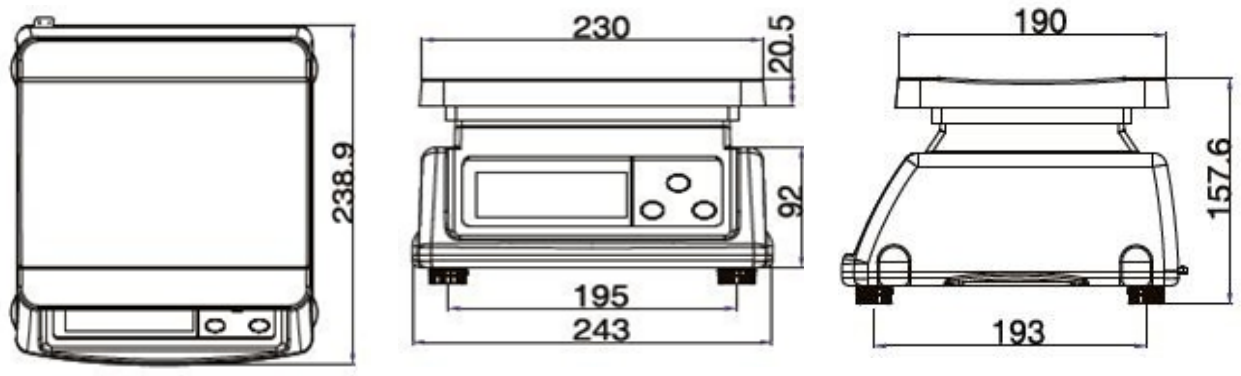

3. INSTALACIÓN

3.1. INSTALACIÓN GENERAL

La balanza debe ser colocada sobre una superficie firme y bien nivelada.

Evite temperaturas extremas. No coloque la balanza directamente bajo la luz del sol ni cerca de conductos de salida de aire acondicionado.

Evite las mesas inestables. Deben ser rígidos y no vibrar. No coloque la balanza cerca de maquinaria que vibre.

Evite las tomas de corriente inestables. No utilice la balanza cerca de equipos con mucho consumo eléctrico como equipamiento de soldadura o grandes motores.

Evite movimientos de aire como los procedentes de ventiladores y la apertura de puertas. No coloque la balanza cerca de ventanas abiertas.

Mantenga la balanza limpia. Mantenga la balanza seca.
No apile material sobre la balanza cuando no está en uso.

3.2. INSTALACIÓN DE LA SERIE BS-TRI

Las balanzas de la serie BS-TRI utilizan un adaptador de corriente alterna y funcionan asimismo con batería recargable. Por favor, asegúrese de que el voltaje de la corriente eléctrica se corresponde con el marcado en el adaptador.

El enchufe para el adaptador a corriente alterna está situado en la parte inferior de la balanza.

4. DESCRIPCIÓN DE LAS TECLAS

⏻	Encender/Apagar balanza
→T← U	Devuelve la pantalla a 0, en modo de configuración se utiliza como tecla enter
→0←	Resta los valores de tara, cambia el modo bruto a neto. En modo de configuración cambia el menú

5. DISPLAYS

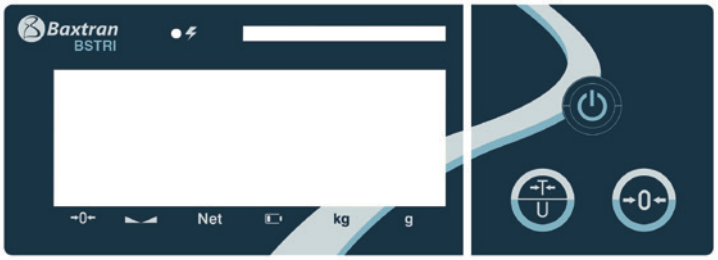

La pantalla LCD mostrará un valor y algunas marcas debajo de los dígitos.

→0←	Indicador de zero.
	Indicador de estabilidad.
Net	Indicador de tara. Peso neto.
	Batería baja. Si la pantalla indica poca batería recárguela inmediatamente.
kg/g	Unidad de peso.
	Indicador de carga.

6. OPERATIVA

Encendido / apagado

Encienda la báscula presionando . La pantalla se enciende y se inicia la auto prueba.

Si quieres apagar presiona la tecla otra vez.

6.1 OPERACION ZERO

Puede presionar la tecla →0← en cualquier momento para establecer el punto cero desde el cual todos los demás pesajes, dentro del 2% del encendido cero. Esto normalmente solo será necesario cuando la plataforma esté vacía. Cuando se obtiene el punto cero, la pantalla mostrará el indicador de cero.

La báscula tiene una función de respuesta a cero automática para tener en cuenta la pequeña desviación o acumulación de material en la plataforma. Sin embargo, es posible que deba presionar la tecla →0← para volver a cero la báscula si se muestran pequeñas cantidades de peso cuando la plataforma está vacía.

Nota: si el peso actual es superior a ± 2% de la capacidad, la función Cero se desactivará.

6.2 OPERACIÓN DE TARA

Coloque un contenedor en la plataforma, se mostrará un valor por su peso.

Presione la tecla →T← para tarar la báscula. El peso que se mostró se almacena como el valor de tara y ese valor se resta de la pantalla, dejando cero en la pantalla. El indicador "NET" estará encendido.

Cuando se retire el contenedor se mostrará un valor negativo. Si la báscula fue tarada justo antes de retirar el contenedor, este valor es el peso bruto del contenedor más todo el producto que se eliminó. Presione nuevamente la tecla →T← para borrar el peso actual de la tara.

6.3 CAMBIO DE LA UNIDAD DE PESAJE

Mantenga presionada la tecla →T← en el modo de pesaje para cambiar la unidad de pesaje kg/g

6.4 AJUSTE DE LA LUZ DE FONDO

En el modo de pesaje, mantenga presionada la tecla →0←

La pantalla se mostrará "BK-AU"

Presione la tecla →T← para cambiar la pantalla a:

- **BK-AU** para ajustar la luz de fondo se enciende automáticamente.

- **BK- OF** para apagar la luz de fondo, apague siempre.
- **BK - ON** para volver la luz de fondo, encender siempre.

6.5. ESTABLECER LÍMITES

En la versión no verificada para establecer los límites se tiene que pulsar y en modo pesaje mostrará 02.00H (H de hi en inglés límite superior) la letra H parpadeará. Pulsando cambia el valor, y pulsando irá pasando al siguiente valor, al llegar al último valor se confirma el límite superior.

Entonces el display mostrará 01.00L (L, límite inferior, en inglés *low*) y repetimos la misma operación que con el límite superior.

Entonces el display mostrará END.

Se tiene que activar el modo límites, pulsando en la cuenta regresiva al encender la máquina, con vamos a F 10 pulsamos y con ponemos la función en ON, pulsamos , mostrará F 10, apagamos y volvemos a encender la balanza.

6.6 CONTROL DE PESO

Modo pitido ver parámetro F7 BEP.

- Modo de verificación 0: no hay pitido en los límites. Función desactivada.
- Compruebe el modo 1: cuando el peso está entre los límites y sonará un pitido.
- Modo de verificación 2: cuando el peso está fuera de los límites, sonará la señal acústica.

7. CONFIGURACIÓN

7.1 ENTRAR EN EL MODO DE CONFIGURACIÓN

La báscula tiene 11 parámetros que pueden ser configurados por el usuario más un método para ingresar a la sección de calibración.

Para configurar los parámetros o la calibración, primero apague las básculas de pesaje, luego presione la tecla hasta que la pantalla muestre "F0 CAL". Presione el menú atrás en el parámetro para regresar al modo de pesaje.

Los parámetros con asterisco *están bloqueados por el pulsador de calibración. Para acceder a ellos hay que romper el precinto perdiendo así la verificación.

7.2 CALIBRAR*

Después de ingresar al modo de configuración, la pantalla mostrará "F0 CAL". Luego presione el interruptor de calibración para ingresar a la calibración. Presione la tecla la pantalla muestra "UnLD", vacíe la bandeja,

después de que el indicador ESTABLE se encienda, presione la tecla nuevamente, la pantalla muestra el peso de calibración, puede presionar la tecla para seleccionar el peso de calibración , después de seleccionar, presione la tecla , coloque el peso de calibración, luego del indicador ESTABLE, presione la tecla para asegurarse, la pantalla muestra "PASAP", luego vuelve al modo de configuración, la calibración ha finalizado.

7.3 CAMBIO DE RESOLUCIÓN*

Después de ingresar al modo de configuración, la pantalla muestra "F0 CAL", presione la tecla , la pantalla muestra "F1 res", presione la tecla para ingresar, presione la tecla para seleccionar el incremento, presione la tecla para asegurarse.

7.4 VERIFICAR CONTEOS INTERNOS

Después de ingresar al modo de configuración, la pantalla muestra "F0 CAL", presione la tecla hasta que la pantalla muestre "F2 INP", presione la tecla para ingresar, la pantalla muestra conteos internos, presione la tecla para regresar al modo de configuración.

7.5 ESTABLECER LA GRAVEDAD LOCAL*

Después de ingresar al modo de configuración, la pantalla muestra "F0 CAL", presione la tecla hasta que la pantalla muestre "F3 grv", presione la tecla para ingresar, presione la tecla para cambiar el valor, presione la tecla para cambiar la ubicación. Presione la tecla para regresar al modo de configuración.

7.6 ESTABLECER APAGADO AUTOMÁTICO

Después de ingresar al modo de configuración, la pantalla muestra "F0 CAL", presione la tecla hasta que la pantalla muestre "F4 OFF", presione la tecla para ingresar, presione la tecla para seleccionar el tiempo de apagado automático (0, 3, 5,15 , minutos), pulse la tecla para confirmar.

7.7 CAPACIDAD*

Después de ingresar al modo de configuración, la pantalla muestra "F0 CAL", presione la tecla hasta que la pantalla muestre "F5 CAP", presione la tecla para ingresar, presione la tecla para cambiar la capacidad actual.

7.8 AJUSTE DE LA FUNCIÓN DE PESAJE

Después de ingresar al modo de configuración, la pantalla muestra "F0 CAL", presione la tecla hasta que la pantalla muestre "F6 ck", presione la tecla para ingresar, presione la tecla para activar / desactivar la función de pesaje de verificación, presione la tecla para asegurarse.

7.9 ESTABLECER EL MODO DE PITIDO

Después de ingresar al modo de configuración, la pantalla muestra "F0 CAL", presione la tecla hasta que

la pantalla muestre "F7 bep", presione la tecla para ingresar,
presione la tecla para seleccionar el modo de pitido (0, 1, 2), presione la tecla para asegurarse.

7.10 ESTABLECER LA VELOCIDAD A/D

Después de ingresar al modo de configuración, la pantalla muestra "F0 CAL", presione la tecla hasta que la pantalla muestre "F8 SPD", presione la tecla para ingresar, presione la tecla para seleccionar la velocidad A / D (7.5 / 15/30), presione la tecla para asegurarse.

7.11 CONFIGURAR LA FUNCIÓN DE TARA MÚLTIPLE*

Después de ingresar al modo de configuración, la pantalla muestra "F0 CAL", presione la tecla hasta que la pantalla muestre "F9 Tar", presione la tecla para ingresar, presione la tecla para activar / desactivar la función Multi-Tare. presione la tecla para asegurarse.

7.12 RESTABLECER AJUSTES DE FÁBRICA

Después de ingresar al modo de configuración, la pantalla muestra "F0 CAL", , presione la tecla hasta que la pantalla muestre "F 10 rt", presione la tecla para restablecer la configuración de fábrica.

8. BATERÍA

Cuando la tensión de la batería sea baja, la indicación ( )se encenderá. La batería debe cargarse tan pronto como la flecha esté encendida. Para cargar la batería, simplemente conéctela al adaptador de CA. La báscula no necesita estar encendida.
Hay un LED encima de la ventana de visualización para indicar el estado de la carga de la batería. Si el LED está verde, la batería tiene una carga completa. Si está rojo indica que la batería se está cargando.
A medida que se usa la batería, es posible que no pueda mantener una carga completa. Si la duración de la batería se vuelve inaceptable, póngase en contacto con su distribuidor.

9. CÓDIGOS DE ERROR

Error Message	Description	Solution
-----	Carga maxima excedida	Descargar o reducir peso
Err 1	Fecha incorrecta	Ingrese la fecha usando formato "yy; mm: dd"
Err 2	Hora incorrecta	Introduzca la hora usando formato "Hh: mm: ss"
Err 4	Error de configuración de cero	Se excedió el rango de configuración de cero debido al encendido. (4% max). Asegúrese de que la plataforma esté vacía.
Err 5	Error en el teclado	Verifique las teclas y conector.
Err 6	Valor A / D fuera de rango	Asegúrese de que la plataforma esté vacía y compruebe que la bandeja está instalada apropiado. Comprobar la celda de carga conectores.
Err 7	Porcentaje de error	Por favor, compruebe los datos de entrada, debe ser> 0.5d
Err 8	Error de peso de calibración	Verifique los pesos de prueba para calibración o calibración lineal
Err 9	Lectura inestable	Compruebe cualquier variación de aire, vibración, ruido de RF y tocando alguna donde Compruebe la celda de carga y conectadores

Err 10	La comunicación inalám-brica fallo	Compruebe la configuración inalámbrica o cambiar la configuración de com desde inalámbrico
Err 11	Error en protocolo de comunicación	Comprobar la configuración de comunicación.
Err 12	Error de acumulación	Máx. De acumulación 99 / 999 / peso 999999
Err 13	Falta de peso unitario	Verifique los datos de ingreso de peso unitario, debe ser> 0.5d
Err 14	Falta de muestra	Revisar conteo de muestras entrada, debe ser> 20d
Err 15	Error de gravedad	Compruebe la configuración de la gravedad. El rango de gravedad debe ser 0.9xx ~1.0xx
Err 16	Error de papel	Compruebe el papel de la impresora
Err 17	Tara fuera de rango	Menos peso o sobrecarga. Retire la carga y reinicie escala de nuevo.
Err 18	Error de pre-tara	Verifique el valor de pre-tara
Err 19	Inicializar error cero	Calibración de la escala.
Err P	Error de impresora	Compruebe la configuración de la impresora o conexiones
Err L	Error de configuración de aprobación	Verifique el puente de PCB.
Err--ol--	Sobre rango	Retirar la carga. Volver a calibrar
Err--Lo--	Menos peso	Verifique el plataforma y reinicio o calibrar.
Err FA,L H FA,LL FA,L	Calibración de error	Chequear el test de pesos y recalibrar.
Err BaLo LobA	Batería baja	Recargue la batería

1. INTRODUCTION

La série **BS-TRI** offre une gamme de balance précise, rapide, adaptable a toutes utilisations. Il y a 3 modèles de balances dans cette gamme. La grandeur de la plate-forme est de 190mm x 230mm, les possibilitees de portées vont de 3 kg à 15 kg.

Tous les claviers sont scellés, les interrupteurs de membrane sont marqués par couleur et les écrans de visualisation sont des ecrans de verre liquide (LCD) de grand volume et faciles à lire. Les LCDs sont dotees du retro eclairage.

Toutes la gamme a la fonction tare, zéro, changement de l'unité de poids, changement de fonction de division.

La série de balances BS porte une protection contre la poussière et le liquides équivalent à l'IP-68.

2. ESPECIFICATIONS

MODEL #	**BS-TRI/3**	**BS-TRI/6**	**BS-TRI/15**
Portée	3 Kg	6 Kg	15 Kg
Échelon	1 g	2 g	5 g
Résolution	1/3.000		
Tare max	-3 Kg	-6 Kg	- 10 Kg
Poids min	20 g	40 g	100 g
Dimension du plateau	190mm x 230mm		
Unités	Kg (g)		
Fonctions	Buzzer, tricolor, checkweigher.		

DIMENSION

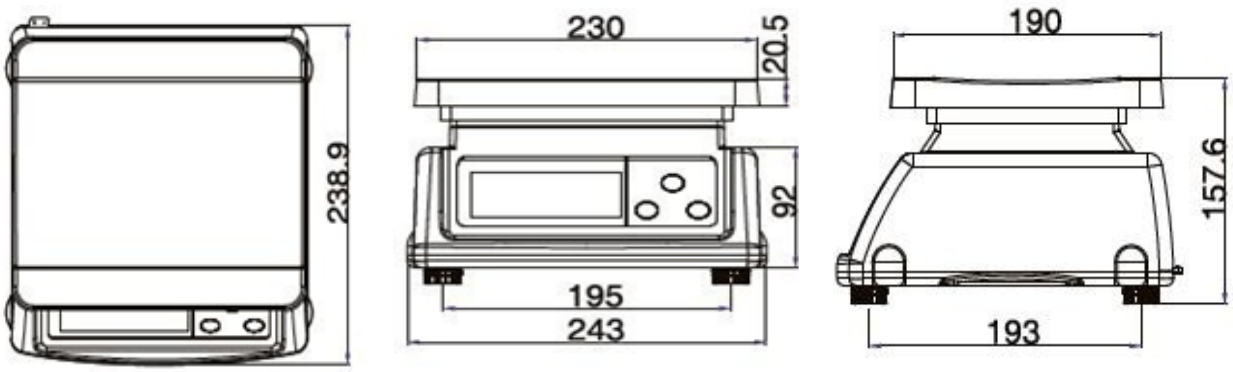

3. INSTALLATION

3.1. INSTALLATION GÉNÉRALE

La balance doit être placée sur une surface ferme et bien nivelée.

Éviter les températures extrêmes. Ne pas placer pres de conduites de sortie d'air conditionné. Éviter les tables instables. Les tables et le sol doivent être rigides et ne pas vibrer.

Éviter les prises de courant instables. N'utiliser pas la balance près d'équipements avec beaucoup de consommation électrique comme équipement de soudure ou grands moteurs.

Éviter des mouvements d'air comme des ventilateurs et l'ouverture de portes. Ne placer pas la balance près de fenêtres ouvertes.

Maintenir la balance propre.

Maintenir la balance sèche.

N'empiler pas du matériel sur la balance quand n'est pas en utilisation.

3.2. INSTALLATION DE LA SÉRIE BS-TRI

Les balances de la série BS-TRI utilisent un adaptateur de courant alterne et elles fonctionnent de la même manière avec batterie rechargeable. S'assurer que le voltage du courant électrique est le meme marqué sur l'adaptateur.

4. DESCRIPTION DES TOUCHES

⏻	Turn on/off the scale
→T← U	Subtracts the tare values, change to gross to net mode and.In setting mode, it used to change Menu.
→0←	Returns the display to zero. In setting mode, it used as enter key.

5. ÉCRAN

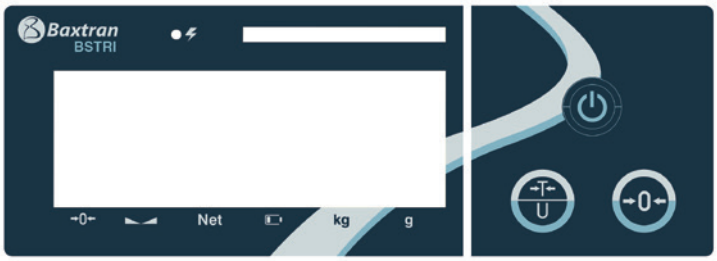

L'écran LCD affichera une valeur et des marques sous les chiffres.

→0←	Indicateur de zero.
▬◢	Indicateur de stabilité.
Net	Indicateur de tare, poids net.
▭	Batterie faible. Si l'affichage indique une pile faible, rechargez-la immédiatement.
kg/g	Unité de poids.
⚡	Indicateur de charge.

6. OPERATIVE

Allumé éteint

Allumez la balance en appuyant sur ⏻ 'écran s'allume et l'autotest commence.

Si vous souhaitez désactiver, appuyez à nouveau sur la touche.

6.1 ZÉRO FONCTIONNEMENT

Vous pouvez appuyer sur la touche →0← à tout moment pour définir le point zéro à partir duquel toutes les autres pesées, dans les 2% d'allumage au zéro. Cela ne sera normalement nécessaire que lorsque la plate-forme est vide. Lorsque le point zéro est obtenu, l'écran affiche l'indicateur de zéro.

La balance a une fonction de réinitialisation automatique pour prendre en compte le petit écart ou l'accumulation de matériel sur la plate-forme. Cependant, vous devrez peut-être appuyer sur la touche ZERO pour ramener la balance à zéro si de petites quantités de poids sont affichées lorsque la plate-forme est vide.

Remarque: Si le poids actuel est supérieur à ± 2% de la capacité, la fonction Zéro sera désactivée.

6.2 OPÉRATION DE TARE

Placez un conteneur sur la plate-forme, il indiquera une valeur pour son poids.

Appuyez sur la touche →T← U pour tarer la balance. Le poids affiché est enregistré en tant que valeur de tare et cette valeur est soustraite de l'écran, laissant zéro à l'écran. L'indicateur "NET" sera allumé.

Lorsque le conteneur est supprimé, une valeur négative sera affichée. Si la balance a été tarée juste avant de retirer le conteneur, cette valeur correspond au poids brut du conteneur et à tout le produit retiré. Appuyez à nouveau sur la touche →T← U pour effacer le poids actuel de la tare.

6.3 CHANGEMENT DE L'UNITÉ DE PESAGE

Maintenez la touche →T← U enfoncée en mode de pesée pour changer le

Unité de pesée kg / g.

6.4 RÉGLAGE DU RÉTROÉCLAIRAGE

En mode de pesée, maintenez la touche →0← enfoncée.

L'écran affichera " BK-AU"

Appuyez sur la touche →T← U pour changer l'écran en:

- **BK-AU** pour régler le rétro-éclairage s'allume automatiquement

- **BK- OF** pour éteindre le rétroéclairage, éteignez toujours
- **BK - ON** allume pour allumer le rétro-éclairage, allume toujours

6.5. ÉTABLIR DES LIMITES

Dans la version non vérifiée pour définir les limites, vous devez appuyer sur et en mode pesage affichera 02.00H (H de hi en anglais limite supérieure) la lettre H clignotera. Appuyer sur modifie la valeur, puis appuyer sur passera à la valeur suivante, lorsque vous atteignez la dernière valeur, la limite supérieure est confirmée.

Ensuite, le viewer affichera 01.00L (L, limite inférieure en anglais *low*) et nous répéterons la même opération qu'avec la limite supérieure.

Ensuite, l'affichage affiche END.

Vous devez activer le mode limites, en appuyant sur dans le compte à rebours lors de l'allumage de la machine, avec nous allons à F 10 appuyez sur et avec , nous mettons la fonction en ON, appuyons sur , affichons F 10, éteignons et rallumons la balance.

6.6 JEU DE PESÉE DE CONTRÔLE

Mode bip, voir paramètre F7 BEP

- Mode de vérification 0: il n'y a pas de bip dans les limites. Fonction désactivée.
- Mode vérification 1: lorsque le poids est compris entre les limites et un bip retentira.
- Mode de vérification 2: lorsque le poids dépasse les limites, le signal sonore retentit.

7. CONFIGURATION

7.1 ENTRER EN MODE DE CONFIGURATION

La balance comporte 11 paramètres pouvant être configurés par l'utilisateur, ainsi qu'une méthode pour entrer dans la section d'étalonnage.

Pour définir les paramètres ou l'étalonnage, éteignez d'abord les balances, puis appuyez sur la touche jusqu'à ce que

"F0 CAL" s'affiche. Appuyez sur le menu arrière dans le paramètre pour revenir au mode de pesée.

Les paramètres marqués d'un astérisque * sont bloqués par le bouton de calibrage. Pour avoir accès à la haine, brisez le sceau et perdez ainsi la vérification

7.2 CALIBRER*

Après être entré dans le mode de configuration, l'écran affichera "F0 CAL". Appuyez ensuite sur le bouton d'étalonnage pour entrer l'étalonnage. Appuyez sur la touche , l'affichage indique "UnLD", videz le plateau, après que le voyant STABLE s'allume, appuyez à nouveau sur la touche , l'affichage indique le poids de calibrage, vous pouvez appuyer sur la touche pour sélectionner le poids. Après la sélection, appuyez sur la touche , placez le poids de calibrage, puis le voyant STABLE, appuyez sur la touche pour vous assurer que l'écran affiche "PASS", puis revenez au mode de configuration, le calibrage est terminé.

7.3 CHANGEMENT DE RÉSOLUTION*

Après être entré dans le mode de configuration, l'écran affiche "F0 CAL", appuyez sur la touche , l'écran affiche "F1 res", appuyez sur la touche pour entrer, appuyez sur la touche pour sélectionner l'incrémentation, appuyez sur la touche pour vous en assurer.

7.4 VÉRIFIER LES COMPTES INTERNES

Après être entré dans le mode de configuration, l'écran affiche "F0 CAL", appuyez sur la touche jusqu'à ce que l'écran affiche "F2 INP", appuyez sur la touche pour entrer, l'écran affiche les décomptes internes, appuyez sur la touche pour revenir en mode de configuration.

7.5 ÉTABLIR LA GRAVITÉ LOCALE*

Après être entré dans le mode de configuration, l'écran affiche "F0 CAL", appuyez sur la touche jusqu'à ce que l'écran affiche "F3 grv", appuyez sur la touche pour entrer, appuyez sur la touche pour modifier la valeur, appuyez sur la touche pour changer d'emplacement. Appuyez sur la touche pour revenir au mode de configuration.

7.6 RÉGLER L'ARRÊT AUTOMATIQUE

Après être entré dans le mode de configuration, l'écran affiche "F0 CAL", appuyez sur la touche Jusqu'à ce que l'écran affiche "F4 OFF", appuyez sur la touche pour entrer, appuyez sur la touche pour sélectionner l'heure Arrêt automatique (0, 3, 5, 15, minutes), appuyez sur la touche pour confirmer.

7.7 CHANGER DE CAPACITÉ*

Après être entré dans le mode de configuration, l'écran affiche "F0 CAL", appuyez sur la touche jusqu'à ce que l'écran affiche "F5 CAP", appuyez sur la touche pour entrer, appuyez sur la touche pour modifier la capacité actuelle.

7.8 RÉGLAGE DE LA FONCTION DE PESÉE

Après être entré dans le mode de configuration, l'écran affiche "F0 CAL", appuyez sur la touche jusqu'à ce que l'écran affiche "F6 ck", appuyez sur la touche pour entrer, appuyez sur la touche pour activer / désactiver la fonction de pesage de Vérifiez, appuyez sur la touche pour vous en assurer.

7.9 RÉGLER LE MODE BIP

Après être entré dans le mode de configuration, l'écran affiche "F0 CAL", appuyez sur la touche jusqu'à ce que l'écran affiche "F7 bep", appuyez sur la touche pour entrer,
appuyez sur la touche pour sélectionner le mode bip (0, 1, 2), appuyez sur la touche pour vous en assurer.

7.10 RÉGLER LA VITESSE A/D

Après être entré dans le mode de configuration, l'écran affiche "F0 CAL", appuyez sur la touche jusqu'à ce que l'écran affiche "F8 SPD", appuyez sur la touche pour entrer, appuyez sur la touche pour sélectionner la vitesse / D (7.5 / 15/30), appuyez sur la touche pour vous en assurer.

7.11 CONFIGURER LA FONCTION DE TARE MULTIPLE*

Après être entré dans le mode de configuration, l'écran affiche "F0 CAL", appuyez sur la touche jusqu'à ce que l'écran affiche "F9 tar", appuyez sur la touche pour entrer, appuyez sur la touche pour activer / désactiver le Fonction multi-tare. appuyez sur la touche pour vous en assurer.

7.12 RÉINITIALISATION*

Après être entré dans le mode de configuration, l'écran affiche "F0 CAL", appuyez sur la touche jusqu'à ce que l'écran affiche "F10 rt", appuyez sur la touche pour rétablir les réglages d'usine.

8. BATTERIE

Lorsque la tension de la batterie est faible, l'indicateur ( ) s'allume. La batterie doit être chargée dès que la flèche est allumée. Pour charger la batterie, connectez-vous simplement à l'adaptateur secteur. Le solde n'a pas besoin d'être allumée.

Un témoin au-dessus de la fenêtre d'affichage indique l'état de charge de la batterie. Si vous allez vert, la batterie est complètement chargée. Si elle est rouge, indiquez que la batterie est en cours de chargement.

Lorsque la batterie est utilisée, il est possible qu'elle soit complètement chargée. Si la durée de vie de la batterie devient inacceptable, contactez votre revendeur.

9. CODES D'ERREUR

Message dérreur	Description	Solution
-----	Charge maximale dépassée	Télécharger ou réduire le poids.
Err 1	Date incorrecte	Entrez la date en utilisant le format "Yy; mm: jj ".
Err 2	Heure incorrecte	Entrez l'heure en utilisant le format "Hh; mm: ss ".
Err 4	Zéro erreur de configuration	La plage de réglage du zéro a été dépassée en raison de la mise sous tension. (4% max). Assurez-vous que la plate-forme est vide.
Err 5	Erreur sur le clavier	Vérifiez les clés et connecteur.
Err 6	Valeur A / D hors limites	Assurez-vous que la plate-forme est vide et vérifier que le bac est installé approprié Vérifiez la cellule de charge connecteurs.
Err 7	Taux d'erreur	S'il vous plaît vérifier les données d'entrée, vous devez être> 0.5d.
Err 8	Erreur de poids d'étalonnage	Vérifiez les poids de test pour calibration ou calibration linéaire.
Err 9	Lecture instable	Vérifiez toute variation d'air, vibrations, bruit RF et toucher certains où Vérifiez la cellule de charge et connecteurs.
Err 10	Communication sans fil Echec.	Vérifiez les paramètres sans fil ou changer les paramètres com de sans fil.
Err 11	Erreur dans le protocole de communication	Vérifiez la configuration de la communication.
Err 12	Erreur d'accumulation	Max D'accumulation 99 / 999 / poids 999999.
Err 13	Perte de poids unitaire	Vérifiez les données de poids unitaire, il devrait être> 0.5d.
Err 14	Échantillon manquan	Examiner le comptage d'échantillons entrée, il devrait être> 20d.
Err 15	Erreur de gravité	Vérifiez les paramètres de gravité. La plage de gravité doit être 0,9xx ~ 1.0xx.
Err 16	Erreur papier	Vérifiez le papier de l'imprimante.

Err 17	Tara hors limites Moins de poids ou de surcharge.	Retirez la charge et redémarrez. Échelle à nouveau.
Err 18	Erreur de pré-tare	Vérifier la valeur de pré-tare.
Err 19	Initialize zero error	Calibrage de la balance
Err P	Erreur d'imprimante	Vérifiez les paramètres de l'imprimante ou les connexions.
Err L	Erreur de configuration	Vérifiez le pont de la carte.
Err--ol--	A propos de la gamme	Retirez la charge. Recalibrer
Err--Lo--	Moins de poids	Vérifiez le plate-forme et redémarrer ou calibrer.
Err FA,L H FA,LL FA,L	Erreur d'étalonnage	Vérifiez le test de poids et recalibrez.
Err BaLo LobA	La batterie faible	Recharger la batterie.

1. INTRODUÇÃO

A série **BS-TRI** de balanças proporciona uma série precisa, rápida e versátil de balanças de pesagem para todas as utilizações. Há 3 modelos de balanças dentro desta gama. O tamanho da plataforma a partir de190mmx 230mm, os possíveis avanços vão de 3 kg a 15 kg.

Todos os teclados estão vedados, os interruptores de membrana estão marcados por cores e os ecrãs de visualização são displays (visores) de cristais líquidos (LCD).

Todas as unidades incluem tara, zero, mudança da unidade de peso, mudança da função de divisão.

2. ESPECIFICAÇÕES

MODEL #	**BS-TRI/3**	**BS-TRI/6**	**BS-TRI/15**
Capacidade máxima	3 Kg	6 Kg	15 Kg
Legibilidade	1 g	2 g	5 g
Resolução	1/3.000		
Tara máxima	-3 Kg	-6 Kg	- 10 Kg
Capacidade mínima	20 g	40 g	100 g
Tamanho do prato	190mm x 230mm		
Unidades	Kg (g)		
Funções	Aviso sonoro, tricolor, checkweigher		

DIMENSÃO

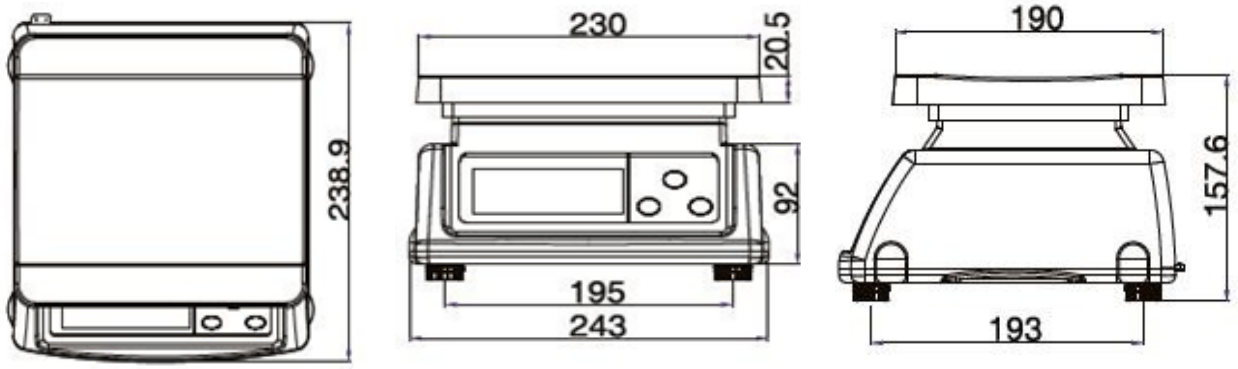

3. INSTALAÇÃO

3.1. INSTALAÇÃO GERAL

A balança deve ser colocada sobre uma superfície firme e bem nivelada.

Evite temperaturas radicais. Não exponha a balança diretamente à luz do sol nem perto de condutas de saída de ar condicionado.

Evite as mesas instáveis. As mesas ou o solo devem ser rígidos e não vibrar. Não ponha a balança perto de máquinas que vibrem.

Evite as tomadas de corrente instáveis. Não utilize a balança perto de equipamentos com muito consumo elétrico como equipamento de soldadura ou grandes motores.

Evite movimentos de ar como os provenientes de ventiladores e de abertura de portas. Não ponha a balança perto de janelas abertas.

Mantenha a balança limpa.

Mantenha a balança seca.

Não empilhe material sobre a balança quando não estiver a ser usada.

3.2. INSTALAÇÃO DA SÉRIE BS-TRI

As balanças da série BSI-TRI utilizam um adaptador de corrente alterna e também funcionam com bateria recarregável. Por favor, assegure-se de que a voltagem da corrente elétrica corresponde à marcada no adaptador.

A tomada para o adaptador a corrente alterna está situada na parte inferior da balança.

4. DESCRIPTION DES TOUCHES

⏻	Acender/Apagar balança
→T← U	Devolve o ecrã a 0, em modo de configuração utiliza-se como tecla enter
→0←	Subtrai os valores de tara, muda o modo bruto a líquido. Em modo de configuração muda o menu

5. DISPLAY

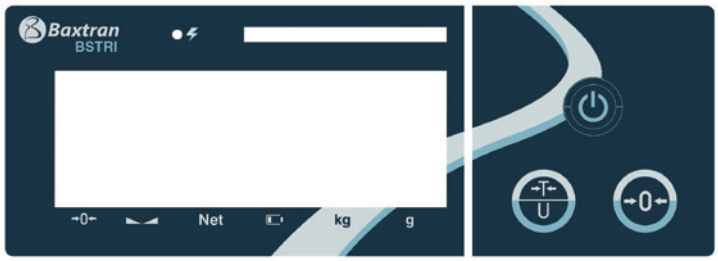

O ecrã LCD mostrará um valor e algumas marcas debaixo dos dígitos.

→0←	Indicador de zero
◣◢	Indicador de estabilidade
Net	Indicador de tara, peso líquido
▭	Bateria baixa. Se o ecrã indicar pouca bateria recarregue-a imediatamente.
kg/g	Unidade de peso
ϟ	Indicador de carga

6. FUNCIONAMENTO

Ligar/desligar

Acenda a balança pressionando ⏻. O ecrã acende e inicia o auto teste.

Se quiser apagar pressione a tecla outra vez.

6.1 OPERAÇÃO ZERO

Pode pressionar a tecla →0← em qualquer momento para estabelecer o ponto zero a partir do qual todas as restantes pesagens, dentro de 2% da ligação zero. Isto normalmente apenas será necessário será quando a plataforma estiver vazia. Quando se obtiver o ponto zero, o ecrã mostrará o indicador de zero.

A balança tem uma função de resposta a zero automática para ter em conta o pequeno desvio ou acumulação de material na plataforma. No entanto, é possível que deva pressionar a tecla →0← para a balança voltar a zero se aparecerem pequenas quantidades de peso quando a plataforma estiver vazia.

NOTA: Se o peso atual for superior a ± 2% da capacidade, a função Zero será desativada.

6.2 OPERAÇÃO DE TARA

Ponha um recipiente na plataforma, posteriormente vai aparecer um valor devido ao seu peso.

Pressione a tecla →T← U para tarar a balança. O peso que apareceu é armazenado como o valor da tara e esse valor é subtraído do ecrã, deixando o ecrã a zero. O indicador "NET" estará aceso.

Quando se retira o recipiente, aparece um valor negativo. Se a balança foi tarada justo antes de retirar o recipiente, este valor é o peso bruto do recipiente mais todo produto eliminado. Pressione novamente a tecla →T← U para eliminar o peso atual da tara.

6.3 MUDANÇA DA UNIDADE DE PESAGEM

Mantenha a tecla →T← U pressionada em modo de pesagem para mudá-la Unidade de pesagem kg/g.

6.4 AJUSTE DE LA LUZ DE FUNDO

No modo de pesagem, mantenha a tecla →0← pressionada.

O ecrã mostrará "BK-AU"

Pressione a tecla para mudar o ecrã para:

- **BK-AU** para ajustar a luz de fundo acende automaticamente
- **BK- OF** para apagar a luz de fundo, apague sempre
- **BK - ON** aceso para voltar à luz de fundo, acender sempre

6.5 ESTABELECER LIMITES

Na versão não verificada para definir os limites você tem que pressionar e no modo de pesagem mostrará 02.00H (H de oi no limite superior inglês) a letra H piscará. Pressionar muda o valor, e pressionando irá para o próximo valor, ao atingir o último valor o limite superior é confirmado.

Em seguida, o visor mostrará 01.00L (L, limite inferior em inglês *low*) e repetiremos a mesma operação que com o limite superior.

Em seguida, o visor mostrará END.

Você tem que ativar o modo de limites, pressionando na contagem regressiva ao ligar a máquina, com vamos para F 10 pressione e com colocamos a função em ON, pressiona , mostramos F 10, desligamos e ligamos o equilíbrio novamente.

6.6 CONTROLO DE PESO

Modo aviso sonoro ver parâmetro F7 BEP.

- Modo de verificação 0: não há aviso sonoro pitido nos limites. Função desativada.
- Comprove o modo 1: quando o peso estiver entre os limites e se ouvir um aviso sonoro.
- Modo de verificação 2: quando o peso estiver fora dos limites, e se ouvir o sinal acústico.

7. CONFIGURAÇÃO

7.1 ENTRAR NO MODO DE CONFIGURAÇÃO

A balança tem 11 parâmetros que podem ser configurados pelo usuário mais um método para inserir a secção de calibragem.

Para configurar os parâmetros ou a calibragem, apague primeiro as balanças de pesagem, posteriormente pressione a tecla até aparecer no ecrã "F0 CAL" Pressione o menu atrás no parâmetro para regressar ao modo de pesagem.

Os parâmetros com asterisco *estão bloqueados pelo botão de pressão de calibragem. Para aceder aos mesmos é necessário partir o selo de segurança perdendo assim a verificação.

7.2 CALIBRAR*

Depois de inserir o modo de configuração, o ecrã mostrará "F0 CAL". Depois pressione o interruptor de calibragem para inserir a calibragem. Pressione a tecla e o ecrã mostrará "UnLD", esvazie a bandeja, depois de o indicador ESTÁVEL acender, pressione a tecla novamente, o ecrã mostrará o peso de calibragem, pressione a

tecla para selecionar o peso de calibragem , depois de realizar a seleção, pressione a tecla , ponha o peso de calibragem e depois do indicador ESTÁVEL, pressione a tecla para assegurar-se, aparece no ecrã "PASSAP", posteriormente volta ao modo configuração, concluindo assim o processo de calibragem.

7.3 MUDANÇA DE RESOLUÇÃO*

Depois de entrar no modo de configuração, o ecrã mostra "F0 CAL", pressione a tecla , aparece "F1 res" no ecrã, pressione a tecla para inserir, pressione a tecla para selecionar o incremento, pressione a tecla para certificar-se.

7.4 VERIFICAR CONTAGENS INTERNAS

Depois de entrar no modo de configuração, aparece "F0 CAL", no ecrã, pressione a tecla até aparecer "F2 INP", no ecrã, pressione a tecla para inserir, o ecrã mostra as contagens internas, pressione a tecla para regressar ao modo de configuração.

7.5 ESTABELECER A GRAVIDADE LOCAL*

Depois de entrar no modo de configuração, o ecrã mostra "F0 CAL" , pressione a tecla até aparecer "F3 grv" no ecrã, pressione a tecla para inserir, pressione a tecla para mudar o valor, pressione a tecla para mudar a localização. Pressione a tecla para regressar ao modo de configuração.

7.6 ESTABELECER DESLIGAR AUTOMATICAMENTE

Depois de entrar no modo de configuração, o ecrã mostra "F0 CAL", pressione a tecla até aparecer "F4 OFF" no ecrã, pressione a tecla para inserir, pressione a tecla para selecionar a hora de desligar, pressione a tecla para confirmar.

7.7 CAPACIDADE*

Depois de entrar no modo de configuração, o ecrã mostra "F0 CAL", pressione a tecla até aparecer "F5 CAP" no ecrã, pressione a tecla para inserir, pressione a tecla para mudar a capacidade atual.

7.8 AJUSTE DA FUNÇÃO DE PESAGEM

Depois de entrar no modo de configuração, o ecrã mostra "F0 CAL",pressione a tecla até aparecer "F6 ck" no ecrã, pressione a tecla para inserir, pressione a tecla para ativar/ desativar a função de pesagem de verificação, pressione a tecla para certificar-se.

7.9 ESTABELECER O MODO DE AVISO SONORO

Depois de entrar no modo de configuração, o ecrã mostra "F0 CAL", pressione a tecla até aparecer "F7 bep" no ecrã, pressione a tecla para inserir. Pressione a tecla para selecionar o modo aviso sonoro (0, 1, 2) pressione a tecla para certificar-se.

7.10 ESTABELECER VELOCIDADE A/D

Depois de entrar no modo de configuração, o ecrã mostra "F0 CAL", pressione a tecla até aparecer "F8 SPD" no ecrã, pressione a tecla para inserir, pressione a tecla para selecionar a velocidade A / D (7.5 / 15/30),

pressione a tecla para certificar-se

7.11 CONFIGURER LA FONCTION DE TARE MULTIPLE*

Depois de entrar no modo de configuração, o ecrã mostra "F0 CAL", pressione a tecla até aparecer "F9 Tar" no ecrã, pressione a tecla para inserir, pressione a tecla para ativar/ desativar a função Multi-Tare. Pressione a tecla para certificar-se.

7.12 RÉINITIALISATION*

Depois de entrar no modo de configuração, o ecrã mostra "F0 CAL", pressione a tecla até aparecer "F 10 rt" no ecrã, pressione a tecla para restabelecer, pressione a configuração de fábrica.

8. BATTERIE

Quando a tensão da bateria for baixa, acende um indicador ( ). A bateria deve ser carregada assim que a flecha tiver acendido. Para carregar a bateria, basta conectá-la ao adaptador de CA. A balança não precisa de estar ligada.

Há um LED em cima da janela de visualização para indicar o estado da carga da bateria. Se o LED estiver verde, a bateria tem a carga completa. Se estiver vermelho indica que a bateria está a carregar.

À medida que se vai usando a bateria, é possível que a mesma deixe de conseguir manter uma carga completa. Se a duração da bateria se tornar inaceitável, entre em contacto com o seu distribuidor.

9. CODES D'ERREUR

Mensagem de erro	Descrição	Solução
-----	Carga máxima excedida	Descarregar ou reduzir peso
Err 1	Data incorreta	Insira a data usando o formato "Yy; mm: dd"
Err 2	Hora incorreta	Introduza a hora usando o formato "Hh: mm: ss"
Err 4	Erro de configuração de zero	A faixa de configuração de zero foi ultrapassada devido à ligação. (4% máx.) Certifique-se de que a plataforma está vazia.
Err 5	Erro no teclado	Verifique as teclas e o conector.
Err 6	Valor A / D fora de faixa	Certifique-se de que a plataforma está vazia e comprove se a bandeja está instalada apropriadamente. Comprovar a célula de carga conectores.
Err 7	Percentagem de erro	Por favor, verifique os dados de entrada, devem ser> 0.5d.
Err 8	Erro de peso de calibragem	Verifique os pesos de teste para calibragem ou calibragem linear.
Err 9	Leitura instável	Comprove qualquer variação de ar, vibração, ruído de RF e tocando alguma onde. Comprove a célula de carga e Conectores.
Err 10	A comunicação sem fio Falha.	Verifique a configuração sem fio ou mude a configuração de com a partir de sem fio.
Err 11	Erro no protocolo de comunicação	Comprovar a configuração de comunicação.

Err 12	Erro de acumulação	Máx. De acumulação 99 / 999 / peso 999999.
Err 13	Falta de peso unitário	Verifique os dados de inserção de peso unitário, deve ser> 0.5d.
Err 14	Falta de amostra	Rever contagem de amostras entrada, deve ser> 20d.
Err 15	Erro grave	Verifique a configuração da gravidade. A faixa da gravidade deve ser 0.9xx ~1.0xx.
Err 16	Erro de papel	Verifique o papel da impressora.
Err 17	Tara fora de faixa	Menos peso ou sobrecarga. Retire a carga e reinicie. Escala novamente.
Err 18	Erro de pré-tara	Verifique o valor de pré-tara.
Err 19	Inicializar erro zero	Calibragem da escala.
Err P	Erro de impressora	Verifique a configuração da impressora ou conexões.
Err L	Erro de configuração de aprovação	Verifique a ponte de PCB.
Err--ol--	Sobre faixa	Retirar a carga. Voltar a calibrar.
Err--Lo--	Menos peso	Verifique a plataforma e reinicie a calibragem.
Err FA,L H FA,L L FA,L	Calibragem de erro	Verificar o teste de pesos e voltar a calibrar.
Err BaLo LobA	Bateria baixa	Recarregar a bateria.

1. INTRODUZIONE

La serie di bilance BS si compone di una gamma accurata, veloce e versatile di bilance per tutti gli usi. Ci sono 3 modelli di bilancia all'interno di questa gamma. La dimensione della piattaforma è 190mmx 230mm, la capacità possibile varia da 3 kg a 15 kg.

Tutte le tastiere sono sigillate, gli interruttori a membrana sono contrassegnati a colori e gli schermi a cristalli liquidi (LCD) sono di grandi dimensioni e di facile lettura. Gli LCD sono dotati di retroilluminazione.

Tutte le unità includono tara, zero, cambio unità di peso, cambio funzione di divisione. Le bilance della serie BS hanno una protezione da polvere e liquidi equivalente a IP-68.

NOTA: Queste bilance non sono adatte agli usi di cui all'articolo 1, paragrafo 2a, della direttiva 90/384/CEE

2. SPECIFICHE TECNICHE

MODELLO #	BS-TRI/3	BS-TRI/6	BS-TRI/15
Capacità	3kg	6kg	15kg
Range	1g	2g	5g
Risoluzione		1/3.000	
Tara massima	-3kg	-6kg	-10kg
Peso minimo	20g	40g	100g
Dimensione piastra		190mm x 230mm	
Unità di misura		Kg (g)	
Opzionale		Cicalino, tricolore, selezionatrice ponderale	

DIMENSIONI

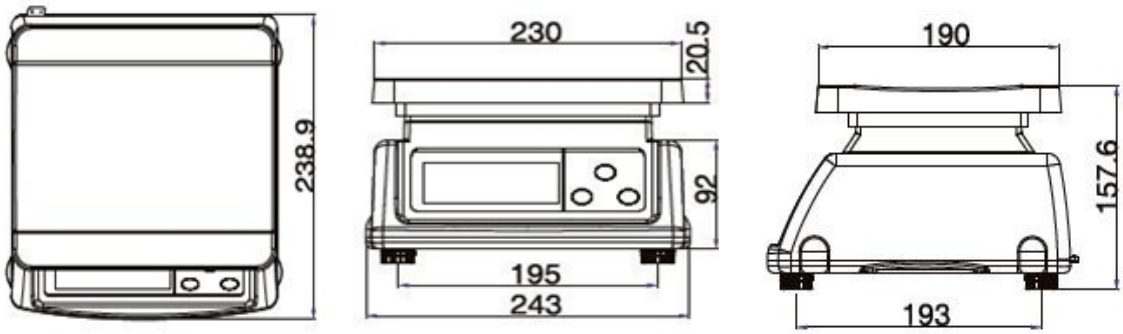

3. INSTALLAZIONE

3.1. INSTALLAZIONE GENERALE

La bilancia deve essere posizionata su una superficie solida e piana.

Evitare temperature estreme. Non esporre la bilancia direttamente alla luce solare o posizionarla vicino ai condotti di scarico dell'aria condizionata.

Evitare tavoli instabili. Devono essere rigidi e non devono vibrare. Non collocare la bilancia in prossimità di macchinari vibranti.

Evitare prese di correnti instabili. Non utilizzare la bilancia in prossimità di apparecchiature ad alta intensità elettrica, come apparecchi di saldatura o motori di grandi dimensioni.

Evitare movimenti d'aria come quelli provenienti da ventilatori e dalle aperture delle porte. Non posizionare la bilancia vicino a finestre aperte.

Mantenere pulita la bilancia. Mantenere asciutta la bilancia.

Non impilare il materiale sulla bilancia quando non viene utilizzata.

3.2. INSTALLAZIONE DELLA SERIE BS-TRI

Le bilance della serie BS-TRI utilizzano un adattatore CA e sono alimentate anche da una batteria ricaricabile. Assicurarsi che la tensione della corrente elettrica corrisponda a quella indicata sull'adattatore.

La spina per l'adattatore CA si trova nella parte inferiore della bilancia.

4. DESCRIZIONE DEI TASTI

⏻	Accendere/Spegnere la bilancia
→T← / U	Riporta lo schermo a 0, in modalità di configurazione viene utilizzato come tasto di invio
→0←	Sottrae i valori di tara, cambia il modo lordo in netto. In modalità di configurazione, cambia il menu

5. DISPLAY

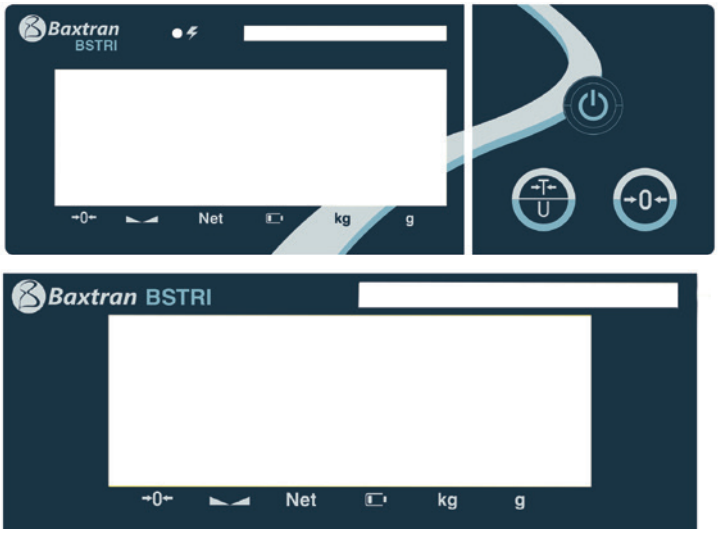

Il display LCD mostrerà un valore e alcuni segni sotto le cifre.

→0←	Indicatore di zero.
◣◢	Indicatore di stabilità.
Net	Indicatore di tara. Peso netto.
▭	Batteria scarica. Se il display indica che la batteria è scarica, ricaricarla immediatamente.
kg/g	Unità di peso.
ϟ	Indicatore di carica.

6. FUNZIONAMENTO

Accensione / spegnimento

Accendere la bilancia premendo . Il display si accende e viene avviato l'autocontrollo.

Se si desidera spegnere, premere di nuovo il tasto .

6.1 OPERAZIONE DI AZZERAMENTO

È possibile premere il tasto in qualsiasi momento per impostare il punto zero a partire dal quale saranno effettuate tutte le altre pesate, entro il 2% dello zero all'accensione. Normalmente, questo è necessario solo quando la piattaforma è vuota. Quando si ottiene il punto zero, il display visualizza lo zero.

La bilancia ha la funzione di risposta automatica allo zero per tener conto di piccoli scostamenti o accumuli di materiale sulla piattaforma. Tuttavia, potrebbe essere necessario premere il tasto per riazzerare la bilancia se sono visualizzate piccole quantità di peso quando la piattaforma è vuota.

Nota: Se il peso attuale è superiore a ± 2% della capacità, la funzione Zero viene disattivata.

6.2 OPERAZIONE DI TARATURA

Posizionare un contenitore sulla piattaforma, verrà visualizzato un valore del suo peso.

Premere il tasto per tarare la bilancia. Il peso mostrato viene memorizzato come valore di tara e tale valore è sottratto dal display, lasciando zero. Si accenderà l'indicatore NETTO.

Quando il contenitore viene rimosso, viene visualizzato un valore negativo. Se la bilancia è stata tarata poco prima di rimuovere il contenitore, questo valore è il peso lordo del contenitore più il peso del prodotto che è stato rimosso. Premere di nuovo il tasto per cancellare la tara attuale.

6.3 CAMBIO DELL'UNITÀ DI PESO

Tenere premuto il tasto nella modalità di pesatura per cambiare l'unità di pesatura kg/g

6.4 REGOLAZIONE DELLA RETROILLUMINAZIONE

In modalità di pesatura, tenere premuto il tasto

Lo schermo mostrerà "BK-AU"

Premere il tasto per cambiare il display a:

- **BK-AU** per regolare la retroilluminazione, si accende automaticamente.
- **BK- OF** per spegnere la retroilluminazione, spegnere sempre.
- **BK - ON** per accendere la retroilluminazione, accendere sempre.

6.5. IMPOSTAZIONE DEI LIMITI

Nella versione non verificata per stabilire i limiti premere y in modalità pesatura mostrerà 02.00H (H per hi in inglese limite superiore) la lettera H parpadeara. Pulsando cambia il valore e pulsando passerà al valore successivo, il raggiungimento dell'ultimo valore è confermato dal limite superiore.

Quindi il Display mostrerà 01.00L (L, limite inferiore in inglese *low*) e ripetiamo la stessa operazione che contiene il limite superiore.

Quindi il display mostrerà END.

Se devi attivare la modalità limiti, premendo nell'account regressivo per avviare la macchina, con andiamo su F 10. Premiamo e lo accendiamo, premiamo , mostrerà F 10, lo spegniamo e riaccendiamo la bilancia.

6.6 CONTROLLO DEL PESO

Modalità bip vedere parametro F7 BEP.

- Modalità di verifica 0: nessun segnale acustico nei limiti. Funzione disattivata.
- Verificare la modalità 1: quando il peso è entro i limiti e viene emesso un bip.
- Modalità di verifica 2: quando il peso è al di fuori dei limiti, il segnale acustico suonerà.

7. CONFIGURAZIONE

7.1 ENTRATA IN MODALITÀ DI CONFIGURAZIONE

La bilancia ha 11 parametri di configurabili dall'utente, più un metodo per entrare nella sezione di calibrazione. Per configurare i parametri o la calibrazione, spegnere prima la bilancia, quindi premere il tasto finché il display non mostra "F0 CAL". Premere il menu precedente nel parametro per tornare alla modalità di pesatura.

> ⚠ I parametri contrassegnati da un asterisco *sono bloccati dall'impulso di calibrazione. Per accedervi c'è che rompendo il recinto perdendo come verifica.

7.2 CALIBRAZIONE*

Dopo essere entrati nella modalità di configurazione, il display mostra "F0 CAL". Quindi premere l'interruttore di calibrazione per accedere alla calibrazione. Premere il tasto , il display mostra "UnLD", svuotare il vassoio, quando l'indicatore STABILE si accende, premere nuovamente il tasto , il display mostra il peso di calibrazione, è possibile premere il tasto per selezionare il peso di calibrazione, dopo aver selezionato, premere il tasto , posizionare il peso di calibrazione, dopo l'accensione dell'indicatore STABILE, premere il tasto per confermare, il display mostra "RIUSCITA", poi ritorna alla modalità di impostazione, la calibrazione è finita.

7.3 MODIFICA DELLA RISOLUZIONE*

Dopo essere entrati nella modalità di configurazione, il display mostra "F0 CAL", premere il tasto , il display mostra "F1 res", premere il tasto per entrare, premere il tasto per selezionare l'aumento, premere il tasto per confermare.

7.4 VERIFICA DEI CONTEGGI INTERNI

Dopo essere entrati nella modalità di configurazione, il display mostra "F0 CAL", premere il tasto finché il display non mostra "F2 INP", premere il tasto per entrare, il display mostra i conteggi interni, premere il tasto per tornare alla modalità di configurazione.

7.5 IMPOSTAZIONE DELLA GRAVITÀ LOCALE*

Dopo essere entrati nella modalità di configurazione, il display mostra "F0 CAL", premere il tasto finché il display non mostra "F3 grv", premere il tasto per entrare, premere il tasto per modificare il valore, premere il tasto per cambiare l'ubicazione. Premere il tasto per tornare alla modalità di configurazione.

7.6 IMPOSTAZIONE DELLO SPEGNIMENTO AUTOMATICO

Dopo essere entrati nella modalità di configurazione, il display mostra "F0 CAL", premere il tasto finché il display non mostra "F4 OFF", premere il tasto per entrare, premere il tasto per selezionare il tempo di spegnimento automatico (0, 3, 5, 15 minuti), premere il tasto per confermare.

7.7 CAPACITÀ

Dopo essere entrati nella modalità di configurazione, il display mostra "F0 CAL", premere il tasto finché il display non mostra "F5 CAP", premere il tasto per entrare, premere il tasto per modificare la capacità attuale.

7.8 REGOLAZIONE DELLA FUNZIONE DI PESATURA

Dopo essere entrati nella modalità di configurazione, il display mostra "F0 CAL", premere il tasto finché il display non mostra "F6 ck", premere il tasto per entrare, premere il tasto per attivare / disattivare la funzione di pesatura di verifica, premere il tasto per confermare.

7.9 IMPOSTAZIONE DELLA MODALITÀ BIP

Dopo essere entrati nella modalità di configurazione, il display mostra "F0 CAL", premere il tasto finché il display non mostra "F7 bep", premere il tasto per entrare,
premere il tasto per selezionare il modo bip (0, 1, 2), premere il tasto per confermare.

7.10 IMPOSTAZIONE DELLA VELOCITÀ A/D

Dopo essere entrati nella modalità di configurazione, il display mostra "F0 CAL", premere il tasto finché il display non mostra "F8 SPD", premere il tasto per entrare, premere il tasto per selezionare la velocità A / D (7,5 / 15/30), premere il tasto per confermare.

7.11 CONFIGURAZIONE DELLA FUNZIONE DI TARA MULTIPLA*

Dopo essere entrati nella modalità di configurazione, il display mostra "F0 CAL", premere il tasto finché il display non mostra "F9 tar", premere il tasto per entrare, premere il tasto per attivare / disattivare la funzione di tara multipla, premere il tasto per confermare.

7.12 RIPRISTINO DELLE IMPOSTAZIONI DI FABBRICA

Dopo essere entrati nella modalità di configurazione, il display mostra "F0 CAL", premere il tasto finché il display non mostra "F 10 rt", premere il tasto per ripristinare le impostazioni di fabbrica.

8. BATTERIA

Quando la tensione della batteria è bassa, l'indicatore ( ) si accende. La batteria deve essere caricata non appena la freccia si accende. Per caricare la batteria, è sufficiente collegarla all'adattatore CA. Non è necessario che la bilancia sia accesa.
C'è un LED sopra la finestra di visualizzazione che indica lo stato di carica della batteria. Se il LED è verde, la batteria è completamente carica. Se è rosso, la batteria è in carica.
Man mano che la batteria viene utilizzata, potrebbe non essere in grado di mantenere una carica completa. Se la durata della batteria diventa inaccettabile, contattare il proprio rivenditore.

9. CODICI DI ERRORE

Messaggio di errore	Descrizione	Soluzione
-----	Carico massimo superato	Scaricare o ridurre il peso
Err 1	Data errata	Inserire la data utilizzando il formato "aa: mm: gg"
Err 2	Ora errata	Inserire l'ora utilizzando il formato "Hh: mm: ss"
Err 4	Errore di configurazione dello zero	L'intervallo di regolazione dello zero è stato superato a causa dell'accensione. (4% max). Assicurarsi che la piattaforma sia vuota.
Err 5	Errore nella tastiera	Controllare i tasti e il connettore.
Err 6	Valore A / D fuori intervallo	Accertarsi che la piattaforma sia vuota e verificare che il vassoio sia installato correttamente. Controllare la cella di carico e i connettori.
Err 7	Percentuale di errore	Controllare i dati di input, deve essere> 0,5d
Err 8	Errore del peso di calibrazione	Verificare i pesi di prova per la calibrazione o la calibrazione lineare
Err 9	Lettura instabile	Verificare la presenza di variazioni d'aria, vibrazioni, rumori RF e toccando qualcuna dove Controllare la cella di carico e i connettori
Err 10	Comunicazione wireless errore	Controllare le impostazioni wireless o cambiare le impostazioni di comunicazione wireless
Err 11	Errore nel protocollo di comunicazione	Verificare le impostazioni di comunicazione.
Err 12	Errore di accumulo	Max. accumulo 99 / 999 / peso 999999
Err 13	Assenza di peso unitario	Verificare i dati di input del peso unitario, deve essere> 0,5d
Err 14	Assenza di campione	Controllare il conteggio dei campioni in ingresso, deve essere> 20d
Err 15	Errore di gravità	Controllare l'impostazione della gravità. La gamma di gravità deve essere 0,9xx ~1,0xx
Err 16	Errore carta	Controllare la carta nella stampante
Err 17	Tara fuori intervallo	Meno peso o sovraccarico. Rimuovere il carico e riavviare nuovamente la bilancia.
Err 18	Errore di pre-taratura	Verificare il valore di pre-taratura
Err 19	Inizializzare errore zero	Calibrazione della bilancia.
Err P	Errore della stampante	Controllare le impostazioni o i collegamenti della stampante

Err l	Errore di configurazione di approvazione	Controllare il ponte di PCB.
Err--ol--	Intervallo superato	Rimuovere il carico. Ricalibrare
Err--Lo--	Meno peso	Verificare la piattaforma e riavviare o calibrare.
Err FA,L H FA,LL FA,L	Calibrazione dell'errore	Controllare il test di pesatura e ricalibrare.
Err BaLo LobA	Batteria scarica	Ricaricare la batteria

1. EINFÜHRUNG

Die Waagen der Serie BS sind genaue, schnelle und vielseitige Universalwaagen. In diesem Sortiment gibt es 3 Modelle von Waagen. Die Größe der Plattform beträgt 190 mm x 230 mm, die möglichen Bereiche liegen zwischen 3 kg und 15 kg.

Alle Tastaturen sind versiegelt, die Membrankontaktschalter sind farblich gekennzeichnet und die Displays sind überdimensionale Flüssigkristallanzeigen (LCD), die gut lesbar sind. Die LCD‘s verfügen über eine Hintergrundbeleuchtung.

Alle Einheiten beinhalten Tara, Null, Wechsel der Gewichtseinheit, Änderung der Teilungsfunktion. Die Waagen der BS-Serie haben einen Staub- und Flüssigkeitsschutz entsprechend IP-68.

HINWEIS: Diese Waagen sind nicht für die in Absatz 2a der Richtlinie 90/384/EG genannten Anwendungen geeignet

2. SPEZIFIKATIONEN

MODELL #	BS-TRI/3	BS-TRI/6	BS-TRI/15
Bereich	3 kg	6 kg	15 kg
Stufe	1 g	2 g	5 g
Auflösung	1/3.000		
Maximale Tara	-3 kg	-6 kg	-10 kg
Mindestgewicht	20 g	40 g	100 g
Größe der Waagschale	190 mm x 230 mm		
Maßeinheiten	Kg (g)		
Optional	Piepser, Dreifarbig, Checkweigher		

ABMESSUNGEN

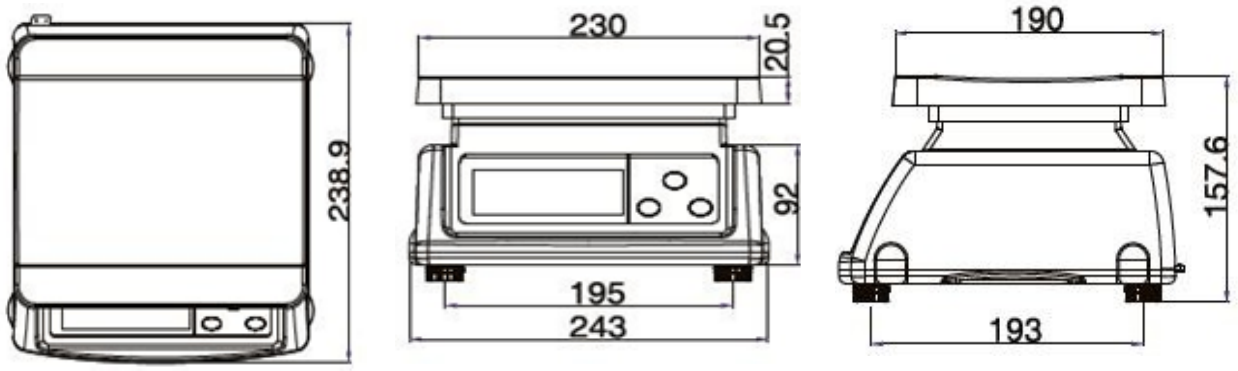

3. INSTALLATION

3.1. ALLGEMEINE INSTALLATION

Die Waage muss auf einer festen und gut nivellierten Oberfläche platziert werden.

Vermeiden Sie extreme Temperaturen. Stellen Sie die Waage nicht in direktes Sonnenlicht oder in die Nähe von Abluftkanälen der Klimaanlage auf.

Vermeiden Sie instabile Tische. Sie müssen fest sein und dürfen nicht schwingen. Stellen Sie die Waage nicht in die Nähe von vibrierenden Maschinen.

Vermeiden Sie instabile Anschlüsse. Verwenden Sie die Waage nicht in der Nähe von Geräten mit hohem Stromverbrauch, wie Schweißgeräten oder Großmotoren.

Luftbewegungen, wie z.B. von Ventilatoren und Türöffnungen, sind zu vermeiden. Stellen Sie die Waage nicht in die Nähe von offenen Fenstern.

Halten Sie die Waage sauber. Halten Sie die Waage trocken.

Stapeln Sie bei Nichtgebrauch kein Material auf die Waage.

3.2. INSTALLATION DER BS-TRI-SERIE

Die Waagen der BS-TRI-Serie verwenden ein Netzteil und werden ebenfalls von einem wiederaufladbaren Akku versorgt. Achten Sie darauf, dass die Spannung des elektrischen Stroms mit der auf dem Adapter angegebenen übereinstimmt.

Der Anschluss für den Netzstecker befindet sich an der Unterseite der Waage.

4. BESCHREIBUNG DER TASTEN

⏻	Ein-/Ausschalten
→T← / U	Setzt den Bildschirm auf 0 zurück, im Konfigurationsmodus wird er als Eingabetaste verwendet
→0←	Subtrahiert die Tarawerte, ändert den Bruttomodus auf Netto. Im Konfigurationsmodus ändert er das Menü

5. DISPLAYS

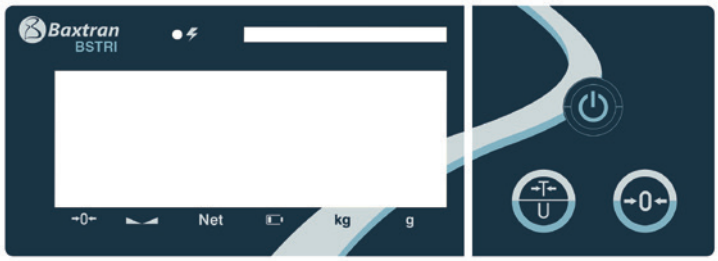

Auf dem LCD-Display erscheint ein Wert und einige Markierungen unterhalb der Ziffern.

→0←	Nullanzeige.
◣◢	Stabilitätsanzeige.
Net	Tara-Anzeige. Nettogewicht.
▭	Akku schwach. Wenn das Display einen schwachen Akku anzeigt, laden Sie ihn sofort wieder auf.
kg/g	Gewichtseinheit.
ϟ	Gewichtsanzeige.

6. BETRIEB

Ein/Aus

Schalten Sie die Waage mit der Taste ⏻ ein. Das Display schaltet sich ein und der Selbsttest beginnt.

Wenn Sie die Waage ausschalten möchten, drücken Sie die Taste erneut.

6.1 NULLFUNKTION

Sie können die Taste →0← jederzeit drücken, um den Nullpunkt einzustellen, ab dem alle anderen Wägungen innerhalb von 2% der Nullanzeige erfolgen. Dies ist in der Regel nur notwendig, wenn die Wägeplatte leer ist. Wenn der Nullpunkt erreicht ist, zeigt das Display die Nullanzeige an.

Die Waage verfügt über eine automatische Nullstellungsfunktion, um kleine Abweichungen oder Ansammlungen von Material auf der Wägeplatte zu berücksichtigen. Möglicherweise müssen Sie jedoch die Taste →0←, um die Waage auf Null zurückzusetzen, wenn bei leerer Wägeplatte kleine Gewichtsmengen angezeigt werden.

Hinweis: Wenn das aktuelle Gewicht größer als ± 2% der Kapazität ist, wird die Nullstellung deaktiviert.

6.2 TARA-BETRIEB

Stellen Sie einen Behälter auf die Wägeplatte, es wird ein Gewichtswert angezeigt.

Drücken Sie die Taste →T← U, um die Waage zu tarieren. Das angezeigte Gewicht wird als Tarawert übernommen und von der Anzeige subtrahiert, wobei Null auf der Anzeige bleibt. Die Anzeige "NET" leuchtet auf.

Ein negativer Wert wird angezeigt, wenn der Behälter entnommen wird. Wurde die Waage kurz vor der Entnahme des Behälters tariert, ist dieser Wert das Bruttogewicht des Behälters zuzüglich des gesamten entnommenen Produkts. Durch erneutes Drücken der Taste →T← U wird das aktuelle Taragewicht gelöscht.

6.3 WECHSELN DER WÄGEEINHEIT

Halten Sie die Taste →T← U im Wägemodus gedrückt, um die Wägeeinheit kg/g zu ändern

6.4 EINSTELLUNG DER HINTERGRUNDBELEUCHTUNG

Halten Sie im Wägemodus die Taste →0← gedrückt.

Auf dem Display erscheint "BK-AU"

Drücken Sie die Taste →T← U, um das Display wie folgt einzustellen:

- **BK-AU**, für die automatische Einschaltung der Hintergrundbeleuchtung.
- **BK- OF** , um die Hintergrundbeleuchtung auszuschalten; schaltet sich immer aus.
- **BK - ON** , um die Hintergrundbeleuchtung wieder einzuschalten; schaltet sich immer ein.

6.5. GRENZEN EINSTELLEN

In der ungeprüften Version müssen Sie zum Einstellen der Grenzwerte und drücken. Im Wägemodus wird 02.00H angezeigt (H für hi in englischer Obergrenze). Der Buchstabe H blinkt. Durch Drücken von wird der Wert geändert, und durch Drücken von wird zum nächsten Wert übergegangen, bei Erreichen des letzten Werts wird die Obergrenze bestätigt.

Dann zeigt der Viewer 01.00L (L, untere Grenze in Englisch *low*) und wir wiederholen die gleiche Operation wie mit der oberen Grenze.

Dann zeigt das Display END an.

Sie müssen den Limits-Modus aktivieren, indem Sie beim Einschalten der Maschine im Countdown drücken, mit gehen wir zu F 10 . Wir drücken und mit stellen wir die Funktion EIN, wir drücken , es wird F 10 angezeigt, wir schalten die Waage aus und wieder ein.

6.6 GEWICHTSKONTROLLE

Pieptonmodus siehe Parameter F7 BEP.

- Verifizierungsmodus 0: Kein Piepton für Grenzwerte. Funktion deaktiviert.
- Überprüfen Sie Modus 1: Wenn das Gewicht zwischen den Grenzwerten liegt und ein Signalton ertönt.
- Verifizierungsmodus 2: Wenn das Gewicht außerhalb der Grenzwerte liegt, ertönt das akustische Signal.

7. KONFIGURATION

7.1 KONFIGURATIONSMODUS AUSFÜHREN

Die Waage verfügt über 11 Parameter, die vom Benutzer konfiguriert werden können, sowie einen Zugriff auf den Kalibrierbereich.

Um die Parameter oder die Kalibrierung zu konfigurieren, schalten Sie zuerst die Waage aus und drücken dann die Taste , bis auf dem Display "F0 CAL" erscheint. Drücken Sie die Zurück-Taste des Parameters, um in den Wägemodus zurückzukehren.

Parameter mit einem Sternchen * sind durch die Kalibriertaste gesperrt. Um darauf zugreifen zu können, müssen Sie das Siegel brechen, wodurch die Verifizierung verloren geht.

7.2 KALIBRIEREN*

Nach dem Aufrufen des Konfigurationsmodus erscheint auf der Anzeige "F0 CAL". Drücken Sie dann den Kalibrierschalter, um in die Kalibrierung zu gelangen. Drücken Sie die Taste , das Display zeigt "UnLD" an. Leeren Sie die Waagschale. Wenn die STABILITÄTSANZEIGE leuchtet, drücken Sie erneut die Taste . Das

Display zeigt das Kalibriergewicht an. Sie können die Taste drücken, um das Kalibriergewicht auszuwählen. Nach der Auswahl drücken Sie die Taste , platzieren Sie das Kalibriergewicht, nach der STABILITÄTSANZEIGE drücken Sie die Taste , um zu speichern. Das Display zeigt "PASS" an und kehrt dann in den Konfigurationsmodus zurück. Die Kalibrierung ist abgeschlossen.

7.3 ÄNDERUNG DER AUFLÖSUNG*

Nach dem Aufrufen des Konfigurationsmodus zeigt die Anzeige "F0 CAL" an. Drücken Sie die Taste . Das Display zeigt "F1 res" an. Drücken Sie die Taste zur Bestätigung. Drücken Sie die Taste zur Auswahl der Stärke. Drücken Sie die Taste zur Bestätigung.

7.4 INTERNE ZÄHLUNGEN ÜBERPRÜFEN

Nach dem Aufrufen des Konfigurationsmodus zeigt das Display "F0 CAL" an. Drücken Sie die Taste , bis das Display "F2 INP" anzeigt. Drücken Sie nun die Taste zum Eingeben. Das Display zeigt interne Zählungen an. Drücken Sie die Taste , um zum Konfigurationsmodus zurückzukehren.

7.5 EINSTELLUNG DER LOKALEN SCHWERKRAFT*

Nach dem Aufrufen des Konfigurationsmodus zeigt das Display "F0 CAL" an. Drücken Sie die Taste , bis das Display "F3 grv" anzeigt. Drücken Sie die Taste zur Eingabe. Drücken Sie dann die Taste , um den Wert zu ändern. Drücken Sie die Taste , um den Standort zu ändern. Drücken Sie die Taste , um in den Konfigurationsmodus zurückzukehren.

7.6 EINSTELLUNG DER AUTOMATISCHEN ABSCHALTUNG

Nach dem Aufrufen des Konfigurationsmodus zeigt das Display "F0 CAL" an. Drücken Sie die Taste , bis das Display "F4 OFF" anzeigt. Drücken Sie die Taste , um einzugeben. Drücken Sie die Taste , um die automatische Abschaltzeit (0, 3, 5, 15, Minuten) auszuwählen. Drücken Sie die Taste zum Bestätigen.

7.7 KAPAZITÄT*

Nach dem Aufrufen des Konfigurationsmodus zeigt das Display "F0 CAL" an. Drücken Sie die Taste , bis das Display "F5 CAP" anzeigt. Drücken Sie dann die Taste zur Eingabe. Drücken Sie die Taste zur Änderung der aktuellen Kapazität.

7.8 EINSTELLUNG DER WÄGEFUNKTION

Nach dem Aufrufen des Konfigurationsmodus erscheint auf dem Display "F0 CAL". Drücken Sie die Taste , bis auf dem Display "F6 ck" erscheint. Drücken Sie nun die Taste zur Eingabe. Drücken Sie die Taste zum Aktivieren/Deaktivieren der Referenzwägefunktion. Drücken Sie die Taste zum Speichern.

7.9 EINSTELLUNG DES PIEPTONMODUS

Nach dem Aufrufen des Konfigurationsmodus erscheint auf dem Display "F0 CAL". Drücken Sie die Taste , bis auf dem Display "F7 bep" erscheint. Drücken Sie die Taste zur Eingabe.

Drücken Sie die Taste , um den Pieptonmodus (0, 1, 2) auszuwählen. Drücken Sie die Taste , um zu speichern.

7.10 EINSTELLUNG DER GESCHWINDIGKEIT A/D

Nach dem Aufrufen des Konfigurationsmodus zeigt das Display "F0 CAL" an. Drücken Sie die Taste , bis das Display "F8 SPD" anzeigt. Drücken Sie die Taste zur Eingabe. Drücken Sie die Taste zum Auswählen der Geschwindigkeit A / D (7,5 / 15/30). Drücken Sie die Taste zum Speichern.

7.11 KONFIGURATION DER MEHRFACH-TARA-FUNKTION*

Nach dem Aufrufen des Konfigurationsmodus zeigt das Display "F0 CAL" an. Drücken Sie die Taste , bis das Display "F9 tar" anzeigt. Drücken Sie die Taste , zur Eingabe. Drücken Sie die Taste , um die Multi-Tara-Funktion zu aktivieren/deaktivieren. Drücken Sie die Taste , um zu speichern.

7.12 ZURÜCKSETZEN AUF WERKSEINSTELLUNGEN

Nach dem Aufrufen des Konfigurationsmodus zeigt das Display "F0 CAL" an. Drücken Sie die Taste , bis das Display "F 10 rt" anzeigt. Drücken Sie die Taste , um auf Werkseinstellung zurückzusetzen.

8. BATTERIE

Wenn die Batteriespannung niedrig ist, leuchtet die Anzeige ( )auf. Der Akku sollte aufgeladen werden, sobald der Pfeil leuchtet. Um den Akku aufzuladen, schließen Sie ihn einfach an das Netzteil an. Die Waage muss nicht eingeschaltet werden.
Über dem Anzeigefenster befindet sich eine LED, die den Ladezustand des Akkus anzeigt. Wenn die LED grün leuchtet, ist der Akku vollständig geladen. Wenn sie rot leuchtet, wird der Akku geladen.
Wenn der Akku verwendet wird, kann möglicherweise keine vollständige Ladung erfolgen. Wenn die Akkulaufzeit nicht mehr akzeptabel ist, wenden Sie sich an Ihren Händler.

9. FEHLERCODES

Fehlermeldung	Beschreibung	Lösung
-----	Maximale Belastung überschritten	Entladen oder Gewicht reduzieren
Err 1	Falsches Datum	Geben Sie das Datum im Format "yy; mm: dd" ein
Err 2	Falsche Zeit	Geben Sie die Uhrzeit im Format "Hh: mm: ss" ein
Err 4	Null-Konfigurationsfehler	Der Bereich für die Null-Konfiguration wurde durch das Einschalten überschritten. (4% max). Stellen Sie sicher, dass die Wägeplatte leer ist.
Err 5	Tastaturfehler	Überprüfen Sie die Tasten und den Stecker.
Err 6	Wert A / D außerhalb des Bereichs	Vergewissern Sie sich, dass die Wägeplatte leer ist und überprüfen Sie, ob die Waagschale ordnungsgemäß installiert ist. Überprüfen Sie die Anschlüsse der Wägezellen.
Err 7	Fehlerquote	Bitte überprüfen Sie die Eingabedaten, sie müssen > 0,5d sein
Err 8	Fehler beim Kalibriergewicht	Überprüfen Sie die Gewichtstests für die Kalibrierung oder lineare Kalibrierung
Err 9	Instabile Ablesung	Überprüfen Sie, ob es Luftschwankungen, Vibrationen, Geräusche gibt oder ob irgendetwas berührt wird Überprüfen Sie die Wägezelle und die Anschlüsse
Err 10	Drahtlose Kommunikation Störung	Überprüfen Sie die WLAN-Konfiguration oder ändern Sie die Kommunikationseinstellungen von Wireless

Err 11	Fehler im Kommunikations-protokoll	Überprüfen Sie die Kommunikationseinstellungen.
Err 12	Akkumulationsfehler	Máx. Kumulation 99 / 999 / Gewicht 999999
Err 13	Fehlende Stückgewichte	Überprüfen Sie die Eingabedaten für das Stückgewicht, es sollte > 0,5d sein
Err 14	Fehlende Probe	Eingang für die Probenzählung prüfen, muss > 20d sein
Err 15	Schwerkraftfehler	Überprüfen Sie die Konfiguration für die Schwerkraft. Der Schwerkraftbereich muss 0,9 xx ~1,0 xx sein
Err 16	Papierfehler	Überprüfen Sie das Papier im Drucker
Err 17	Tara außerhalb des Bereichs	Geringeres Gewicht oder Überlastung. Entfernen Sie die Last und starten Sie die Waage erneut.
Err 18	Pre-Tara-Fehler	Überprüfen Sie den Pre-Tara-Wert
Err 19	Nullpunktfehler initialisieren	Kalibrierung der Waage.
Err P	Druckerfehler	Überprüfen Sie die Konfiguration des Druckers oder die Anschlüsse
Err L	Genehmigungsfehler bei der Konfiguration	Überprüfen Sie die Platinenbrücke.
Err--ol--	Überschreitung der Reich-weite	Entfernen Sie die Last. Rekalibrieren
Err--lo--	Geringeres Gewicht	Überprüfen Sie die Wägeplatte und starten oder kalibrieren Sie neu.
Err FA,L H FA,LL FA,L	Falsche Kalibrierung	Überprüfen Sie den Gewichtstest und kalibrieren Sie erneut.
Err Ba Lo Lo bA	Akku schwach	Laden Sie den Akku auf